УДК 621.822.6-2 : 006.354 Группа Г16

ГОСУДАРСТВЕННЫЙ СТАНДАРТ СОЮЗА ССР

КРЫШКИ ТОРЦОВЫЕ С МАНЖЕТНЫМ УПЛОТНЕНИЕМ ВЫСОКИЕ ДИАМЕТРОМ от 110 до 400 мм КОРПУСОВ ПОДШИПНИКОВ КАЧЕНИЯ

Конструкция и размеры

High cups with cup seal for diameters from 100 till 400 mm of pillow blocks. Construction and dimensions

ОКП 41 8422

ГОСТ 13219.10—81

Взамен ГОСТ 13219.10—67

Постановлением Государственного комитета СССР по стандартам от 9 апреля 1981 г. № 1927 срок действия установлен

с 01.01 1982 г.
до 01.01 1987 г.

Несоблюдение стандарта преследуется по закону

1. Настоящий стандарт распространяется на высокие торцовые крышки с манжетным уплотнением по ГОСТ 8752—79, устанавливаемые в корпусах подшипников качения по ГОСТ 13218.1-80—ГОСТ 13218.10-80 и предназначенные для герметизации подшипникового узла, осевой фиксации подшипника и восприятия осевых нагрузок.

2. Основные размеры должны соответствовать указанным на чертеже и в таблице.

3. Технические требования — по ГОСТ 13219.17—81.

4. Дополнительные размеры элементов крышек — по рекомендуемому приложению к ГОСТ 13219.1—81.

Издание официальное Перепечатка воспрещена

★

gost.e-ecolog.ru

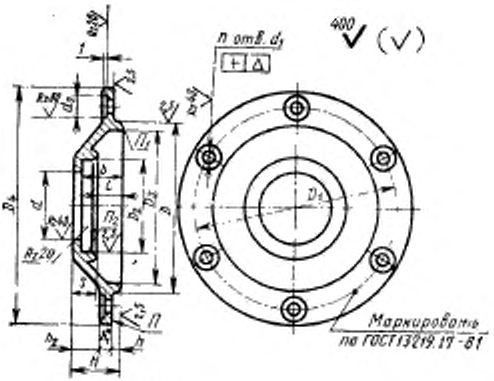

* Размеры для справок.

Размеры в мм

Обозначение крышки	D (пред. откл. по h9)	Диаметр вала или втулки $d_{ном}$	d (пред. откл. по H12)	D_1	D_2 (пред. откл. по H8)	D_3	D_4	d_1	d_2	n	Δ	B	H	h	h_1	h_2	l	s	Теоретическая масса, кг
МВ 110×45	110	45	47	130	65	100	155	11	20			38,0	32		7	20	17	15	0,99
МВ 110×55		55	57		80							35,6	40			28	22	18	1,05
МВ 120×50	120	50	52	145	70	110	175					32,6	38	5		24	19		1,56
МВ 120×60		60	62		85							35,6	41			27	22		1,61
МВ 125×70	125	70	72	150	95	116	180			4		33,6	39			25	20		1,78
МВ 130×55	130	55	57	155	80	118	185					32,6	38			23	19		1,84
МВ 130×55		65	67		90						0,12	40,6	46			31	27		1,90
МВ 140×60	140	60	62	165	85	128	195					33,6	39			24	20		2,04
МВ 140×70		70	72		95							42,6	48			33	29		2,09
МВ 150×75	150	75	77	180	100	138	210	13	24			43,6	49		9	34	30	19	2,36
МВ 160×65	160	65	67	190	90	148	220					35,6	41			26	22		2,52
МВ 160×80		80	82		105							42,6	48			33	29		2,58
МВ 170×70	170	70	72	200	95	158	230					37,6	43	6		28	24		2,78
МВ 170×85		85	87		110							42,6	48			33	29		2,81
МВ 180×75	180	75	77	210	100	165	240					33,6	45			30	26		3,11
МВ 180×90		90	92		120					6		42,6	48			33	29		3,09
МВ 190×80	190	80	82	220	105	175	250					39,6	46			30	26		3,11
МВ 190×95		95	97		120						0,15	41,6	48			32	28		3,60
МВ 200×85	200	85	87	230	110	185	260	15	26			40,6	47		10	31	27	20	3,75
МВ 200×100		100	102		125											32	28		4,05
МВ 215×90	215	90	93	250	120	200	285					41,6	48	8		30			4,50

Продолжение

Размеры в мм

Обозначение крышки	D (пред. откл. по h9)	Диаметр вала или втулки $d_{ном}$	d (пред. откл. по H12)	D_1	D_2 (пред. откл. по H9)	D_3	D_4	d_1	d_2	n	Δ	B	H	h	h_1	h_2	l	s	Теоретическая масса, кг
МВ 215	10	215	110	113	250	135	200	285	15	26			46,6	53		10	35	33	20	4,64
МВ 225	5	225	95	98	260	120	210	295					41,6	49			29	28		5,66
МВ 230×15		230	115	118	270	145	216	305					45,6	53			33	32		5,95
МВ 240×100		240	100	103	280	125	225	315					42,6	50	8	12	30	29	21	6,42
МВ 250×125		250	125	128	290	155	236	325					48,6	56			36	35		6,77
МВ 260×110		260	110	113	300	135	245	335					45,6	53			33	32		7,42
МВ 270×135		270	135	138	310	165	256	345					61,5	69			49	44	25	8,06
МВ 280×115		280	115	118	320	145	262	355	17	30	6	0,15	47,6	56		14	34	34	22	12,90
МВ 300×125		300	125	128	340	155	282	380					48,6	57			33	35	22	14,40
МВ 320×135	320	135	138	360	165	302	400						54,5	63			39	37	26	9,90
МВ 320×160		160	163		190								66,5	75			51	49		10,20
МВ 340×140	340	140	143	380	170	315	420						56,5	66			40	39		11,00
МВ 340×170		170	173		200							10	67,5	77		16	51	50	27	11,10
МВ 360×150	360	150	153	400	180	335	440						57,5	67			41	40		11,60
МВ 360×180		180	183		220								69,5	79			53	52		14,80
МВ 380×180	380	160	163	430	190	352	470	22	36				58,5	69		18	41	41	28	15,70
МВ 400×170	400	170	173	450	200	372	490						60,5	71			43	43		17,10

Пример условного обозначения высокой торцовой крышки с манжетным уплотнением диаметром $D=140$ мм, $d_{ном}=70$ мм:

Крышка МВ 140×70 ГОСТ 13219.10—81

gostexpo.ru