УДК 621.822.6-2 : 006.354 Группа Г16

ГОСУДАРСТВЕННЫЙ СТАНДАРТ СОЮЗА ССР

КРЫШКИ ТОРЦОВЫЕ С КАНАВКАМИ СРЕДНИЕ ДИАМЕТРОМ от 47 до 100 мм КОРПУСОВ ПОДШИПНИКОВ КАЧЕНИЯ

Конструкция и размеры

Medium cups with grooves for diameters from 47 till 100 mm of pillow blocks. Construction and dimensions

ОКП 41 8422

ГОСТ 13219.13—81

Взамен ГОСТ 13219.13—67

Постановлением Государственного комитета СССР по стандартам от 9 апреля 1981 г. № 1928 срок действия установлен

с 01.01 1982 г.
до 01.01 1987 г.

Несоблюдение стандарта преследуется по закону

1. Настоящий стандарт распространяется на средние торцовые крышки с канавками, устанавливаемые в корпусах подшипников качения по ГОСТ 13218.1—80, ГОСТ 13218.3—80, ГОСТ 13218.5—80, ГОСТ 13218.7—80 и предназначенные для герметизации подшипникового узла, осевой фиксации подшипника и восприятия осевых нагрузок.

Крышки применяются в опорах валов с установкой внутреннего кольца подшипника на закрепительной втулке по ГОСТ 24208—80.

2. Основные размеры крышек должны соответствовать указанным на чертеже и в таблице.

3. Технические требования — по ГОСТ 13219.17—81.

4. Дополнительные размеры элементов крышек — по рекомендуемому приложению к ГОСТ 13219.1—81.

Издание официальное ★ Перепечатка воспрещена

gost.e-ecolog.ru

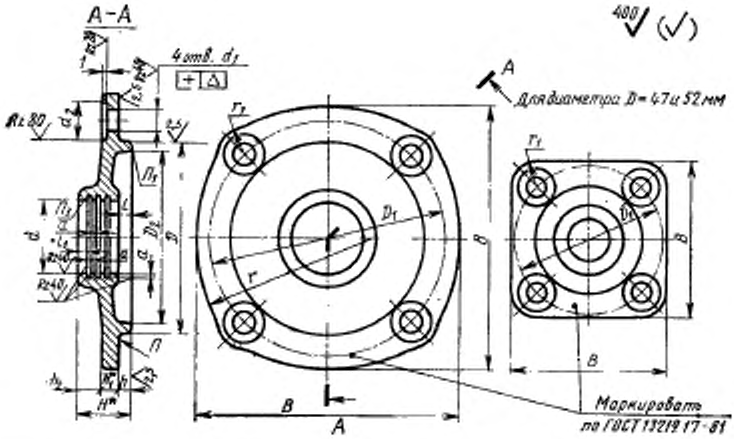

* Размеры для справок.

Размеры в мм

Обозначение крышки	D (пред. откл. по h9)	Диаметр вала или втулки $d_{ном}$	d (пред. откл. по A11)	D_1	D_2	D_3	d_1	d_2	n	Δ	H	h	h_1	h_2	l	l_1	s	a	Теоретическая масса, кг
ЖС 110×45	110	45	45	130	100	155	11	20	4	0,12	28	5	7	16	5	4	23	3	1,05
ЖС 110×55		55	55											20	9				1,00
ЖС 120×50	120	50	50	145	110	175	13	24			32			19	7	5	25		1,59
ЖС 120×60		60	60								33				8				1,58
ЖС 125×70	125	70	70	150	116	180													1,72
ЖС 130×55	130	55	55	155	118	185					31	6	9	17	6				1,73
ЖС 130×65		65	65								37			22	12				1,82
ЖС 140×60	140	60	60	165	128	195					31			16	6				1,95
ЖС 140×70		70	70								37			22	12				1,94
ЖС 150×75	150	75	75	180	138	210			6										2,41
ЖС 160×65	160	65	65	190	148	220									7		30	4	2,64
ЖС 160×80		80	80								41			26	11				2,68
ЖС 170×70	170	70	70	200	158	230					37	6		22	7				2,82
ЖС 170×85		85	85								40			25	10				2,80
ЖС 180×75	180	75	75	210	165	240				0,15	38			23	8				3,09
ЖС 180×90		90	90								39				9				3,07
ЖС 190×80	190	80	80	220	175	250	15	26			40		10	24	8	6	32		3,68
ЖС 190×95		95	95																3,64
ЖС 200×85	200	85	85	230	185	260													3,87
ЖС 200×100		100	100								39			23	7				3,86
ЖС 215×90	215	90	90	250	200	285					40	8		22	8				4,55

gostexpert.ru

Размеры в мм

Обозначение крышки	D (пред. откл. по h9)	Диаметр вала или втулки $d_{ном}$	d (пред. откл. по A11)	D_1	D_2	d_1	d_2	Δ	B	H	h	h_1	h_2	l	l_1	s	a	r	r_1	Теоретическая масса, кг
ЖС 47	47	17	17	63	41	9	18	0,10	65	20	4	6	10	4	3	16	2	—	10,5	0,21
ЖС 52	52	20	20	70	45				72	21			11	5				70	11,0	0,25
ЖС 52																				0,24
ЖС 62×20	62			80	55				85											0,34
ЖС 62×26		25	25																	0,33
ЖС 72×25	72			90	65				98									75		0,41
ЖС 72×30		30	30																	0,40
ЖС 80×30	80			100	72				110											0,47
ЖС 80×35		35	35																	0,46
ЖС 85×40	85	40	40	105	78				115											0,50
ЖС 90×35	90	35	35	110	80	11	20	0,12	125	23	5	7	15	9	4	18	3	80	12,0	0,71
ЖС 90×45		45	45							27										0,70
ЖС 100×40	100	40	40	120	90				135	29			17	6		23		85	12,5	0,87
ЖС 100×50		50	50							34			22	11						0,86

Пример условного обозначения средней торцовой крышки с канавками диаметром $D=80$ мм, $d_{ном}=30$ мм:

Крышка ЖС 80×30 ГОСТ 13219.13—81