МЕЖГОСУДАРСТВЕННЫЙ СТАНДАРТ

# УСТРОЙСТВА ГРУЗОЗАХВАТНЫЕ ДЛЯ ПРОИЗВОДСТВЕННОЙ ТАРЫ

## ТИПЫ

Издание официальное

БЗ 10—98

ИПК ИЗДАТЕЛЬСТВО СТАНДАРТОВ
Москва

gost.e-ecolog.ru

УДК 621.86.06:006.354 Группа Г86

МЕЖГОСУДАРСТВЕННЫЙ СТАНДАРТ

# УСТРОЙСТВА ГРУЗОЗАХВАТНЫЕ ДЛЯ ПРОИЗВОДСТВЕННОЙ ТАРЫ

## Типы

ГОСТ 15539—81

Grapples for industrial containers. Types

Дата введения 01.01.82

1. Настоящий стандарт распространяется на грузозахватные устройства грузоподъемностью от 0,1 до 3,2 т включительно, предназначенные для механизированного перемещения грузов в производственной таре типа 1 исполнений 1—4, типа 2 по ГОСТ 14861 и поддонах по ГОСТ 9570 и ГОСТ 9078 подъемно-транспортными машинами и механизмами прерывного действия общего назначения.

Стандарт не распространяется на специальные грузозахватные устройства для других видов тарно-штучных грузов.

Все требования настоящего стандарта являются обязательными, за исключением требований приложений 1—4.

**(Измененная редакция, Изм. № 1, 2).**

2. Стандарт устанавливает четыре типа грузозахватных устройств:

1 — с лапами;

2 — с вилами;

3 — рычажно-клещевые;

4 — с крюками.

3. Основные параметры и размеры грузозахватных устройств типа 1 должны соответствовать указанным на черт. 1 и в табл. 1 и 3.

**Тип 1**

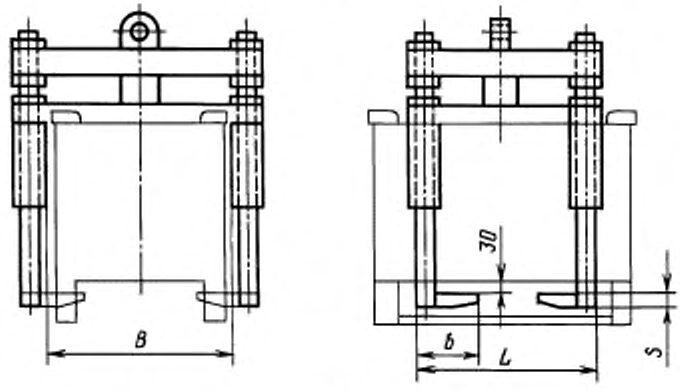


Черт. 1

Примечание. Чертеж не определяет конструкцию грузозахватных устройств.

Издание официальное ★ Перепечатка воспрещена

© Издательство стандартов, 1981
© ИПК Издательство стандартов, 1999
Переиздание с Изменениями

Таблица 1

Размеры, мм

| *L* | *B* | Грузоподъемность, т | Масса, кг, не более |
|---|---|---|---|
| 400 | 450 | 0,05; 0,10; 0,16; 0,25; 0,50 | 103 |
| 450 | 670 | 0,25; 0,50; 1,00 | 207 |
| 670 | 850 | 0,25; 0,50; 1,00; 2,00; 3,20 | 400 |
| | 1060 | | |
| 710 | 1300 | 2,00; 3,20 | 400 |
| 1000 | 1060 | 0,50; 1,00; 2,00; 3,20 | |
| | 1250 | | |

Пример условного обозначения грузозахватного устройства типа 1 с $L = 400$ мм, $B = 450$ мм, грузоподъемностью 0,50 т:

*Устройство грузозахватное 1-40-45-0,50 ГОСТ 15539—81*

4. Основные параметры и размеры грузозахватных устройств типа 2 должны соответствовать указанным на черт. 2 и в табл. 2 и 3.

**Тип 2**

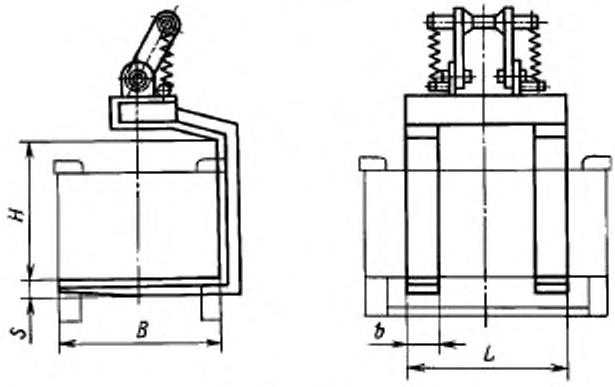


Черт. 2

Примечание. Чертеж не определяет конструкцию грузозахватных устройств.

Таблица 2

Размеры, мм

| *L* | *B* | *H* | Грузоподъемность, т | Масса, кг, не более | |
|---|---|---|---|---|---|
| | | | | Тип 2 | Тип 3 |
| 400 | 400 | 360 | 0,05; 0,10; 0,16; 0,25; 0,50 | 47 | 49 |
| | | 450 | | | |
| | | 560 | | | |
| 450 | 600 | 560 | 0,25; 0,50; 1,00 | 117 | 99 |
| | | 710 | | | |
| | | 900 | | | |
| | | 1120 | | | |
| | | 1250 | | | |

*Продолжение табл. 2*

Размеры, мм

| *L* | *B* | *H* | Грузоподъемность, т | Масса, кг, не более | |
|---|---|---|---|---|---|
| | | | | Тип 2 | Тип 3 |
| 670 | 800 | 560 | 0,25; 0,50; 1,00; 2,00; 3,20 | 350 | |
| | | 710 | | | |
| | | 900 | | | |
| | | 1120 | | | |
| | 1000 | 710 | | | |
| | | 900 | | | |
| | | 1120 | | | |
| | | 1250 | | | |
| 710 | 1200 | 1400 | 2,00; 3,20 | | |
| 1000 | 1000 | 710 | 0,50; 1,00; 2,00; 3,20 | | |
| | | 900 | | | |
| | | 1120 | | | |
| | | 1250 | | | |

Таблица 3

| Грузоподъемность, т | *S*, мм, не более | *b*, мм, не более |
|---|---|---|
| 0,05—0,25 | 30 | 80 |
| 0,50 | | 120 |
| 1,00 | 40 | |
| 2,00 | | 150 |
| 3,20 | 50 | |

Пример условного обозначения грузозахватного устройства типа 2 с $L = 450$ мм, $B = 600$ мм, $H = 560$ мм и грузоподъемностью 0,25 т:

*Устройство грузозахватное 2-45-60-56-0,25 ГОСТ 15539—81*

3, 4. **(Измененная редакция, Изм. № 1, 2).**

5. Основные параметры и размеры грузозахватных устройств типа 3 должны соответствовать указанным на черт. 3 и в табл. 2 и 3.

**Тип 3**

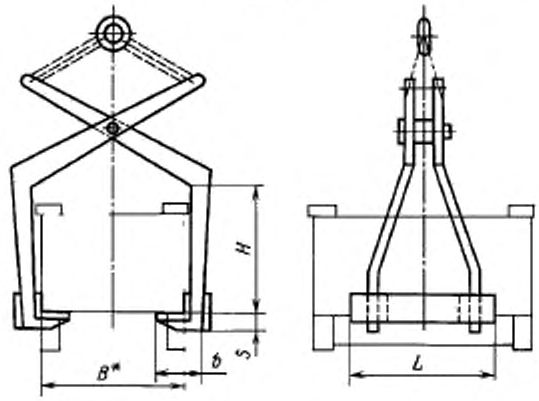


* В рабочем положении.

Черт. 3

Примечание. Чертеж не определяет конструкцию грузозахватных устройств.

Пример условного обозначения грузозахватного устройства типа 3 с $L$ = 450 мм, $B$ = 600 мм, $H$ = 900 мм и грузоподъемностью 0,50 т:

*Устройство грузозахватное 3-45-60-90-0,50 ГОСТ 15539—81*

6. Основные параметры и размеры грузозахватных устройств типа 4 должны соответствовать указанным на черт. 4 и в табл. 4.

**Тип 4**

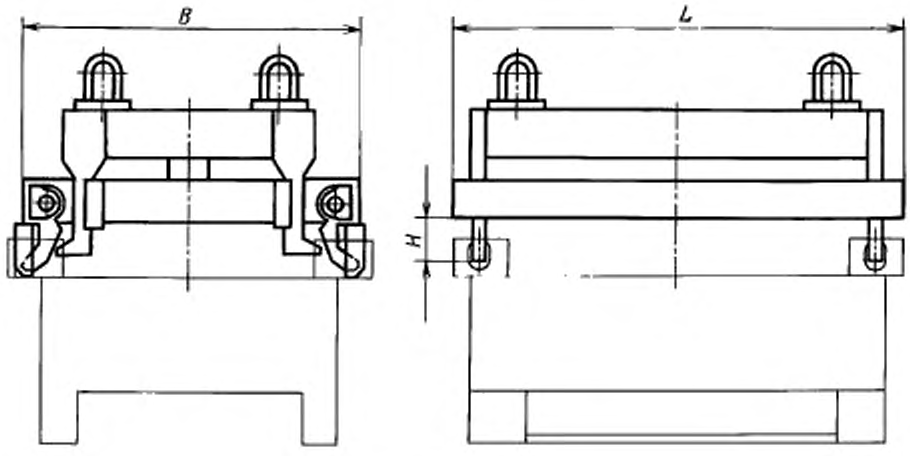


Черт. 4

Примечание. Чертеж не определяет конструкцию грузозахватных устройств.

Таблица 4

Размеры, мм

| $L$ | $B$ | $H$, не менее | Грузоподъемность, т | Масса, кг, не более |
|---|---|---|---|---|
| 600 | 400 | 100 | 0,05; 0,10; 0,16; 0,25; 0,50 | 40 |
| 800 | 600 | | 0,25; 0,50; 1,00 | 90 |
| 1000 | 800 | | 0,25; 0,50; 1,00; 2,00 | 117 |
| 1200 | 1000 | | 0,25; 0,50; 1,00; 2,00; 3,20 | 200 |
| 1600 | | | | |

Пример условного обозначения грузозахватного устройства типа 4 с $L$ = 1200 мм, $B$ = 1000 мм и грузоподъемностью 1,00 т:

*Устройство грузозахватное 4-120-100-1,00 ГОСТ 15539—81*

**(Измененная редакция, Изм. № 1, 2).**

7. Таблицы применения грузозахватных устройств для тары и поддонов даны в приложениях 1—4.

*ПРИЛОЖЕНИЕ 1*
*Справочное*

**Применение грузозахватных устройств типа 1 для тары и поддонов**

Размеры, мм

| Грузоподъемность, т | Устройство грузозахватное | | Тара типа 1 исполнений 1—4 по ГОСТ 14861 | | Тара типа 2 по ГОСТ 14861 | | Поддон ящичный и стоечный по ГОСТ 9570 | |
|---|---|---|---|---|---|---|---|---|
| | *L* | *B* | *L* | *B* | *L* | *B* | *L* | *B* |
| 0,05<br>0,10<br>0,16<br>0,25<br>0,50 | 400 | 450 | 600 | 400 | 600 | 400 | — | — |
| 0,25<br>0,50<br>1,00 | 450 | 670 | 800 | 600 | 800 | 600 | — | — |
| 0,25<br>0,50<br>1,00<br>2,00<br>3,20 | 670 | 850 | 1000 | 800 | 10000 | 800 | 1240 | 835<br>840 |
| 0,25<br>0,50<br>1,00<br>2,00<br>3,20 | 670 | 1060 | 1200 | 800 | 1200 | 800 | — | — |
| 2,00<br>3,20 | 710 | 1300 | — | — | — | — | 1840<br>1640 | 1240 |
| 0,50<br>1,00<br>2,00<br>3,20 | 1000 | 1060 | 1600 | 1000 | 1600 | 1000 | — | — |
| 1,00<br>2,00<br>3,20 | 1000 | 1250 | 1600 | 1200 | 1600 | 1200 | — | — |

*ПРИЛОЖЕНИЕ 2*
*Справочное*

**Применение грузозахватных устройств типа 2 для тары и поддонов**

Размеры, мм

| Грузоподъемность, т | Устройство грузозахватное | | Тара типа 1 исполнений 1—4 по ГОСТ 14861 | | Тара типа 2 по ГОСТ 14861 | | Поддон ящичный и стоечный по ГОСТ 9570 | | Поддон плоский по ГОСТ 9078 | |
|---|---|---|---|---|---|---|---|---|---|---|
| | *L* | *B* | *L* | *B* | *L* | *B* | *L* | *B* | *L* | *B* |
| 0,05<br>0,10<br>0,16<br>0,25<br>0,50 | 400 | 400 | 600 | 400 | 600 | 400 | — | — | — | — |
| 0,25<br>0,50<br>1,00 | 450 | 600 | 800 | 600 | 800 | 600 | — | — | — | — |
| 0,25<br>0,50<br>1,00<br>2,00<br>3,20 | 670 | 800 | 1000<br>1200 | 800 | 1000<br>1200 | 800 | 1240 | 835<br>840 | 1200 | 800<br>1000 |
| 0,25<br>0,50<br>1,00<br>2,00<br>3,20 | 670 | 1000 | 1200 | 1000 | 1200 | 1000 | 1240 | 1040 | — | — |
| 2,00<br>3,20 | 710 | 1200 | — | — | — | — | 1640<br>1840 | 1240 | 1600<br>1800 | 1200 |
| 0,50<br>1,00<br>2,00<br>3,20 | 1000 | 1000 | 1600 | 1000 | 1600 | 1000 | — | — | — | — |

*ПРИЛОЖЕНИЕ 3*
*Справочное*

**Применение грузозахватных устройств типа 3 для тары и поддонов**

Размеры, мм

| Грузоподъемность, т | Устройство грузозахватное | | Тара типа 1 исполнений 1—4 по ГОСТ 14861 | | Тара типа 2 по ГОСТ 14861 | | Поддон ящичный и стоечный по ГОСТ 9570 | | Поддон плоский по ГОСТ 9078 | |
|---|---|---|---|---|---|---|---|---|---|---|
| | *L* | *B* | *L* | *B* | *L* | *B* | *L* | *B* | *L* | *B* |
| 0,05<br>0,10<br>0,16<br>0,25<br>0,50 | 400 | 400 | 600 | 400 | 600 | 400 | — | — | — | — |
| 0,25<br>0,50<br>1,00 | 450 | 600 | 800 | 600 | 800 | 600 | — | — | — | — |
| 0,25<br>0,50<br>1,00<br>2,00<br>3,20 | 670 | 800 | 1000<br>1200 | 800 | 1000<br>1200 | 800 | 1240 | 835<br>840 | 1200 | 800<br>1000 |
| 0,25<br>0,50<br>1,00<br>2,00<br>3,20 | 670 | 1000 | 1200 | 1000 | 1200 | 1000 | 1240 | 1040 | — | — |
| 2,00<br>3,20 | 710 | 1200 | — | — | — | — | 1640<br>1840 | 1240 | 1600<br>1800 | 1200 |
| 0,50<br>1,00<br>2,00<br>3,20 | 1000 | 1000 | 1600 | 1000 | 1600 | 1000 | — | — | — | — |

*ПРИЛОЖЕНИЕ 4*
*Справочное*

**Применение грузозахватных устройств типа 4 для тары**

Размеры, мм

| Грузоподъемность, т | Устройство грузозахватное | | Тара типа 1 исполнений 1—4 по ГОСТ 14861 | | Тара типа 2 по ГОСТ 14861 | |
|---|---|---|---|---|---|---|
| | $l$, | $B$, не менее | $L_1$, не более | $B_1$, не более | $L_1$, не более | $B_1$, не более |
| 0,05<br>0,10<br>0,16<br>0,25<br>0,50 | 600 | 400 | 620 | 420 | 620 | 420 |
| 0,25<br>0,50<br>1,00 | 800 | 600 | 840 | 640 | 840 | 640 |
| 0,25<br>0,50<br>1,00<br>2,00 | 1000 | 800 | 1040 | 840 | 1040 | 840 |
| 0,25<br>0,50<br>1,00<br>2,00<br>3,20 | 1200<br>1600 | 1000 | 1240<br>1640 | 1040 | 1240<br>1640 | 1040 |

*ПРИЛОЖЕНИЯ 1—4.* **(Измененная редакция, Изм. № 2).**

## ИНФОРМАЦИОННЫЕ ДАННЫЕ

1. **РАЗРАБОТАН И ВНЕСЕН Министерством автомобильного и сельскохозяйственного машиностроения СССР**

   **РАЗРАБОТЧИКИ**

   **Р.Д. Антипов, Р.Д. Серова, Б.В. Зубов, Е.М. Земсков, С.Г. Новикова, В.И. Лагункова**

2. **УТВЕРЖДЕН И ВВЕДЕН В ДЕЙСТВИЕ Постановлением Государственного комитета СССР по стандартам от 12.02.81 № 671**

3. **ВЗАМЕН ГОСТ 15539—75**

4. **ССЫЛОЧНЫЕ НОРМАТИВНО-ТЕХНИЧЕСКИЕ ДОКУМЕНТЫ**

| Обозначение НТД, на который дана ссылка | Номер пункта, приложения |
|---|---|
| ГОСТ 9078—84 | 1; приложения 2, 3 |
| ГОСТ 9570—84 | 1; приложения 1—3 |
| ГОСТ 14861—91 | 1; приложения 1—4 |

5. **Ограничение срока действия снято Постановлением Госстандарта от 09.07.91 № 1232**

6. **ПЕРЕИЗДАНИЕ (февраль 1999 г.) с Изменениями № 1, 2, утвержденными в октябре 1986 г., июле 1991 г. (ИУС 1—87, 10—91)**

Редактор *Т.С. Шеко*
Технический редактор *В.Н. Прусакова*
Корректор *Р.А. Ментова*
Компьютерная верстка *В.И. Грищенко*

Изд. лиц. №021007 от 10.08.95. Сдано в набор 17.03.99. Подписано в печать 31.03.99. Усл. печ. л. 1,40. Уч.-изд. л. 0,80.
Тираж 207 экз. С2489 Зак. 812.

ИПК Издательство стандартов, 107076, Москва, Колодезный пер., 14.
Набрано в Издательстве на ПЭВМ
Калужская типография стандартов, ул. Московская, 256.
ПЛР № 040138

gost.e-ecolog.ru