УДК 621.822.6-2 : 006.354 Группа Г16

ГОСУДАРСТВЕННЫЙ СТАНДАРТ СОЮЗА ССР

КРЫШКИ ТОРЦОВЫЕ С КАНАВКАМИ НИЗКИЕ ДИАМЕТРОМ от 110 до 400 мм КОРПУСОВ ПОДШИПНИКОВ КАЧЕНИЯ

Конструкция и размеры

Low cups with grooves for diameters from 110 till 400 mm of pillow blocks. Construction and dimensions

ОКП 41 8422

ГОСТ 13219.12—81

Взамен ГОСТ 13219.12—67

Постановлением Государственного комитета СССР по стандартам от 9 апреля 1981 г. № 1927 срок действия установлен

с 01.01 1982 г.
до 01.01 1987 г.

Несоблюдение стандарта преследуется по закону

1. Настоящий стандарт распространяется на низкие торцовые крышки с канавками, устанавливаемые в корпусах подшипников качения по ГОСТ 13218.1-80—ГОСТ 13218.10-80, и предназначенные для герметизации подшипникового узла, осевой фиксации подшипника и восприятия осевых нагрузок.

2. Основные размеры крышек должны соответствовать указанным на чертеже и в таблице.

3. Технические требования — по ГОСТ 13219.17—81.

4. Дополнительные размеры элементов крышек — по рекомендуемому приложению к ГОСТ 13219.1—81.

Издание официальное ★ Перепечатка воспрещена

gost.e-ecolog.ru

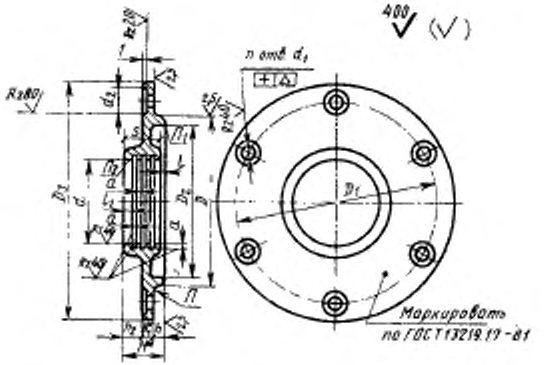

* Размеры для справок.

Размеры в мм

Обозначение крышки	D (пред. откл. по h9)	Диаметр вала или втулки $d_{ном}$	d (пред. откл. по A11)	D_1	D_2	D_3	d_1	d_2	n	Δ	H	h	h_1	h_2	l	l_1	s	α	Теоретическая масса, кг
ЖН 110×60	110	60	60	130	100	155	11	20	4	0,12	28	5	7	14	3	4	25	3	0,94
ЖН 110×75		75	75																0,93
ЖН 120×65	120	65	65	145	110	175	13	24					9			5			1,62
ЖН 120×80		80	80																1,56
ЖН 125×85	125	85	85	150	116	180													1,60
ЖН 130×75	130	75	75	155	118	185								13					1,82
ЖН 130×90		90	90																1,77
ЖН 140×80	140	80	80	165	128	195													1,95
ЖН 140×95		95	95																1,92
ЖН 150×85	150	85	85	180	138	210													2,28
ЖН 150×100		100	100																2,27
ЖН 160×90	160	90	90	190	148	220			6		33	6		18			30	4	2,64
ЖН 160×105		105	105																2,63
ЖН 170×95	170	95	95	200	158	230													2,86
ЖН 170×110		110	110																2,83
ЖН 180×100	180	100	100	210	165	240													3,04
ЖН 180×115		115	115																2,96
ЖН 190×105	190	105	105	220	175	250	15	26		0,15	35		10	19		6	32		3,60
ЖН 190×120		120	120																3,45
ЖН 200×110	200	110	110	230	185	260													3,88
ЖН 200×125		125	125																3,68

Продолжение

Размеры в мм

Обозначение крышки	D (пред. откл. по h9)	Диаметр пала или втулки $d_{ном}$	d (пред. откл. по A11)	D_1	D_2	D_3	d_1	d_2	n	Δ	H	h	h_1	h_2	l	l_1	s	a	Теоретическая масса, кг
ЖН 215	215	115	115	250	200	285	15	26	6	0,15	35	10	10	17	3	6	32	4	4,51
ЖН 215		140	140																4,40
ЖН 225×115	225	115	115	260	210	295	17	30			37	8	12	19		7	34	5	5,85
ЖН 230×150	230	150	150	270	216	305					42			22			39		6,23
ЖН 240×125	240	125	125	280	225	315													6,73
ЖН 250×160	250	160	160	290	236	325					43			23					6,95
ЖН 260×140	260	140	140	300	245	335													7,45
ЖН 270×170	270	170	170	310	256	345													7,68
ЖН 280×150	280	160	150	320	262	356					45	10	14	21	4	8	41		8,32
ЖН 290×180	290	180	180	330	272	365													8,50
ЖН 300×160	300	160	160	340	282	380													9,40
ЖН 310×190	310	190	190	350	292	390													9,60
ЖН 320×170	320	170	170	360	302	400													10,30
ЖН 320×200		200	200																10,00
ЖН 340×180	340	180	180	380	315	420					47		16			9	43		11,20
ЖН 340×220		220	220																10,70
ЖН 360×190	360	190	190	400	335	440													14,60
ЖН 360×240		240	240																14,20
ЖН 380×200	380	200	200	430	352	470	22	36			49		18			10	45		15,70
ЖН 400×220	400	220	220	450	372	490													16,80
ЖН 400×250		250	250																16,20

Пример условного обозначения низкой торцовой крышки с канавками диаметром D=140 мм, $d_{ном}$=80 мм:

Крышка ЖН 140×80 ГОСТ 13219.12—81

gostee-ecology.ru