2675-80
изм. 1, 2

ГОСУДАРСТВЕННЫЙ СТАНДАРТ
СОЮЗА ССР

ПАТРОНЫ САМОЦЕНТРИРУЮЩИЕ ТРЕХКУЛАЧКОВЫЕ

ОСНОВНЫЕ РАЗМЕРЫ

ГОСТ 2675—80
(СТ СЭВ 1574—79, СТ СЭВ 4852—84)

Издание официальное

ГОСУДАРСТВЕННЫЙ КОМИТЕТ СССР ПО СТАНДАРТАМ
Москва

gost.e-ecolog.ru

УДК 621.9-229.323.2.001.24:006.354 Группа Г27

ГОСУДАРСТВЕННЫЙ СТАНДАРТ СОЮЗА ССР

ПАТРОНЫ САМОЦЕНТРИРУЮЩИЕ ТРЕХКУЛАЧКОВЫЕ

Основные размеры

Self-centring three-jawchucks. Basic dimensions

ГОСТ 2675—80

(СТ СЭВ 1574—79, СТ СЭВ 4852—84)

Срок действия с 01.07.81 до 01.07.90

Несоблюдение стандарта преследуется по закону

1. Стандарт распространяется на самоцентрирующие спирально-реечные трехкулачковые патроны классов точности Н, П, В, А, устанавливаемые на шпиндели станков через переходные фланцы и непосредственно на фланцевые концы шпинделей.

2. Патроны должны изготавливаться типов:

1 — с цилиндрическим центрирующим пояском и с креплением через промежуточный фланец по ГОСТ 3889—80.

2 — с креплением непосредственно на фланцевые концы шпинделей под поворотную шайбу по ГОСТ 12593—72;

3 — с креплением непосредственно на фланцевые концы шпинделей по ГОСТ 12595—85.

1, 2. **(Измененная редакция, Изм. № 1).**

3. Патроны всех типов изготавливаются исполнений:

1 — с цельными кулачками,

2 — со сборными кулачками.

4. Основные размеры патронов типов 1, 2, 3 должны соответствовать указанным на черт. 1 и в табл. 1.

Издание официальное

Перепечатка воспрещена

© Издательство стандартов, 1988

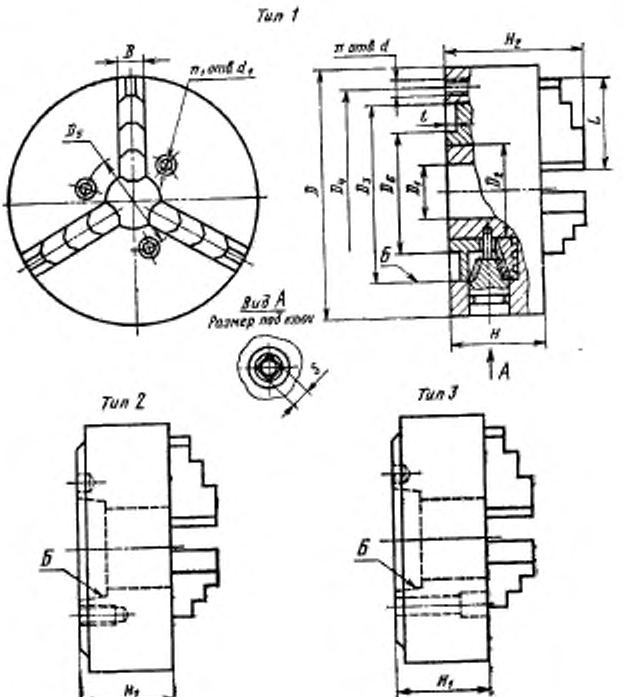
Тип 1
B
n_1 отв d_1
D_5
n отв d
H_2
L
l
D
D_4
D_3
D_6
D_1
D_2
Б
H
A
Вид А
Размер под ключ
S
Тип 2
Б
H_1
Тип 3
Б
H_1

Черт. I

Таблица 1

Размеры, мм

Обозначение патрона						D	Условный размер конца шпинделя типа		D_1, не менее	D_2	H	H_1	H_2	L	B	S	Масса, кг, не более
типа 1		типа 2		типа 3							Не более						
исполнения		исполнения		исполнения													
1	2	1	2	1	2		2	3									
7100-0001	—	—	—	—	—	80	—	—	16	33	50	—	70	32	12	6	2
7100-0002	—	—	—	—	—	100			20	38	55	—	80	42	15	9	4
7100-0003	—	—	7100-0025	—	—	125	3	—	25	50	60	65	90	51	20		6
—	—	—	7100-0026	—	—		4										
7100-0005	7100-0006	7100-0027	7100-0028	—	—	160			40	75	65	75	105	70	28	11	12
—	—	—	7100-0029	7100-0030	—	—	5										
7100-0007	7100-0008	7100-0031	7100-0032	7100-0059	7100-0060	200		4	50	100	75	85	125	85			17
—	—	—	7100-0033	7100-0034	—	—	6	—									
7100-0009	7100-0010	7100-0035	7100-0036	7100-0061	7100-0062	250		5	65	125	85	95	140	105	36	14	31
—	—	—	7100-0037	7100-0038	—	—	8	—									
7100-0011	7100-0012	7100-0039	7100-0040	7100-0063	7100-0064	315	6	6	80	150	95	100	160	125			50
—	—	—	7100-0041	7100-0042	—	—		—									
7100-0015	7100-0016	7100-0043	7100-0044	7100-0065	7100-0066	400	8	8	100	200	105	110	190	145	46	17	90
—	—	—	7100-0045	7100-0046	—	—	11	—									
7100-0017	—	7100-0047	7100-0048	—	—	500	8	—	140	260	115	120	200	170 145*			140
—	7100-0018	7100-0049	7100-0050	7100-0067	7100-0068		11	11									
7100-0019	—	7100-0051	7100-0052	—	—	630		—	190	360	125	130	210	225 160*	60		190
—	7100-0020	7100-0053	7100-0054	7100-0069	7100-0070		15	15									

* Размеры для патронов исполнения 2.

Пример условного обозначения патрона типа 1, диаметром 200 мм с цельными кулачками, класса точности Н:

Патрон 7100-0007 ГОСТ 2675—80

То же, патрона типа 2 диаметром 200 мм, устанавливаемого на шпиндель с условным размером 5, со сборными кулачками, класса точности П:

Патрон 7100—0032—П ГОСТ 2675—80

5. Присоединительные размеры патронов типа 1 должны соответствовать указанным на черт. 1 и в табл. 2.

Таблица 2

Размеры, мм

Номинальный диаметр патрона	D_3 (поле допуска H7)	D_4	D_5	D_6	d	d_1	l	n	n_1
80	55	66	—	38	M6	—	3	3	—
100	72	86		45	M8				
125	95	108		60			4		
160	130	142	62,0	86		9			3
200	165	180	82,6	110	M10	11	5		
250	210	226	104,8	142	M12				
315	270	290	133,4	165		13	6		3
400	340	368	171,4	218	M16	17			
500	440	465	235,0	290		22		6	
630	560	595	330,2	390		26			

6. Присоединительные размеры патронов типов 2 и 3 должны соответствовать указанным на черт. 2 и в табл. 3.

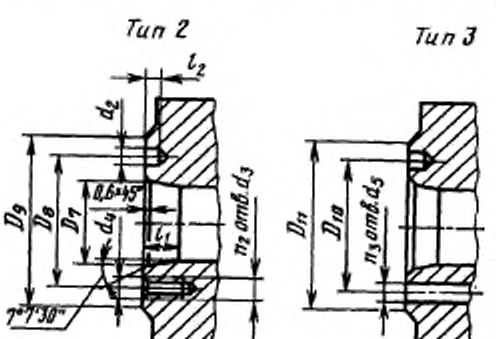

Черт. 2

Таблица 3

Размеры, мм

Условный размер конуса шпинделя станка	D_7		D_6	D_8	D_{10}	D_{11}	d_3 (пред. откл. +0,1)	d_5	d_4	d_2	l_1 не менее	l_2 не менее	n_2	n_3
	Номин.	Пред. откл.												
3	53,975	+0,003 −0,005	75	102	—	—	—	M10	12	12	10	6,5	3	—
4	63,513		85	112	82,6	108	14,70							3
5	82,563	+0,004 −0,006	104,8	135	104,8	133	16,30				12		4	6
6	106,375		133,4	170	133,4	165	19,45	M12	14	14	13			
8	139,719	+0,004 −0,008	171,4	220	171,4	210	24,20	M16	18	18	14	8		
11	196,869	+0,004 −0,010	235	290	235	280	29,40	M20	22	20 или 22	16	10	6	
15	285,775	+0,004 −0,012	330,2	400	330,2	380	35,70	M24	26	24 или 26	17			

4—6. **(Измененная редакция, Изм. № 1, 2).**

7. Присоединительные размеры для кулачков исполнения 2 должны соответствовать указанным на черт. 3 и в табл. 4.

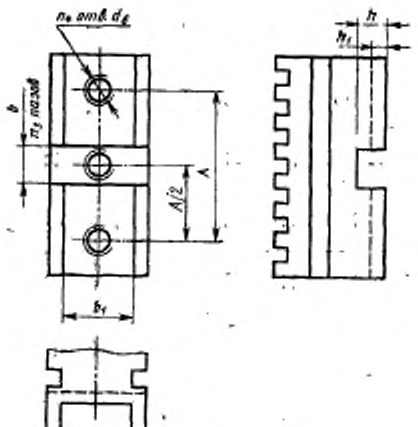

Черт. 3

Таблица 4

Размеры, мм

Диаметр патрона D	h	h_2	b	b_1	d_5	n_5	n_4	A
160	5	3	12	12	М8	1	2	40
200			15	15	М10			50
250	7	3	20	20	М12			65
315	8	4					3	80
400	9	4	25	25	М16			95
500						2	4	
630			30	30	М20	3	5	

8. Смещение осей отверстий d_1, d_2, d_3, d_4, d_5 от номинального расположения для патронов диаметром до 500 мм — 0,1 мм, свыше 500 мм — 0,15 мм; база — отверстие Б (допуск зависимый).

(Измененная редакция, Изм. № 1).

9. Неуказанные предельные отклонения размеров — по рабочим чертежам.

10. Патроны всех типов должны изготавливаться по рабочим чертежам, утвержденным в установленном порядке.

11. **(Исключен, Изм. № 1).**

12. Технические условия — по ГОСТ 1654—86.

(Введен дополнительно, Изм. № 2).

Приложение. **(Исключено, Изм. № 2).**

ИНФОРМАЦИОННЫЕ ДАННЫЕ

1. **РАЗРАБОТАН И ВНЕСЕН** Министерством станкостроительной и инструментальной промышленности СССР

ИСПОЛНИТЕЛИ

В. С. Белов, М. Д. Шишеев, А. И. Крохотин, А. П. Абрамов

2. **УТВЕРЖДЕН И ВВЕДЕН В ДЕЙСТВИЕ** Постановлением Государственного комитета СССР по стандартам от 24.06.80 № 3016

3. Срок проверки 1993 г., периодичность проверки — 10 лет

4. Стандарт полностью соответствует требованиям СТ СЭВ 1574—79 и СТ СЭВ 4852—84 в части присоединительных размеров зажимного устройства типа 3

5. Взамен ГОСТ 2675—71

6. **ССЫЛОЧНЫЕ НОРМАТИВНО-ТЕХНИЧЕСКИЕ ДОКУМЕНТЫ**

Обозначение НТД, на который дана ссылка	Номер пункта
ГОСТ 1654—86	11
ГОСТ 3889—80	2
ГОСТ 12593—72	2
ГОСТ 12595—85	2

7. **ПЕРЕИЗДАНИЕ** (август 1987 г.) с **ИЗМЕНЕНИЯМИ № 1, 2**, утвержденными в мае 1982 г., июле 1987 г. (ИУС 8—82, 11—87).

Редактор *В. С. Аверина*
Технический редактор *В. Н. Малькова*
Корректор *А. М. Трофимова*

gost.e-ecolog.ru

Сдано в наб. 06.01.88 Подп. к печ. 15.02.88 0,75 усл. п. л. 0,75 усл. кр.-отт. 0,39 уч.-изд. л. Тираж 7 000 экз. Цена 3 коп.

Ордена «Знак Почета» Издательство стандартов, 123840, Москва, ГСП, Новопресненский пер., 3
Тип. «Московский печатник». Москва, Лялин пер., 6. Зак. 161