УДК 621.983.5.06 : 006.354 Группа Г22

ГОСУДАРСТВЕННЫЙ СТАНДАРТ СОЮЗА ССР

УПОРЫ ГРИБКОВЫЕ

Конструкция и размеры

Mushroom-shaped stops.
Design and dimensions

ГОСТ 18743—80*

Взамен
ГОСТ 18743—73

ОКП 39 6330

Постановлением Государственного комитета СССР по стандартам от 31 декабря 1980 г. № 6288 срок введения установлен

с 01.01.82

Проверен в 1985 г.

Несоблюдение стандарта преследуется по закону

1. Конструкция и размеры грибковых упоров должны соответствовать указанным на чертеже и в таблице.

Издание официальное Перепечатка воспрещена

★

* *Переиздание (декабрь 1986 г.) с Изменением № 1, утвержденным в декабре 1985 г. (ИУС № 4—86).*

gost.e-ecolog.ru

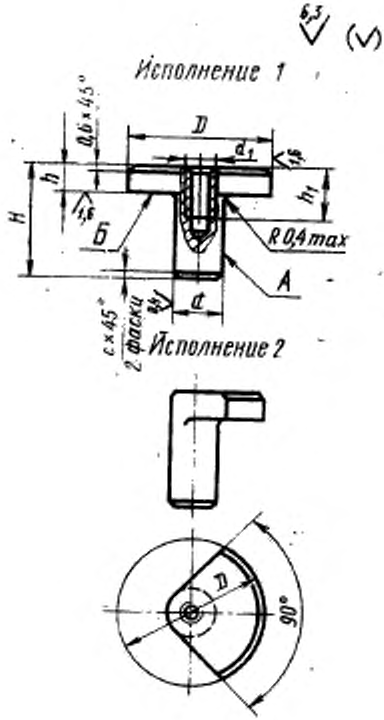
6,3
(✓)
Исполнение 1
0,6×45°
D
d1
1,6
h
h1
H
1,6
Б
R 0,4 max
A
c×45°
2 фаски
d
Исполнение 2
D
90°

Размеры в мм

Обозначение упора	Применяемость	Исполнение	D (поле допуска h11)	d (поле допуска n6)	d_1	H	h	h_1	c	Масса, 1000 шт., кг, не более
1050-0831		1	4	3,2	—	8	2	—	0,6	0,48
1050-0832		2								0,36
1050-0833		1	6							1,07
1050-0834		2								0,87
1050-0835		1				10	3			1,31
1050-0836		2								0,96
1050-0837		1	8	4,0			2			1,79
1050-0838		2								1,39
1050-0839		1				12	3			2,28
1050-0841		2								1,68
1050-0842		1	10							3,08
1050-0843		2								2,08
1050-0844		1	12	6,3		16	4			6,70
1050-0845		2								4,70
1050-0846		1	16							8,70
1050-0847		2								5,70
1050-0848		1		8,0	M4	22	6	10		15,30
1050-0849		2								10,80
1050-0851		1	20			20	4			16,30
1050-0852		2								11,30
1050-0853		1				22	6			21,30
1050-0854		2								13,80
1050-0855		1				25	8			26,70
1050-0856		2								16,70
1050-0857		1					10			30,60
1050-0858		2								18,20
1050-0859		1	25	10,0	M6		6	14		34,70
1050-0861		2								23,20

Продолжение

Размеры в мм

Обозначение упора	Применяемость	Исполнение	D (поле допуска h11)	d (поле допуска n6)	d_1	H	h	h_1	c	Масса, 1000 шт. кг, не более
1050-0862		1	25	10,0	M6	25	8	14	0,6	41,50
1050-0863		2								26,00
1050-0864		1				28	10			49,60
1050-0865		2								30,30
1050-0866		1				30	12			56,10
1050-0867		2								33,00
1050-0868		1	32			25	6			49,70
1050-0869		2								30,70
1050-0871		1					8			61,50
1050-0872		2								36,00
1050-0873		1				28	10			74,20
1050-0874		2								42,65
1050-0875		1				30	12			85,70
1050-0876		2								47,80
1050-0877		1	40	12,0		28	6		1,0	75,90
1050-0878		2								46,40
1050-0879		1					8			96,81
1050-0881		2								57,79
1050-0882		1				32	10			117,53
1050-0883		2								69,47
1050-0884		1					12			138,54
1050-0885		2								76,77
1050-0886		1		16,0	M8	36	8	16		123,20
1050-0887		2								83,70
1050-0888		1					10			139,70
1050-0889		2								90,30
1050-0891		1				40	12			162,60
1050-0892		2								103,40
1050-0893		1					14			179,10
1050-0894		2								110,55

Пример условного обозначения упора размерами D=8 мм, h=3 мм, исполнения 1:

Упор 1050-0839 ГОСТ 18743—80

(Измененная редакция, Изм. № 1).

2. Материал — сталь марки 45 по ГОСТ 1050—74.

3. Твердость — 42 . . . 46 $HRC_э$.

(Измененная редакция, Изм. № 1).

4. Допуск торцового биения поверхности *Б* относительно поверхности *А* — по 7-й степени точности ГОСТ 24643—81.

5. Допускается выполнение упора без резьбового отверстия d_1 на глубину h_1.

6. Технические требования — по ГОСТ 18824—80.

7. Маркировать на бирке: условное обозначение упора без наименования и товарный знак предприятия-изготовителя.

8. Пример применения грибковых упоров дан в справочном приложении к ГОСТ 18740—80.

gost.e-ecolog.ru