УДК 621.983.5.06 : 006.354 Группа Г22

ГОСУДАРСТВЕННЫЙ СТАНДАРТ СОЮЗА ССР

УПОРЫ УТОПАЮЩИЕ С ОТВЕРСТИЕМ ПОД ПРУЖИНУ КРУЧЕНИЯ

Конструкция и размеры

Countersunk stops with a twist spring hole. Design and dimensions

ГОСТ 18750—80*

Взамен ГОСТ 18750—73

ОКП 39 6330

Постановлением Государственного комитета СССР по стандартам от 31 декабря 1980 г. № 6289 срок введения установлен

с 01.01.82

Проверен в 1985 г.

Несоблюдение стандарта преследуется по закону

1. Конструкция и размеры утопающих упоров с отверстием под пружину кручения должны соответствовать указанным на чертеже и в таблице.

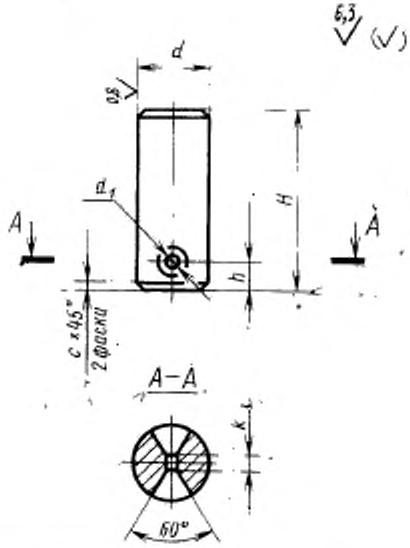

Издание официальное **Перепечатка воспрещена**

★

* *Переиздание (декабрь 1986 г.) с Изменением № 1, утвержденным в декабре 1985 г. (ИУС № 4—86).*

gost.e-ecolog.ru

Размеры в мм

Обозначение упора	Применяемость	d (поле допуска d9)	d_1	H	h	k	c	Масса, кг, не более
1050-0981		2,5	0,8	16	3	1	0,2	0,001
1050-0982				18				0,001
1050-0983		3,2		16				0,001
1050-0984				20				0,001
1050-0985		4,0	1,6	18	4	2	0,6	0,002
1050-0986				22				
1050-0987		6,3		20				0,004
1050-0988				24				0,005
1050-0989		8,0	2,5	22	5	4		0,008
1050-0991				25				0,010
1050-0992		10,0		28				0,017
1050-0993				32				0,020
1050-0994		12,0		36				0,032
1050-0995				40				0,035
1050-0996		16,0		45	8	6		0,071
1050-0997				50				0,079

Пример условного обозначения упора размерами d=10 мм, H=28 мм:

Упор 1050-0992 ГОСТ 18750—80

(Измененная редакция, Изм. № 1).

2. Материал — сталь марки 45 по ГОСТ 1050—74.

3. Твердость — 42 . . . 46 $HRC_э$.

(Измененная редакция, Изм. № 1).

4. Технические требования — по ГОСТ 18824—80.

5. Маркировать на бирке: условное обозначение упора без наименования и товарный знак предприятия-изготовителя.

6. Пример применения утопающих упоров с отверстием под пружину кручения дан в справочном приложении.

ПРИЛОЖЕНИЕ
Справочное

ПРИМЕР ПРИМЕНЕНИЯ УТОПАЮЩИХ УПОРОВ С ОТВЕРСТИЕМ ПОД ПРУЖИНУ КРУЧЕНИЯ

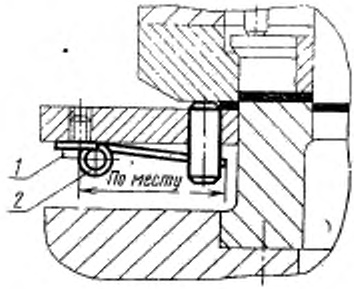

1—винт по ГОСТ 1491—80; 2—пружина по ГОСТ 18751—80

gost.e-ecolog.ru