УДК 621.643.4:006.354 Группа Г18

ГОСУДАРСТВЕННЫЙ СТАНДАРТ СОЮЗА ССР

СОЕДИНЕНИЯ ТРУБОПРОВОДОВ С ВРЕЗАЮЩИМСЯ КОЛЬЦОМ КОНЦЕВЫЕ

Конструкция и основные размеры

End tube connections with cut ring. Construction and basic dimensions

ГОСТ 24074—80

Взамен ГОСТ 15766—70 и ГОСТ 21840—76

Постановлением Государственного комитета СССР по стандартам от 8 апреля 1980 г. № 1586 срок действия установлен

с 01.07. 1981 г.
до 01.07. 1991 г.

Несоблюдение стандарта преследуется по закону

1. Настоящий стандарт распространяется на концевые соединения трубопроводов с врезающимся кольцом, работающие в условиях неагрессивных сред при температуре от 233 К (минус 40°С) до 393 К (плюс 120°С).

2. Конструкция и основные размеры соединений трубопроводов должны соответствовать указанным на чертеже и в таблице.

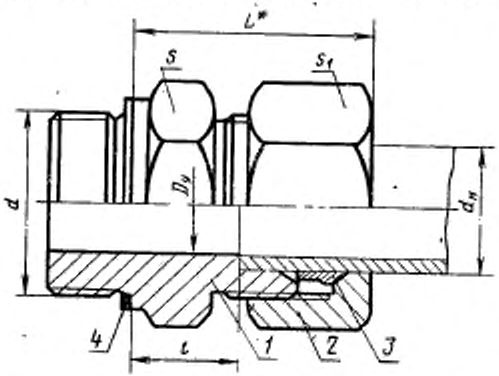

* Размер для справок.

1—штуцер по ГОСТ 21858—78; *2*—накидная гайка по ГОСТ 23353—78; *3*—врезающееся кольцо по ГОСТ 23354—78; *4*—прокладка исполнения 1 по ГОСТ 23358—78

gost.e-ecolog.ru

Размеры в мм

Группа	Наружный диаметр трубы $d_н$	Условный проход D_y	Резьба d		L	l	Размеры „под ключ"			Масса 1000 шт., кг, не более
							S для резьбы		S_1	
			метрическая	трубная			метрической	трубной		
1	4	2,5	M8×1	1/8"	20	9,5	14		10	29
	5	3,0			21	8,0			12	33
	6	4,0	M10×1							34
	8	6,0			22	10,0			14	47
2	6	4,0	M10×1	1/8"	23	8,5	14		14	32
	8	6,0	M12×1,5	1/4"	25	10,0	17	19	17	64
	10	8,0	M14×1,5		26	11,0	19		19	82
	12	10,0	M16×1,5	3/8"	28	12,5	22		22	112
	16	12,0	M22×1,5	1/2"	30	13,5	27		30	175
	18	15,0			32	14,5			32	230
	22	20,0	M27×2	3/4"	34	16,5	32		36	312
	28	25,0	M33×2	1"	36	17,5	41		41	442
	34	32,0	M42×2	1 1/4"	41		50		50	769
	42	40,0	M48×2	1 1/2"	43	19,0	55		60	1010
3	6	3,0	M12×1,5	1/4"	28	13,0	17	19	17	71
	8	4,0	M14×1,5		30	15,0	19		19	97
	10	5,0	M16×1,5	3/8"	33		22		22	110
	12	6,0	M18×1,5		35	17,0	24	22	24	128
	14	8,0	M20×1,5	1/2"	39	19,0	27		27	167
	16	10,0	M22×1,5			18,5			30	207
	20	12,0	M27×2	3/4"	43	20,5	32		36	330
	25	15,0	M33×2	1"	49	23,0	41		46	556
	30	20,0	M42×2	1 1/4"	52	23,5	50		50	837
	38	25,0	M48×2	1 1/2"	59	26,0	55		60	1160

Примечание. Размер L указан при затянутом состоянии соединения.

Пример условного обозначения соединения группы 1 с $d_н$=6 мм с метрической резьбой ввертной части М10×1:

Соединение 1—6—М10×1 ГОСТ 24074—80

То же, с трубной резьбой ввертной части $^1/_8$″:

Соединение 1—6—$^1/_8$″ ГОСТ 24074—80

3. Условные давления для каждой группы соединений приведены в ГОСТ 22525—77, рекомендуемое приложение 1.

4. Технические требования, правила приемки, методы испытаний, маркировка, упаковка, транспортирование и хранение — по ГОСТ 15763—75.

Изменение № 1 ГОСТ 24074—80 Соединения трубопроводов с врезающимся кольцом концевые. Конструкция и основные размеры

Утверждено и введено в действие Постановлением Государственного комитета СССР по управлению качеством продукции и стандартам от 26.10.89 № 3203

Дата введения 01.07.90

Наименование стандарта. Исключить слова: **«и основные размеры»**, «and basic dimensions»; заменить слово: **«концевые» на «ввертные».**

Под наименованием стандарта проставить код: ОКП 41 9300.

Пункт 1 изложить в новой редакции: «1. Настоящий стандарт распространяется на ввертные соединения трубопроводов с врезающимся кольцом с углом конуса штуцера 24°».

Пункт 2. Заменить обозначение размера: $d_н$ на $D_н$;

чертеж. Подрисуночная подпись. Позицию *4* изложить в новой редакции: «*4* — прокладка по ГОСТ 23358—87»;

таблица. Графа «Резьба *d*» и пример условного обозначения. Обозначение трубной резьбы дополнить буквой: *G*; из обозначений трубной резьбы исключить знак″. (Например, *G* 1/8);

таблицу (группа 2) для условных проходов 12,0 и 32,0 изложить в новой редакции:

(Продолжение см. с. 142)

Группа	Наружный диаметр трубы $D_н$	Условный проход $D_у$	Резьба d		L	l	Размер „под ключ"			Масса 1000 шт., кг, не более
							S для резьбы		S_1	
			метрическая	трубная			метрической	трубной		
2	15	12,0	М18×1,5	G 1/2	32	16,0	24	22	27	108
	(16)		М22×1,5		30	13,5	27	27	30	141
	(34)	32,0	М42×2	G 1 1/4	41	17,5	50	50	50	466
	35									487

графа «Масса 1000 шт., кг, не более». Заменить значения: 29 на 13, 33 на 16, 34 на 18, 47 на 21, 32 на 27, 64 на 42, 82 на 55, 112 на 73, 230 на 146, 312 на 205, 442 на 284, 1010 на 631, 71 на 52, 97 на 67, 110 на 91, 128 на 112, 167 на 160, 207 на 178, 330 на 277, 556 на 512, 837 на 705, 1160 на 989;

графа S. Для $D_н$ 4 и 5 мм группы 1 заменить значение: 14 на 12;

таблицу дополнить примечаниями — 2—4: «2. Размеры, приведенные в скобках, непредпочтительны.

3. При новом проектировании трубную резьбу применять не допускается.

4. Масса установлена для соединения с метрической резьбой и медной прокладкой».

(ИУС № 2 1990 г.)

gost.e-ecolog.ru