УДК 621.983.5.06 : 006.354 Группа Г22

ГОСУДАРСТВЕННЫЙ СТАНДАРТ СОЮЗА ССР

ФИКСАТОРЫ УСИЛЕННЫЕ

Конструкция и размеры

Reinforced locators. Design and dimensions

ГОСТ 18775—80*

Взамен ГОСТ 18775—73

ОКП 39 6330

Постановлением Государственного комитета СССР по стандартам от 31 декабря 1980 г. № 6292 срок введения установлен

с 01.01.82

Проверен в 1985 г.

Несоблюдение стандарта преследуется по закону

1. Конструкция и размеры усиленных фиксаторов должны соответствовать указанным на чертеже и в таблице.

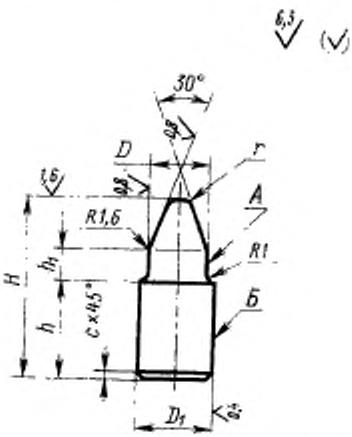

Издание официальное Перепечатка воспрещена

★

* Переиздание (декабрь 1986 г.) с Изменением № 1, утвержденным в декабре 1985 г. (ИУС № 4—86).

gost.e-ecolog.ru

Размеры в мм

Обозначение фиксатора	Применяемость	D (поле допуска h9)	D_1 (поле допуска n6)	H	h	h_1	r	c	Масса, кг, не более
1052-1011		От 2 до 3	4,0	14	10	2	0,6	0,6	0,001
1052-1012				16		3			
1052-1013		Св. 3 до 5	6,3	18	12	2			0,002
1052-1014						3			0,003
1052-1015				20		4			
1052-1016		Св 5 до 7	8,0		14	3	1,0		0,006
1052-1017				22		4			0,007
1052-1018				24		6			
1052-1019		Св. 7 до 9	10,0		16	3			0,012
1052-1021				26		4			0,013
1052-1022				28		6			0,014
1052-1023		Св. 9 до 11	12,0		18	3		1,0	0,021
1052-1024				30		4			0,023
1052-1025				34		6			0,025
1052-1026				36		8			0,027
1052-1027		Св. 11 до 13	14,0	34	20	3	2,0		0,035
1052-1028						4			
1052-1029				36		6			0,038
1052-1031				38		8			0,040
1052-1032		Св. 13 до 15	16,0	36	22	3		1,0	0,050
1052-1033						4			
1052-1034				38		6			0,053
1052-1035				40		8			0,060
1052-1036		Св. 15 до 17	18,0	38	24	3			0,070
1052-1037						4			
1052-1038				40		6			
1052-1039				42		8			0,075
1052-1041				45		10			0,080
1052-1042		Св. 17 до 19	20,0	40	26	3			0,089
1052-1043						4			
1052-1044				42		6			0,094

Продолжение

Размеры в мм

Обозначение фиксатора	Применяемость	D (поле допуска h9)	D_1 (поле допуска n6)	H	h	h_1	r	c	Масса, кг, не более
1052-1045		Св. 17 до 19	20,0	45	26	8	2,0	1,0	0,100
1052-1046				48		10			0,107
1052-1047		Св. 19 до 21	22,0	42	28	3	4,0		0,114
1052-1048						4			
1052-1049				45		6			0,122
1052-1051				48		8			0,131
1052-1052				50		10			0,136
1052-1053				53		12			0,144

Примечание. Масса подсчитана для наибольшего рабочего размера фиксатора D.

Пример условного обозначения фиксатора размерами $D=2{,}35$ мм, $h_1=2$ мм:

Фиксатор 1052-1011/02350 ГОСТ 18775—80

2. Материал — сталь марки У8А по ГОСТ 1435—74.

3. Твердость — 51...55 $HRC_э$.

(Измененная редакция, Изм. №1).

Допуск радиального биения поверхности A относительно поверхности $Б$ — по 6-й степени точности ГОСТ 24643—81.

5. Допуск цилиндричности поверхностей A и $Б$ на всей длине — по 8-й степени точности ГОСТ 24643—81.

6. Технические требования — по ГОСТ 18824—80.

7. Маркировать на бирке: условное обозначение фиксатора без наименования и товарный знак предприятия-изготовителя.

8. Пример применения усиленных фиксаторов дан в справочном приложении.

ПРИЛОЖЕНИЕ
Справочное

ПРИМЕР ПРИМЕНЕНИЯ УСИЛЕННЫХ ФИКСАТОРОВ

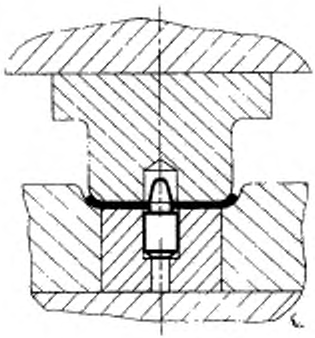

gost.e-ecolog.ru