23824-79

ГОСУДАРСТВЕННЫЙ СТАНДАРТ
СОЮЗА ССР

# УСТРОЙСТВА УПЛОТНИТЕЛЬНЫЕ ДЛЯ КЛИНОВИДНЫХ НЕПОДВИЖНЫХ СОЕДИНЕНИЙ

КОНСТРУКЦИЯ И РАЗМЕРЫ

ГОСТ 23824—79

Издание официальное

Цена 3 коп.

ГОСУДАРСТВЕННЫЙ КОМИТЕТ СССР ПО СТАНДАРТАМ
Москва

gost.e-ecolog.ru

УДК 62—762 : 006.354 Группа Г18

ГОСУДАРСТВЕННЫЙ СТАНДАРТ СОЮЗА ССР

# УСТРОЙСТВА УПЛОТНИТЕЛЬНЫЕ ДЛЯ КЛИНОВИДНЫХ НЕПОДВИЖНЫХ СОЕДИНЕНИЙ

## Конструкция и размеры

Sealing devices for cotter fixed joints.
Construction and dimensions

**ГОСТ 23824—79***

ОКП 253110

Постановлением Государственного комитета СССР по стандартам от 31 августа 1979 г. № 3318 срок действия установлен

с 01.01.81
до 01.01.92

Несоблюдение стандарта преследуется по закону

1. Настоящий стандарт распространяется на уплотнительные устройства для клиновидных неподвижных соединений, применяемые в гидравлических и пневматических системах летательных аппаратов, двигателей для них, а также комплектующих их изделий и изделий наземного обслуживания при давлениях до 28 МПа (≈280 кгс/см²) и температурах от 213 К (минус 60°С) до 473 К (плюс 200°С) в зависимости от применяемой резины.

Издание официальное Перепечатка воспрещена

★

* *Переиздание (апрель 1984 г.) с Изменением № 1, утвержденным в октябре 1983 г. (ИУС 2—84).*

© Издательство стандартов, 1985

2. Конструкция и размеры уплотнительных устройств и посадочных мест под уплотнительные кольца должны соответствовать указанным на черт. 1, 2 и в таблице.

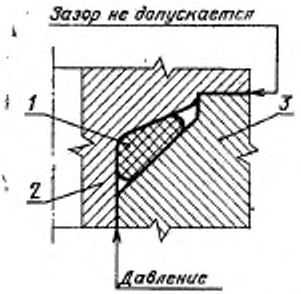


1—уплотнительное кольцо по ГОСТ 9833—73; 2, 3—детали, образующие посадочное место

Черт. 1

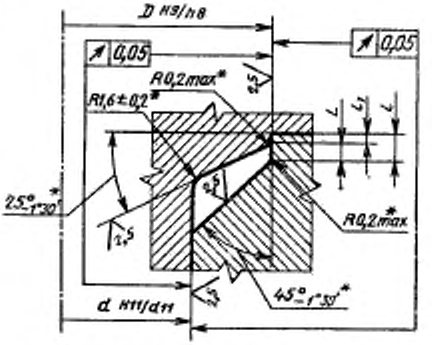


* Размер обеспечивается инструментом

Черт. 2

мм

| Обозначение типоразмера кольца по ГОСТ 9833—73 | d | D | L (пред. откл. H12) | Сечение кольца d 2 * по ГОСТ 9833—73 | Обозначение типоразмера кольца по ГОСТ 9833—73 | d | D | L (пред. откл. H12) | Сечение кольца d 2 * по ГОСТ 9833—73 |
|---|---|---|---|---|---|---|---|---|---|
| 003—006—19 | 3 | 8 | 0,7 | 1,9 | 011—014—19 | 11 | 16 | 0,7 | 1,9 |
| 003,5—006,5—19 | | | | | 011,5—014,5—19 | | | | |
| 004—007—19 | 4 | 9 | | | 012—015—19 | 12 | 17 | | |
| 004,5—007,5—19 | | | | | 012,5—015,5—19 | | | | |
| 005—008—19 | 5 | 10 | | | 013—016—19 | 13 | 18 | | |
| 005,5—008,5—19 | | | | | 013,5—016,5—19 | | | | |
| 006—009—19 | 6 | 11 | | | 014—017—19 | 14 | 19 | | |
| 006,5—009,5—19 | | | | | 014,5—017,5—19 | | | | |
| 007—010—19 | 7 | 12 | | | 015—018—19 | 15 | 20 | | |
| 007,5—010,5—19 | | | | | 015,5—018,5—19 | | | | |
| 008—011—19 | 8 | 13 | | | 016—019—19 | 16 | 21 | | |
| 008,5—011,5—19 | | | | | 016,5—019,5—19 | | | | |
| 009—012—19 | 9 | 14 | | | 017—020—19 | 17 | 22 | | — |
| 009,5—012,5—19 | | | | | 018—021—19 | 18 | 23 | | |
| 010—013—19 | 10 | 15 | | | 019—022—19 | 19 | 24 | | |
| 010,5—013,5—19 | | | | | 020—023—19 | 20 | 25 | | |

*Продолжение*

мм

| Обозначение типоразмера кольца по ГОСТ 9833—73 | $d$ | $D$ | $L$ (пред. откл. H12) | Сечение кольца $d_2$ по ГОСТ 9833—73 |
|---|---|---|---|---|
| 021—024—19 | 21 | 26 | | |
| 022—025—19 | 22 | 27 | | |
| 023—026—19 | 23 | 28 | | |
| 024—027—19 | 24 | 29 | | |
| 025—028—19 | 25 | 30 | | |
| 026—029—19 | 26 | 31 | | |
| 027—030—19 | 27 | 32 | | |
| 028—031—19 | 28 | 33 | | |
| 029—032—19 | 29 | 34 | | |
| 030—034—19 | 30 | 35 | | |
| 032—035—19 | 31 | 36 | | |
| 033—036—19 | 32 | 37 | 0,7 | 1,9 |
| 034—037—19 | 33 | 38 | | |
| 035—038—19 | 34 | 39 | | |
| 036—039—19 | 35 | 40 | | |
| 037—040—19 | 36 | 41 | | |
| 038—041—19 | 37 | 42 | | |
| 039—042—19 | 38 | 43 | | |
| 040—043—19 | 39 | 44 | | |
| 042—045—19 | 41 | 46 | | |
| 045—048—19 | 44 | 49 | | |
| 047—050—19 | 46 | 51 | | |
| 048—052—19 | 47 | 52 | | |
| 050—053—19 | 49 | 54 | | |
| 004—008—25 | 4 | 11 | | |
| 004,5—008,5—25 | | | | |
| 005—009—25 | 5 | 12 | | |
| 005,5—009,5—25 | | | | |
| 006—010—25 | 6 | 13 | 0,8 | 2,5 |
| 006,5—010,5—25 | | | | |
| 007—011—25 | 7 | 14 | | |
| 007,5—011,5—25 | | | | |
| 008—012—25 | 8 | 15 | | |
| 008,5—012,5—25 | | | | |
| 009—013—25 | 9 | 16 | | |
| 009,5—013,5—25 | | | | |
| 010—014—25 | 10 | 17 | | |
| 010,5—014,5—25 | | | | |
| 011—015—25 | 11 | 18 | | |
| 011,5—015,5—25 | | | | |
| 012—016—25 | 12 | 19 | | |
| 012,5—016,5—25 | | | | |
| 013—017—25 | 13 | 20 | | |
| 013,5—017,5—25 | | | | |
| 014—018—25 | 14 | 21 | | |
| 014,5—018,5—25 | | | | |
| 015—019—25 | 15 | 22 | | |
| 015,5—019,5—25 | 16 | 23 | | |
| 016—020—25 | 17 | 24 | | |
| 017—021—25 | 18 | 25 | | |
| 018—022—25 | 19 | 26 | | |
| 019—023—25 | 20 | 27 | | |
| 020—024—25 | 21 | 28 | 0,8 | 2,5 |
| 021—025—25 | 22 | 29 | | |
| 022—026—25 | 23 | 30 | | |
| 023—027—25 | 24 | 31 | | |
| 024—028—25 | 25 | 32 | | |
| 025—029—25 | 26 | 33 | | |
| 026—030—25 | 27 | 34 | | |
| 027—031—25 | 28 | 35 | | |
| 028—032—25 | 29 | 36 | | |
| 029—033—25 | 30 | 37 | | |
| 030—034—25 | 31 | 38 | | |
| 032—036—25 | 33 | 40 | | |
| 034—038—25 | 35 | 42 | | |
| 036—040—25 | 36 | 43 | | |
| 037—041—25 | 37 | 44 | | |
| 038—042—25 | 39 | 46 | | |
| 040—044—25 | 40 | 47 | | |
| 041—045—25 | 41 | 48 | | |
| 042—046—25 | 42 | 49 | | |
| 043—047—25 | | | | |

*Продолжение*

мм

| Обозначение типоразмера кольца по ГОСТ 9833—73 | $d$ | $D$ | $L$ (пред. откл. H12) | Сечение кольца $d_2$ по ГОСТ 9833—73 |
|---|---|---|---|---|
| 044—048—25 | 43 | 50 | | |
| 045—049—25 | 44 | 51 | | |
| 046—050—25 | 45 | 52 | | |
| 048—052—25 | 47 | 54 | | |
| 050—054—25 | 49 | 56 | | |
| 051—055—25 | 50 | 57 | | |
| 052—056—25 | 51 | 58 | | |
| 054—058—25 | 53 | 60 | | |
| 055—059—25 | 54 | 61 | | |
| 056—060—25 | 55 | 62 | | |
| 058—062—25 | 57 | 64 | | |
| 060—064—25 | 59 | 66 | | |
| 061—065—25 | 60 | 67 | | |
| 062—066—25 | 61 | 68 | | |
| 064—068—25 | 63 | 70 | | |
| 065—070—25 | 64 | 71 | | |
| 068—072—25 | 67 | 74 | | |
| 070—075—25 | 69 | 76 | | |
| 072—078—25 | 71 | 78 | 0,8 | 2,5 |
| 075—080—25 | 74 | 81 | | |
| 078—082—25 | 77 | 84 | | |
| 080—085—25 | 79 | 86 | | |
| 082—088—25 | 81 | 88 | | |
| 085—090—25 | 84 | 91 | | |
| 088—092—25 | 87 | 94 | | |
| 090—095—25 | 89 | 96 | | |
| 092—098—25 | 91 | 98 | | |
| 095—100—25 | 93 | 100 | | |
| 098—102—25 | 96 | 103 | | |
| 100—105—25 | 98 | 105 | | |
| 102—108—25 | 100 | 107 | | |
| 105—110—25 | 103 | 110 | | |
| 108—112—25 | 106 | 113 | | |
| 110—115—25 | 108 | 115 | | |
| 112—118—25 | 110 | 117 | | |
| 115—120—25 | 113 | 120 | | |
| 118—122—25 | 116 | 123 | | |
| 120—125—25 | 118 | 125 | | |
| 122—128—25 | 120 | 127 | | |
| 125—130—25 | 123 | 130 | | |
| 130—135—25 | 128 | 135 | 0,8 | 2,5 |
| 135—140—25 | 133 | 140 | | |
| 140—145—25 | 138 | 145 | | |
| 145—150—25 | 143 | 150 | | |
| 150—155—25 | 148 | 155 | | |
| 010—015—30 | 10 | 18 | | |
| 011—016—30 | 11 | 19 | | |
| 012—017—30 | 12 | 20 | | |
| 013—018—30 | 13 | 21 | | |
| 014—019—30 | 14 | 22 | | |
| 015—020—30 | 15 | 23 | | |
| 016—021—30 | 16 | 24 | | |
| 017—022—30 | 17 | 25 | | |
| 018—023—30 | 18 | 26 | | |
| 019—024—30 | 19 | 27 | | |
| 020—025—30 | 20 | 28 | | |
| 021—026—30 | 21 | 29 | | |
| 022—027—30 | 22 | 30 | | |
| 023—028—30 | 23 | 31 | | |
| 024—029—30 | 24 | 32 | 1,1 | 3,0 |
| 025—030—30 | 25 | 33 | | |
| 026—031—30 | 26 | 34 | | |
| 027—032—30 | 27 | 35 | | |
| 028—033—30 | 28 | 36 | | |
| 029—034—30 | 29 | 37 | | |
| 030—035—30 | 30 | 38 | | |
| 032—037—30 | 31 | 39 | | |
| 033—038—30 | 32 | 40 | | |
| 034—039—30 | 33 | 41 | | |
| 035—040—30 | 34 | 42 | | |
| 036—041—30 | 35 | 43 | | |
| 038—042—30 | 36 | 44 | | |

*Продолжение*

мм

| Обозначение типоразмера кольца по ГОСТ 9833—73 | $d$ | $D$ | $L$ (пред. откл. H12) | Сечение кольца $d_2$ по ГОСТ 9833—73 |
|---|---|---|---|---|
| 040—045—30 | 39 | 47 | 1,1 | 3,0 |
| 042—048—30 | 41 | 49 | | |
| 045—050—30 | 44 | 52 | | |
| 048—052—30 | 46 | 54 | | |
| 050—055—30 | 49 | 57 | | |
| 051—056—30 | 50 | 58 | | |
| 052—058—30 | 51 | 59 | | |
| 055—060—30 | 54 | 62 | | |
| 056—061—30 | 55 | 63 | | |
| 058—063—30 | 58 | 66 | | |
| 060—065—30 | 59 | 67 | | |
| 063—068—30 | 62 | 70 | | |
| 065—070—30 | 64 | 72 | | |
| 066—071—30 | 65 | 73 | | |
| 070—075—30 | 69 | 77 | | |
| 071—076—30 | 70 | 78 | | |
| 075—080—30 | 74 | 82 | | |
| 080—085—30 | 79 | 87 | | |
| 082—088—30 | 81 | 89 | | |
| 085—090—30 | 84 | 92 | | |
| 088—092—30 | 86 | 94 | | |
| 090—095—30 | 89 | 97 | | |
| 092—098—30 | 91 | 99 | | |
| 095—100—30 | 93 | 101 | | |
| 098—102—30 | 95 | 103 | | |
| 100—105—30 | 98 | 106 | | |
| 102—108—30 | 100 | 108 | | |
| 105—110—30 | 103 | 111 | | |
| 108—112—30 | 105 | 113 | | |
| 110—115—30 | 108 | 116 | | |
| 112—118—30 | 110 | 118 | | |
| 115—120—30 | 113 | 121 | | |
| 120—125—30 | 118 | 126 | | |
| 125—130—30 | 123 | 131 | | |
| 130—135—30 | 128 | 136 | | |
| 135—140—30 | 133 | 141 | | |
| 140—145—30 | 138 | 146 | 1,1 | 3,0 |
| 145—150—30 | 143 | 151 | | |
| 150—155—30 | 148 | 156 | | |
| 014—020—36 | 14 | 23 | 1,4 | 3,6 |
| 015—021—36 | 15 | 24 | | |
| 016—022—36 | 16 | 25 | | |
| 017—023—36 | 17 | 26 | | |
| 018—024—36 | 18 | 27 | | |
| 019—025—36 | 19 | 28 | | |
| 020—026—36 | 20 | 29 | | |
| 021—027—36 | 21 | 30 | | |
| 022—028—36 | 22 | 31 | | |
| 023—029—36 | 23 | 32 | | |
| 024—030—36 | 24 | 33 | | |
| 025—031—36 | 25 | 34 | | |
| 026—032—36 | 26 | 35 | | |
| 027—033—36 | 27 | 36 | | |
| 028—034—36 | 28 | 37 | | |
| 029—035—36 | 29 | 38 | | |
| 030—036—36 | 30 | 39 | | |
| 032—038—36 | 31 | 40 | | |
| 034—040—36 | 33 | 42 | | |
| 035—041—36 | 34 | 43 | | |
| 036—042—36 | 35 | 44 | | |
| 038—044—36 | 37 | 46 | | |
| 039—045—36 | 38 | 47 | | |
| 040—046—36 | 39 | 48 | | |
| 042—048—36 | 41 | 50 | | |
| 044—050—36 | 43 | 52 | | |
| 045—051—36 | 44 | 53 | | |
| 046—052—36 | 45 | 54 | | |
| 048—054—36 | 47 | 56 | | |
| 049—055—36 | 48 | 57 | | |
| 050—056—36 | 49 | 58 | | |
| 052—058—36 | 51 | 60 | | |
| 054—060—36 | 53 | 62 | | |

*Продолжение*

мм

| Обозначение типоразмера кольца по ГОСТ 9833—73 | $d$ | $D$ | $L$ (пред. откл. H12) | Сечение кольца $d_2$ по ГОСТ 9833—73 | Обозначение типоразмера кольца по ГОСТ 9833—73 | $d$ | $D$ | $L$ (пред. откл. H12) | Сечение кольца $d_2$ по ГОСТ 9833—73 |
|---|---|---|---|---|---|---|---|---|---|
| 055—061—36 | 54 | 63 | | | 104—110—36 | 102 | 111 | | |
| 056—062—36 | 55 | 64 | | | 105—111—36 | 103 | 112 | | |
| 057—063—36 | 56 | 65 | | | 106—112—36 | 104 | 113 | | |
| 058—064—36 | 57 | 66 | | | 108—114—36 | 106 | 115 | | |
| 059—065—36 | 58 | 67 | | | 109—115—36 | 107 | 116 | | |
| 060—066—36 | 59 | 68 | | | 110—116—36 | 108 | 117 | | |
| 062—068—36 | 61 | 70 | | | 112—118—36 | 110 | 119 | | |
| 063—069—36 | 62 | 71 | | | 114—120—36 | 112 | 121 | | |
| 064—070—36 | 63 | 72 | | | 115—121—36 | 113 | 122 | | |
| 065—071—36 | 64 | 73 | | | 118—124—36 | 116 | 125 | | |
| 066—072—36 | 65 | 74 | | | 120—126—36 | 118 | 127 | | |
| 068—074—36 | 67 | 76 | | | 125—130—36 | 122 | 131 | | |
| 069—075—36 | 68 | 77 | | | 130—135—36 | 127 | 136 | | |
| 070—076—36 | 69 | 78 | | | 135—140—36 | 132 | 141 | | |
| 071—077—36 | 70 | 79 | | | 140—145—36 | 137 | 146 | | |
| 072—078—36 | 71 | 80 | | | 145—150—36 | 142 | 151 | | |
| 074—080—36 | 73 | 82 | | | 150—155—36 | 147 | 156 | | |
| 075—081—36 | 74 | 83 | 1,4 | 3,6 | 155—160—36 | 151 | 160 | 1,4 | 3,6 |
| 076—082—36 | 75 | 84 | | | 160—165—36 | 156 | 165 | | |
| 078—084—36 | 77 | 86 | | | 165—170—36 | 161 | 170 | | |
| 079—085—36 | 78 | 87 | | | 170—175—36 | 166 | 175 | | |
| 080—086—36 | 79 | 88 | | | 175—180—36 | 171 | 180 | | |
| 082—088—36 | 81 | 90 | | | 180—185—36 | 176 | 185 | | |
| 084—090—36 | 83 | 92 | | | 185—190—36 | 181 | 190 | | |
| 085—091—36 | 84 | 93 | | | 190—195—36 | 186 | 195 | | |
| 086—092—36 | 85 | 94 | | | 195—200—36 | 192 | 201 | | |
| 088—094—36 | 87 | 96 | | | 200—205—36 | 196 | 205 | | |
| 089—095—36 | 88 | 97 | | | 205—210—36 | 201 | 210 | | |
| 090—096—36 | 89 | 98 | | | 210—215—36 | 206 | 215 | | |
| 092—098—36 | 91 | 100 | | | 215—220—36 | 211 | 220 | | |
| 094—100—36 | 92 | 101 | | | 220—225—36 | 216 | 225 | | |
| 095—101—36 | 93 | 102 | | | 099—105—36 | 97 | 106 | | |
| 096—102—36 | 94 | 103 | | | 225—230—36 | 220 | 229 | | |
| 098—104—36 | 96 | 105 | | | 230—235—36 | 225 | 234 | | |
| 100—106—36 | 98 | 107 | | | 235—240—36 | 230 | 239 | | |
| 102—108—36 | 100 | 109 | | | 240—245—36 | 235 | 244 | | |

*Продолжение*

мм

| Обозначение типоразмера кольца по ГОСТ 9833—73 | $d$ | $D$ | $L$ (пред. откл. H12) | Сечение кольца $d_2$ по ГОСТ 9833—73 |
|---|---|---|---|---|
| 245—250—36 | 240 | 249 | 1,4 | 3,6 |
| 250—255—36 | 246 | 255 | | |
| 028—036—46 | 28 | 40 | 1,7 | 4,6 |
| 030—038—46 | 30 | 42 | | |
| 032—040—46 | 31 | 43 | | |
| 034—042—46 | 33 | 45 | | |
| 035—043—46 | 34 | 46 | | |
| 036—044—46 | 35 | 47 | | |
| 037—045—46 | 36 | 48 | | |
| 038—046—46 | 37 | 49 | | |
| 040—048—46 | 39 | 51 | | |
| 042—050—46 | 41 | 53 | | |
| 044—052—46 | 43 | 55 | | |
| 045—053—46 | 44 | 56 | | |
| 047—055—46 | 46 | 58 | | |
| 048—056—46 | 47 | 59 | | |
| 050—058—46 | 49 | 61 | | |
| 052—060—46 | 51 | 63 | | |
| 054—062—46 | 53 | 65 | | |
| 055—063—46 | 54 | 66 | | |
| 057—065—46 | 56 | 68 | | |
| 058—066—46 | 57 | 69 | | |
| 060—068—46 | 59 | 71 | | |
| 062—070—46 | 61 | 73 | | |
| 063—071—46 | 62 | 74 | | |
| 064—072—46 | 63 | 75 | | |
| 065—073—46 | 64 | 76 | | |
| 067—075—46 | 66 | 78 | | |
| 068—076—46 | 67 | 79 | | |
| 070—078—46 | 69 | 81 | | |
| 072—080—46 | 71 | 83 | | |
| 074—082—46 | 73 | 85 | | |
| 075—083—46 | 74 | 86 | | |
| 077—085—46 | 76 | 88 | | |
| 078—086—46 | 77 | 89 | | |
| 080—088—46 | 79 | 91 | | |
| 082—090—46 | 81 | 93 | | |
| 085—092—46 | 83 | 95 | | |
| 088—095—46 | 86 | 98 | | |
| 090—098—46 | 89 | 101 | | |
| 092—100—46 | 91 | 103 | | |
| 095—102—46 | 92 | 104 | | |
| 098—105—46 | 95 | 107 | | |
| 100—108—46 | 98 | 110 | | |
| 102—110—46 | 100 | 112 | | |
| 105—112—46 | 102 | 114 | | |
| 108—115—46 | 105 | 117 | | |
| 110—118—46 | 108 | 120 | | |
| 112—120—46 | 110 | 122 | | |
| 115—122—46 | 112 | 124 | | |
| 118—125—46 | 115 | 127 | | |
| 120—128—46 | 118 | 130 | | |
| 122—130—46 | 120 | 132 | | |
| 125—135—46 | 123 | 135 | 1,7 | 4,6 |
| 130—140—46 | 128 | 140 | | |
| 135—145—46 | 133 | 145 | | |
| 140—150—46 | 138 | 150 | | |
| 145—155—46 | 143 | 155 | | |
| 150—160—46 | 148 | 160 | | |
| 155—165—46 | 152 | 164 | | |
| 160—170—46 | 157 | 169 | | |
| 165—175—46 | 162 | 174 | | |
| 170—180—46 | 167 | 179 | | |
| 175—185—46 | 172 | 184 | | |
| 180—190—46 | 177 | 189 | | |
| 185—195—46 | 182 | 194 | | |
| 190—200—46 | 187 | 199 | | |
| 195—205—46 | 192 | 204 | | |
| 200—210—46 | 197 | 209 | | |
| 205—215—46 | 202 | 214 | | |
| 210—220—46 | 207 | 219 | | |
| 215—225—46 | 212 | 224 | | |

*Продолжение*

мм

| Обозначение типоразмера кольца по ГОСТ 9833—73 | $d$ | $D$ | $L$ (пред. откл. H12) | Сечение кольца $d_2$ по ГОСТ 9833—73 |
|---|---|---|---|---|
| 220—230—46 | 216 | 228 | 1,7 | 4,6 |
| 225—235—46 | 221 | 233 | | |
| 230—240—46 | 226 | 238 | | |
| 235—245—46 | 231 | 243 | | |
| 240—250—46 | 236 | 248 | | |
| 245—255—46 | 241 | 253 | | |
| 250—260—46 | 246 | 258 | | |
| 050—060—58 | 49 | 64 | 2,0 | 5,8 |
| 053—063—58 | 52 | 67 | | |
| 055—065—58 | 54 | 69 | | |
| 056—066—58 | 55 | 70 | | |
| 060—070—58 | 59 | 74 | | |
| 061—071—58 | 60 | 75 | | |
| 063—073—58 | 61 | 76 | | |
| 065—075—58 | 64 | 79 | | |
| 070—080—58 | 69 | 84 | | |
| 071—081—58 | 70 | 85 | | |
| 075—085—58 | 74 | 89 | | |
| 080—090—58 | 79 | 94 | | |
| 082—092—58 | 81 | 96 | | |
| 085—095—58 | 84 | 99 | | |
| 088—098—58 | 87 | 102 | | |
| 090—100—58 | 89 | 104 | | |
| 092—102—58 | 91 | 106 | | |
| 095—105—58 | 93 | 108 | | |
| 098—108—58 | 96 | 111 | | |
| 100—110—58 | 98 | 113 | | |
| 102—112—58 | 100 | 115 | | |
| 105—115—58 | 103 | 118 | | |
| 108—118—58 | 106 | 121 | | |
| 110—120—58 | 108 | 123 | | |
| 112—122—58 | 110 | 125 | | |
| 115—125—58 | 113 | 128 | | |
| 118—128—58 | 116 | 131 | | |
| 120—130—58 | 118 | 133 | | |
| 125—135—58 | 123 | 138 | | |
| 130—140—58 | 128 | 143 | | |
| 135—145—58 | 133 | 148 | | |
| 140—150—58 | 138 | 153 | | |
| 145—155—58 | 143 | 158 | | |
| 150—160—58 | 148 | 163 | | |
| 155—165—58 | 152 | 167 | | |
| 160—170—58 | 157 | 172 | | |
| 165—175—58 | 162 | 177 | | |
| 170—180—58 | 167 | 182 | | |
| 175—185—58 | 172 | 187 | | |
| 180—190—58 | 177 | 192 | | |
| 185—195—58 | 182 | 197 | | |
| 190—200—58 | 187 | 202 | | |
| 195—205—58 | 192 | 207 | | |
| 200—210—58 | 197 | 212 | | |
| 205—215—58 | 202 | 217 | | |
| 210—220—58 | 207 | 222 | | |
| 215—225—58 | 212 | 227 | | |
| 220—230—58 | 217 | 232 | 2,0 | 5,8 |
| 225—235—58 | 222 | 237 | | |
| 230—240—58 | 227 | 242 | | |
| 235—245—58 | 232 | 247 | | |
| 240—250—58 | 237 | 252 | | |
| 245—255—58 | 242 | 257 | | |
| 250—260—58 | 247 | 262 | | |
| 255—265—58 | 252 | 267 | | |
| 260—270—58 | 257 | 272 | | |
| 265—275—58 | 262 | 277 | | |
| 270—280—58 | 267 | 282 | | |
| 275—285—58 | 272 | 287 | | |
| 280—290—58 | 277 | 292 | | |
| 285—295—58 | 282 | 297 | | |
| 290—300—58 | 285 | 300 | | |
| 295—305—58 | 290 | 305 | | |
| 300—310—58 | 295 | 310 | | |
| 310—320—58 | 305 | 320 | | |

*Продолжение*

мм

| Обозначение типоразмера кольца по ГОСТ 9833—73 | d | D | L (пред. откл. H12) | Сечение кольца d 2 по ГОСТ 9833—73 |
|---|---|---|---|---|
| 320—330—58 | 315 | 330 | 2,0 | 5,8 |
| 330—340—58 | 325 | 340 | | |
| 340—350—58 | 334 | 349 | | |
| 350—360—58 | 344 | 359 | | |
| 360—370—58 | 354 | 369 | | |
| 370—380—58 | 364 | 379 | | |
| 380—390—58 | 374 | 389 | | |
| 390—400—58 | 384 | 399 | | |
| 400—410—58 | 394 | 409 | | |
| 420—430—58 | 414 | 429 | | |
| 440—450—58 | 434 | 449 | | |
| 450—460—58 | 444 | 459 | | |
| 460—470—58 | 454 | 469 | | |
| 480—490—58 | 474 | 489 | | |
| 500—510—58 | 494 | 509 | | |
| 082—095—75 | 80 | 100 | 2,3 | 7,5 |
| 090—102—75 | 88 | 108 | | |
| 092—105—75 | 90 | 110 | | |
| 095—108—75 | 92 | 112 | | |
| 100—112—75 | 97 | 117 | | |
| 102—115—75 | 100 | 120 | | |
| 105—118—75 | 103 | 123 | | |
| 108—120—75 | 105 | 125 | | |
| 110—122—75 | 107 | 127 | | |
| 112—125—75 | 110 | 130 | | |
| 115—128—75 | 113 | 133 | | |
| 118—130—75 | 115 | 135 | | |
| 120—132—75 | 117 | 137 | | |
| 122—135—75 | 120 | 140 | | |
| 125—138—75 | 123 | 143 | | |
| 128—140—75 | 125 | 145 | | |
| 130—142—75 | 127 | 147 | | |
| 132—145—75 | 129 | 149 | | |
| 135—150—85 | 130 | 153 | 2,6 | 8,5 |
| 140—155—85 | 135 | 158 | | |
| 145—160—85 | 140 | 163 | | |
| 150—165—85 | 145 | 168 | | |
| 155—170—85 | 150 | 173 | | |
| 160—175—85 | 155 | 178 | | |
| 165—180—85 | 160 | 183 | | |
| 170—185—85 | 165 | 188 | | |
| 175—190—85 | 170 | 193 | | |
| 180—195—85 | 175 | 198 | | |
| 185—200—85 | 180 | 203 | | |
| 190—205—85 | 185 | 208 | | |
| 195—210—85 | 192 | 215 | | |
| 200—215—85 | 197 | 220 | | |
| 205—220—85 | 202 | 225 | | |
| 210—225—85 | 207 | 230 | | |
| 215—230—85 | 212 | 235 | | |
| 220—235—85 | 216 | 239 | | |
| 225—240—85 | 221 | 244 | | |
| 230—245—85 | 226 | 249 | | |
| 235—250—85 | 231 | 254 | | |
| 240—255—85 | 236 | 259 | | |
| 245—260—85 | 241 | 264 | | |
| 250—265—85 | 246 | 269 | 2,6 | 8,5 |
| 255—270—85 | 251 | 274 | | |
| 260—275—85 | 256 | 279 | | |
| 265—280—85 | 261 | 284 | | |
| 280—295—85 | 275 | 298 | | |
| 285—300—85 | 280 | 303 | | |
| 300—315—85 | 295 | 318 | | |
| 305—320—85 | 300 | 323 | | |
| 320—335—85 | 315 | 338 | | |
| 325—340—85 | 320 | 343 | | |
| 340—355—85 | 334 | 357 | | |
| 345—360—85 | 339 | 362 | | |
| 360—375—85 | 354 | 377 | | |
| 365—380—85 | 359 | 382 | | |
| 380—395—85 | 374 | 397 | | |
| 385—400—85 | 381 | 404 | | |
| 390—405—85 | 384 | 407 | | |
| 400—415—85 | 394 | 417 | | |

* Размер для справок.

3. Виды покрытий поверхностей канавок под уплотнительные кольца устанавливает разработчик.

4. Допускается производить скругление кромки радиусом $R \leqslant 0{,}2$ мм любой кривой линией, не выходящей за пределы радиуса.

Редактор *В. Н. Шалаева*
Технический редактор *Э. В. Митяй*
Корректор *С. И. Ковалева*

Сдано в наб. 02.07.84 Подп. в печ. 22.01.85 0,75 п. л. 0,75 усл. кр.-отт. 0,68 уч.-изд. л. Тираж 6000 Цена 3 коп.

gost.e-ecolog.ru

Ордена «Знак Почета» Издательство стандартов, 123840, Москва, ГСП, Новопресненский пер., д. 3.
Вильнюсская типография Издательства стандартов, ул. Миндауго, 12/14. Зак. 3969