23444-79

ГОСУДАРСТВЕННЫЙ СТАНДАРТ
СОЮЗА ССР

СТОЙКИ ЖЕЛЕЗОБЕТОННЫЕ ЦЕНТРИФУГИРОВАННЫЕ КОЛЬЦЕВОГО СЕЧЕНИЯ ДЛЯ ПРОИЗВОДСТВЕННЫХ ЗДАНИЙ И ИНЖЕНЕРНЫХ СООРУЖЕНИЙ

ТЕХНИЧЕСКИЕ УСЛОВИЯ

ГОСТ 23444—79

Издание официальное



БИБЛИОТЕКА

Цена 65 коп.

ГОСУДАРСТВЕННЫЙ КОМИТЕТ СССР
ПО ДЕЛАМ СТРОИТЕЛЬСТВА
Москва

gost.e-ecolog.ru

ГОСУДАРСТВЕННЫЙ СТАНДАРТ
СОЮЗА ССР

СТОЙКИ ЖЕЛЕЗОБЕТОННЫЕ ЦЕНТРИФУГИРОВАННЫЕ КОЛЬЦЕВОГО СЕЧЕНИЯ ДЛЯ ПРОИЗВОДСТВЕННЫХ ЗДАНИЙ И ИНЖЕНЕРНЫХ СООРУЖЕНИЙ

ТЕХНИЧЕСКИЕ УСЛОВИЯ

ГОСТ 23444—79

Издание официальное

МОСКВА — 1979

РАЗРАБОТАН

Государственным комитетом СССР по делам строительства

Министерством высшего и среднего специального образования Белорусской ССР

Министерством высшего и среднего специального образования Украинской ССР

ИСПОЛНИТЕЛИ

Р. А. Гершанок (руководитель темы); **К. М. Финкельштейн; М. П. Бабушкин; Л. Н. Зикеев,** канд. техн. наук; **Г. И. Бардичевский,** д-р техн. наук; **В. А. Клевцов,** канд. техн. наук; **Т. М. Пецольд,** канд. техн. наук; **В. А. Тарасов; В. М. Баташев,** канд. техн. наук; **П. М. Зубко**

ВНЕСЕН Государственным комитетом СССР по делам строительства

Начальник отдела **В. А. Алексеев**

УТВЕРЖДЕН И ВВЕДЕН В ДЕЙСТВИЕ Постановлением Государственного комитета СССР по делам строительства от 29 декабря 1978 г. № 276

УДК 624.012.4.075 : 006.354 Группа Ж33

ГОСУДАРСТВЕННЫЙ СТАНДАРТ СОЮЗА ССР

СТОЙКИ ЖЕЛЕЗОБЕТОННЫЕ ЦЕНТРИФУГИРОВАННЫЕ КОЛЬЦЕВОГО СЕЧЕНИЯ ДЛЯ ПРОИЗВОДСТВЕННЫХ ЗДАНИЙ И ИНЖЕНЕРНЫХ СООРУЖЕНИЙ

Технические условия

Centrifugated reinforced concrete posts of annular section for industrial buildings and structures. Specifications

ГОСТ 23444—79

Постановлением Государственного комитета СССР по делам строительства от 29 декабря 1978 г. № 276 срок введения установлен

с 01.01. 1980 г.

Несоблюдение стандарта преследуется по закону

Настоящий стандарт распространяется на железобетонные стойки кольцевого сечения, изготовляемые методом центрифугирования из тяжелого бетона и предназначаемые для использования в качестве колонн производственных зданий без мостовых кранов промышленных и сельскохозяйственных предприятий и стоек инженерных сооружений, эксплуатируемых в неагрессивных и агрессивных газовых средах.

Требования настоящего стандарта распространяются также на стойки, предназначаемые для использования в зданиях и сооружениях с расчетной сейсмичностью 7, 8 и 9 баллов.

1. ОСНОВНЫЕ ПАРАМЕТРЫ И РАЗМЕРЫ

1.1. Форма, марки и размеры стоек должны соответствовать указанным на чертеже, в табл. 1 и в обязательном приложении 1 к настоящему стандарту.

1.2. Стойки в соответствии с ГОСТ 23009—78 обозначаются марками. Для стоек, применяемых в условиях воздействия агрессивных газовых сред, в марке приводится обозначение степени плотности бетона:

при слабо- и среднеагрессивной степенях воздействия — П;

при сильноагрессивной степени воздействия — О.

Издание официальное **Перепечатка воспрещена**

©Издательство стандартов, 1979

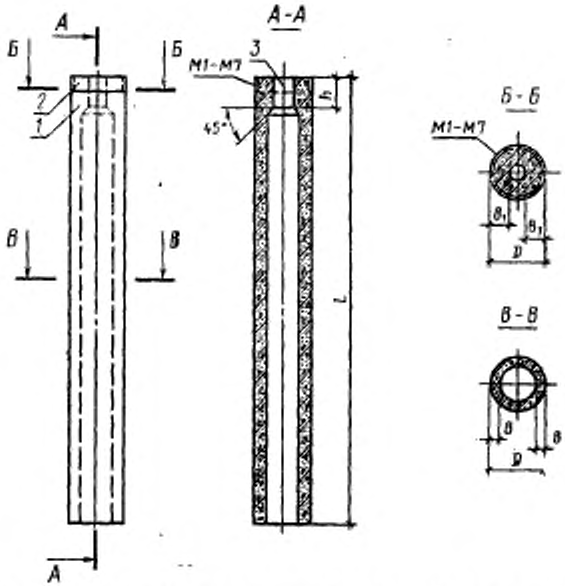

1—оголовок стойки; *2*—закладное изделие; *3*—отверстие (технологическое) в оголовке стойки

мм

Таблица 1

Наружный диаметр *D*	Толщина стенки *B*	Длина стойки *L*		Длина оголовка *h*	Толщина стенки оголовка B_1
		минимальная	максимальная		
300	50, 60	3600	6000	400	100
400	50 60		9600		125
500	70 80		12600		175
600	60 70	4200	15600		225
700	80 100	4800	17400		250
800	60, 70, 80, 100, 120	5400	19200	600	300
1000	80, 100, 120	6000			375

Примечание. Длина стоек должна быть кратной 600 мм.

Пример условного обозначения (марки) стойки диаметром 400 мм, длиной 3,6 м, со стенкой толщиной 50 мм, армированной каркасом марки К2а.4.36 (см. п. 1.3), изготовляемой из бетона марки М500 и применяемой в газовой среде неагрессивной степени воздействия:

С4.36.5-К2а.М5 ГОСТ 23444—79

То же, диаметром 500 мм, длиной 4,2 м, со стенкой толщиной 70 мм, армированной каркасом марки К2.3.42, изготовляемой из бетона марки М400 и применяемой в газовой среде слабо- или среднеагрессивной степени воздействия:

С5.42.7-К2.М4—П ГОСТ 23444—79

1.3. Арматурные каркасы обозначаются марками, состоящими из буквенно-цифровых групп:

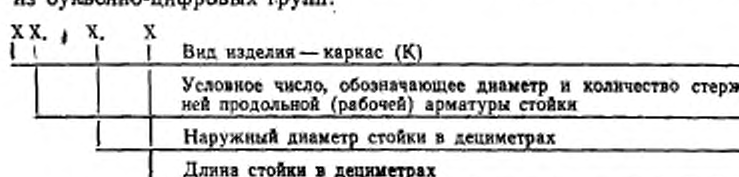

Пример условного обозначения (марки) каркаса с продольной (рабочей) арматурой ⌀14AIII для стойки диаметром 400 мм, длиной 3,6 м:

К2.4.36 ГОСТ 23444—79

То же, каркаса, предназначенного для армирования стоек со стенкой толщиной 50 мм:

К2а.4.36 ГОСТ 23444—79

2. ТЕХНИЧЕСКИЕ ТРЕБОВАНИЯ

2.1. Бетон

2.1.1. Материалы, применяемые для приготовления бетона, должны обеспечивать выполнение технических требований, установленных настоящим стандартом, и удовлетворять требованиям действующих стандартов или технических условий на эти материалы.

2.1.2. Для изготовления стоек следует применять тяжелый бетон марок по прочности на сжатие М300, М400, М500, М600, М700 и М800.

Требуемая марка бетона устанавливается в проекте конкретного здания или сооружения и указывается в заказах на изготовление стоек.

2.1.3. Морозостойкость и водонепроницаемость бетона должны соответствовать установленным в проекте здания или сооружения и указанным в заказах на изготовление стоек.

2.1.4. Бетон, а также материалы для приготовления бетона стоек, предназначенных для работы в условиях воздействия агрессивной среды, должны удовлетворять требованиям, приведенным в главе СНиП II—28—73.

Толщина стенок стоек, предназначаемых для работы в условиях воздействия слабо- и среднеагрессивной газовых сред, должна быть не менее 60 мм, а в условиях воздействия сильноагрессивной газовой среды — не менее 80 мм.

2.1.5. Поставка стоек потребителю должна производиться после достижения бетоном отпускной прочности, которая назначается и согласовывается в соответствии с ГОСТ 13015—75. При этом величина отпускной прочности бетона должна быть не менее 60% проектной марки бетона по прочности на сжатие.

2.2. Арматура

2.2.1. В качестве продольной арматуры стоек следует применять стержневую арматуру класса AIII по ГОСТ 5.1459—72, а поперечной арматуры (спирали) — гладкую арматурную проволоку класса В-I по ГОСТ 6727—53.

2.3. Арматурные и закладные изделия

2.3.1. Стойки должны армироваться пространственными каркасами в соответствии с обязательным приложением 2 к настоящему стандарту.

2.3.2. Пространственные каркасы стоек должны изготовляться из продольных арматурных стержней и навиваемой на них проволочной арматуры (спирали), которая приваривается к продольным стержням контактной точечной сваркой.

2.3.3. Спираль следует приваривать к продольным стержням в каждом третьем пересечении или в каждом пересечении через два витка на третий.

На расстояние 0,5 м от концов каркаса спираль должна быть приварена в каждом пересечении с продольными стержнями.

2.3.4. Сварные арматурные и закладные изделия должны удовлетворять требованиям ГОСТ 10922—75.

2.3.5. Арматурные каркасы следует изготовлять на навивочно-сварочных станках. Допускается изготовление арматурных каркасов на специализированных стендах с обязательной контактной точечной сваркой пересечений продольной и поперечной арматуры.

2.3.6. Соединение стержней продольной арматуры допускается только при помощи стыковой контактной сварки.

2.3.7. Все сварные соединения должны удовлетворять требованиям ГОСТ 14098—68, ГОСТ 10922—75 и СН 393—78.

2.3.8. Открытые поверхности закладных изделий стоек, предназначаемых для эксплуатации в неагрессивной среде, должны иметь лакокрасочное покрытие, а закладных изделий, предназначаемых для работы в условиях воздействия агрессивной газовой

среды — комбинированное (лакокрасочное по металлическому подслою) покрытие.

Покрытие следует наносить на поверхности закладных изделий, очищенные от наплывов бетона.

Техническая характеристика покрытий и толщина металлического подслоя должны соответствовать приведенной в главе СНиП II—28—73.

2.4. Требования к изготовлению стоек

2.4.1. Стойки следует изготовлять на технологических линиях, оснащенных ременными или роликовыми центрифугами.

Технологические требования к изготовлению стоек приведены в рекомендуемом приложении 3 к настоящему стандарту.

2.4.2. Для обеспечения проектной толщины защитного слоя бетона к арматурному каркасу должны быть прикреплены пластмассовые фиксаторы (допускается применение бетонных фиксаторов).

Фиксаторы должны устанавливаться в количестве 3 шт. под углом 120° друг к другу по периметру каркаса, а по длине — не реже чем через 2 м.

2.4.3. Стойки в оголовках должны иметь закладные изделия для крепления опирающихся на них строительных конструкций. Закладные изделия оголовков должны соответствовать указанным в обязательном приложении 2 к настоящему стандарту.

2.4.4. Стойки, в зависимости от их применения, могут иметь дополнительные закладные изделия или отверстия для крепления стенового ограждения, коммуникаций и т. д. В этих случаях в составе рабочих чертежей конкретных объектов должны разрабатываться рабочие чертежи стоек и дополнительных закладных изделий.

2.4.5. Технологические отверстия в оголовках стоек должны быть заделаны на заводе-изготовителе бетонными заглушками высотой не менее 150 мм для предотвращения попадания влаги во внутреннюю полость стойки.

2.5. Точность изготовления стоек

2.5.1. Отклонения фактических размеров стоек от номинальных не должны превышать, мм:

а) по длине стойки при номинальной длине

от 3600 до 7800	±8
св. 7800 » 15600	±10
» 15600	±15

б) по наружному диаметру . . . . . ±5

в) по толщине стенки . . . . . +5; —3

2.5.2. Отклонение от прямолинейности стойки по длине образующей цилиндра, равной 2 м, не должно превышать 2 мм.

Непрямолинейность по длине стойки не должна превышать при ее номинальной длине, мм:

от 3600 до 7800	8
св. 7800 » 15600	13
» 15600	20

2.5.3. Отклонения от проектного положения стальных закладных изделий оголовка стоек не должны превышать, мм:

вдоль образующей от торцевой грани	10
относительно боковой поверхности	3

2.5.4. Толщина наружного защитного слоя бетона должна быть, мм, не менее:

20 мм — для стоек со стенкой толщиной 60 мм и более;

15 мм — для стоек со стенкой толщиной 50 мм.

2.5.5. Отклонение от проектной толщины защитного слоя бетона до поперечной арматуры не должно превышать +5 мм.

2.6. Качество поверхностей и внешний вид стоек

2.6.1. Размеры раковин, местных наплывов и впадин на боковой поверхности стоек и их торцах, а также околов на торцах не должны превышать указанных в табл. 2.

Таблица 2

Поверхность	Предельно допускаемые размеры, мм			
	раковин		местных наплывов (высота) и впадин (глубина)	околов бетона
	Диаметр	Глубина		Глубина
Боковая наружная	10	5	2	—
Торцевая	8	3	2	10

Шероховатость допускается не более чем на 5% боковой наружной поверхности стоек.

Открытые воздушные поры не допускаются.

2.6.2. Обвалы бетона с внутренней поверхности с обнажением арматуры не допускаются.

2.6.3. Трещины в стойках не допускаются, за исключением усадочных, ширина которых не должна превышать 0,05 мм, а количество — одной на 1 м длины стойки. Стойки не должны иметь щелей и наплывов по линиям разъема полуформ.

2.6.4. Околы, раковины, местные наплывы и впадины, а также шероховатость и открытые воздушные поры на наружных поверхностях стоек, аттестуемых по высшей категории качества, не допускаются.

3. ПРАВИЛА ПРИЕМКИ

3.1. Стойки должны быть приняты техническим контролем предприятия-изготовителя.

Результаты приемочного контроля и испытаний должны быть записаны в журналах ОТК или заводской лаборатории.

3.2. Приемка стоек должна производиться партиями. В состав партии входят стойки, изготовленные предприятием в течение не более одних суток по одной технологии, из материалов одного вида и качества.

Объем партии устанавливается по согласованию предприятия-изготовителя с потребителем.

3.3. Для контроля качества стоек от каждой партии отбирают образцы в количестве 10%, но не менее 3 шт.

Отобранные образцы подвергают по штучному осмотру и обмеру с проверкой соответствия их всем требованиям настоящего стандарта.

3.4. Оценку качества стоек проверяемой партии по результатам осмотра и измерений отобранных образцов производят в соответствии с требованиями ГОСТ 13015—75 и настоящего стандарта.

3.5. Показатели физико-механических свойств бетона и другие показатели, которые не могут быть проверены на готовых стойках, следует определять по журналам операционного контроля или путем контроля и испытаний в соответствии с требованиями, приведенными в разд. 4 настоящего стандарта.

3.6. Текущий приемочный контроль стоек должен производиться в соответствии с ГОСТ 8829—77.

3.7. Испытания бетона на морозостойкость и водонепроницаемость следует проводить при освоении производства стоек и изменении вида материалов, применяемых для приготовления бетона. Кроме того, следует проводить периодические испытания не реже:

на морозостойкость — одного раза в шесть месяцев;

на водонепроницаемость — одного раза в три месяца.

3.8. Потребитель имеет право производить контрольную проверку качества стоек на строительной площадке, применяя для этой цели правила отбора образцов и методы испытаний, предусмотренные настоящим стандартом.

4. МЕТОДЫ КОНТРОЛЯ И ИСПЫТАНИЙ

4.1. Прочность бетона на сжатие следует определять по ГОСТ 10180—78 на образцах-кубах, изготовленных вибрированием из той же бетонной смеси, что и стойки, и подвергнутых термообработке вместе со стойками. Прочность центрифугированного бетона по результатам испытаний вибрированных кубов принимается с

коэффициентом перехода, величина которого определяется для каждого предприятия-изготовителя.

Отпускную прочность бетона следует определять неразрушающими методами по ГОСТ 17624—78, ГОСТ 21243—75, ГОСТ 22690.0-77—ГОСТ—22690.4-77.

4.2. Контроль и оценку прочности и однородности бетона следует производить по ГОСТ 18105—72 или по ГОСТ 21217—75.

4.3. Морозостойкость бетона следует определять в соответствии с требованиями ГОСТ 10060—76.

4.4. Контроль марки бетона по водонепроницаемости следует производить по величине коэффициента фильтрации $K_ф$, определяемой по ГОСТ 19426—74.

При отсутствии соответствующего оборудования допускается определять марку бетона по водонепроницаемости по ГОСТ 12730.5—78.

Величины коэффициента фильтрации $K_ф$, соответствующие маркам бетона по водонепроницаемости, следует принимать по главе СНиП II—21—75.

4.5. Водопоглощение бетона следует определять по ГОСТ 12730.3—78.

4.6. Объемную массу (плотность) бетона следует определять по ГОСТ 12730.1—78.

Допускается определять объемную массу бетона по ГОСТ 17623—78.

4.7. Размеры и непрямолинейность стоек, положение стальных закладных изделий, а также качество поверхностей и внешний вид стоек проверяют в соответствии с ГОСТ 13015—75 и настоящего стандарта.

4.7.1. Толщину стенок на конце стойки измеряют штангенциркулем или металлической линейкой в четырех местах по двум взаимно перпендикулярным диаметрам.

4.7.2. Наружный диаметр стойки проверяют в двух сечениях путем измерения его в двух взаимно перпендикулярных плоскостях.

4.7.3. Положение закладных изделий определяют с помощью металлической рулетки.

4.8. Толщину защитного слоя бетона и положение арматуры в бетоне стойки следует определять неразрушающими методами по ГОСТ 17625—72 или ГОСТ 22904—78.

При отсутствии необходимых приборов допускается вырубка борозд и обнажение арматуры стойки с последующей заделкой борозд.

4.9. Ширину трещин следует измерять при помощи микроскопа с измерительной шкалой или измерительной лупы с ценой деления 0,05 мм.

5. МАРКИРОВКА, ХРАНЕНИЕ И ТРАНСПОРТИРОВАНИЕ

5.1. На боковой поверхности каждой стойки должны быть четко нанесены несмываемой краской по трафарету или с помощью резиновых штампов следующие маркировочные знаки:

а) товарный знак предприятия-изготовителя или его краткое наименование;

б) марка стойки;

в) дата изготовления стойки;

г) отпускной вес стойки в тс;

д) штамп технического контроля с указанием номера контролера;

е) государственный Знак качества (для стоек, аттестованных на высшую категорию качества).

5.2. Каждая партия стоек должна сопровождаться документом установленной формы, в котором должны быть указаны:

а) наименование и адрес предприятия-изготовителя;

б) номер и дата выдачи документа;

в) номер партии;

г) марки стоек;

д) количество стоек в партии;

е) проектная марка бетона по прочности на сжатие и отпускная прочность бетона в процентах от проектной марки по прочности на сжатие;

ж) марка бетона по морозостойкости и водонепроницаемости;

з) обозначение настоящего стандарта.

5.3. Стойки должны храниться в горизонтальном положении в штабелях рассортированными по маркам.

Штабель по высоте должен иметь не более 5 рядов стоек при диаметре стоек до 600 мм и не более 3 рядов — при диаметре стоек 700, 800 и 1000 мм.

5.4. Стойки в штабелях должны быть уложены на деревянные прокладки, расположенные одна над другой по вертикали на расстоянии от концов стойки, равном 0,2 длины стойки.

Толщина прокладок должна быть не менее 40 мм, ширина — не менее 100 мм. На концах прокладок должны быть ограничительные бруски, препятствующие скатыванию стоек.

5.5. Для обеспечения безопасной работы обслуживающего персонала при складировании стоек и погрузке, ширина проходов между штабелями должна быть не менее 1,0 м, а расстояние между торцами стоек двух соседних штабелей — не менее 0,5 м.

5.6. Внутрицеховая транспортировка стоек производится краном при помощи траверс со строповкой их в двух точках на расстоянии 0,2 длины стойки от концов.

5.7. Стойки к месту складирования вывозят на тележках, конструкция которых должна обеспечивать плавность перевозки и исключать резкие толчки и удары.

5.8. Погрузку стоек на транспортные средства и их выгрузку производят, соблюдая меры предосторожности, исключающие возможность их повреждения. При перевозке стоек автомобильным транспортом необходимо осуществлять специальные меры к предохранению их от ударов, сотрясений, сильных перекосов, вибраций.

При перевозке стоек железнодорожным транспортом следует применять специальные поворотно-скользящие приспособления — турникеты, имеющие подвижную и неподвижную опоры, позволяющие уменьшать влияние продольных и поперечных усилий. При использовании турникетов и других приспособлений для перевозок должна быть обеспечена устойчивость конструкции путем установки дополнительных стяжек.

5.9. Для перевозки стоек по железной дороге должны применяться схемы погрузки стоек, согласованные с МПС в установленном порядке.

5.10. При погрузке и разгрузке стоек не допускаются:

а) применение тросов или цепей с выступами или узлами;

б) перемещение стоек по земле волоком;

в) разгрузка стоек со свободным их падением;

г) свободное (без торможения) перекатывание стоек по наклонной плоскости;

д) перемещение стоек без катков или прокладок.

Тросы или цепи, применяемые при транспортных работах, должны обеспечивать их свободный выход и не заклиниваться стойками.

6. ГАРАНТИИ ИЗГОТОВИТЕЛЯ

6.1. Изготовитель должен гарантировать соответствие поставляемых стоек требованиям настоящего стандарта при соблюдении потребителем правил транспортирования, условий применения и хранения, установленных стандартом.

6.2. При отгрузке стоек, прочность бетона которых на сжатие ниже его проектной марки, изготовитель обязан гарантировать, что прочность бетона достигнет проектной марки в возрасте 28 суток или в возрасте, установленном проектом здания или сооружения.

ПРИЛОЖЕНИЕ 1
Обязательное

НОМЕНКЛАТУРА СТОЕК

1. В таблице приведены номенклатура и основные размеры стоек, объем бетона и расход стали.

Приведенный в таблице расход стали включает арматуру и закладное изделие оголовка стоек. Расход стали на другие закладные изделия, предусматриваемые при проектировании конкретных объектов, должен быть учтен дополнительно.

2. В марках стоек, приведенных в таблице, марка бетона по прочности на сжатие условно опущена.

Требуемая марка бетона устанавливается в рабочих чертежах конкретных объектов строительства в пределах, указанных в разд. 2 настоящего стандарта.

3. Объем бетона, расход стали и вес стоек даны справочно.

Номенклатура стоек

Марка стойки	Основные размеры, мм			Расход материалов		Вес стойки, тс
	Диаметр	Длина	Толщина стенки	Бетон, м³	Сталь, кгс	
1	2	3	4	5	6	7
С3.36.5-К1а С3.36.5-К2а С3.36.5-К3а С3.36.5-К4а	300	3600	50	0,15	32 40 49 58	0,4
С3.36.6-К1 С3.36.6-К2 С3.36.6-К3 С3.36.6-К4 С3.36.6-К5	300	3600	60	0,17	32 40 49 58 71	0,4
С3.42.5-К1а С3.42.5-К2а С3.42.5-К3а С3.42.5-К4а	300	4200	50	0,18	36 45 56 66	0,5
С3.42.6-К1 С3.42.6-К2 С3.42.6-К3 С3.42.6-К4 С3.42.6-К5	300	4200	60	0,20	36 45 56 66 81	0,5
С3.48.5-К1а С3.48.5-К2а С3.48.5-К3а С3.48.5-К4а	300	4800	50	0,20	39 50 62 73	0,5

Продолжение

1	2	3	4	5	6	7
С3.48.6-К1 С3.48.6-К2 С3.48.6-К3 С3.48.6-К4 С3.48.6-К5	300	4800	60	0,23	39 50 62 73 91	0,6
С3.54.5-К1а С3.54.5-К2а С3.54.5-К3а С3.54.5-К4а	300	5400	50	0,22	43 55 69 82	0,6
С3.54.6-К1 С3.54.6-К2 С3.54.6-К3 С3.54.6-К4 С3.54.6-К5	300	5400	60	0,25	43 55 69 82 101	0,6
С3.60.5-К1а С3.60.5-К2а С3.60.5-К3а С3.60.5-К4а	300	6000	50	0,25	47 60 75 89	0,6
С3.60.6-К1 С3.60.6-К2 С3.60.6-К3 С3.60.6-К4 С3.60.6-К5	300	6000	60	0,28	47 60 75 89 111	0,7
С4.36.5-К1а С4.36.5-К2а С4.36.5-К3а С4.36.5-К4а	400	3600	50	0,22	45 54 63 79	0,6
С4.36.6-К1 С4.36.6-К2 С4.36.6-К3 С4.36.6-К4 С4.36.6-К5	400	3600	60	0,24	45 54 63 79 97	0,6
С4.36.7-К1 С4.36.7-К2 С4.36.7-К3 С4.36.7-К4 С4.36.7-К5	400	3600	70	0,27	45 54 63 79 97	0,7
С4.36.8-К1 С4.36.8-К2 С4.36.8-К3 С4.36.8-К4 С4.36.8-К5	400	3600	80	0,30	45 54 63 79 97	0,8

Продолжение

1	2	3	4	5	6	7
С4.42.5-К1а С4.42.5-К2а С4.42.5-К3а С4.42.5-К4а	400	4200	50	0,25	50 60 70 88	0,6
С4.42.6-К1 С4.42.6-К2 С4.42.6-К3 С4.42.6-К4 С4.42.6-К5	400	4200	60	0,27	50 60 70 88 109	0,7
С4.42.7-К1 С4.42.7-К2 С4.42.7-К3 С4.42.7-К4 С4.42.7-К5	400	4200	70	0,32	50 60 70 88 109	0,8
С4.42.8-К1 С4.42.8-К2 С4.42.8-К3 С4.42.8-К4 С4.42.8-К5	400	4200	80	0,35	50 60 70 88 109	0,9
С4.48.5-К1а С4.48.5-К2а С4.48.5-К3а С4.48.5-К4а	400	4800	50	0,28	55 67 78 99	0,7
С4.48.6-К1 С4.48.6-К2 С4.48.6-К3 С4.48.6-К4 С4.48.6-К5	400	4800	60	0,31	55 67 78 99 122	0,8
С4.48.7-К1 С4.48.7-К2 С4.48.7-К3 С4.48.7-К4 С4.48.7-К5	400	4800	70	0,36	55 67 78 99 122	0,9
С4.48.8-К1 С4.48.8-К2 С4.48.8-К3 С4.48.8-К4 С4.48.8-К5	400	4800	80	0,40	55 67 78 99 122	1,0
С4.54.5-К1а С4.54.5-К2а С4.54.5-К3а С4.54.5-К4а	400	5400	50	0,32	60 73 88 105	0,8

Продолжение

1	2	3	4	5	6	7
С4.54.6-К1 С4.54.6-К2 С4.54.6-К3 С4.54.6-К4 С4.54.6-К5	400	5400	60	0,35	60 73 85 108 134	0,9
С4.54.7-К1 С4.54.7-К2 С4.54.7-К3 С4.54.7-К4 С4.54.7-К5	400	5400	70	0,40	60 73 85 108 134	1,0
С4.54.8-К1 С4.54.8-К2 С4.54.8-К3 С4.54.8-К4 С4.54.8-К5	400	5400	80	0,44	60 73 85 108 134	1,1
С4.60.5-К1а С4.60.5-К2а С4.60.5-К3а С4.60.5-К4а	400	6000	50	0,35	65 80 93 119	0,9
С4.60.6-К1 С4.60.6-К2 С4.60.6-К3 С4.60.6-К4 С4.60.6-К5	400	6000	60	0,39	65 80 93 119 148	1,0
С4.60.7-К1 С4.60.7-К2 С4.60.7-К3 С4.60.7-К4 С4.60.7-К5	400	6000	70	0,45	65 80 93 119 148	1,1
С4.60.8-К1 С4.60.8-К2 С4.60.8-К3 С4.60.8-К4 С4.60.8-К5	400	6000	80	0,49	65 80 93 119 148	1,2
С4.66.5-К1а С4.66.5-К2а С4.66.5-К3а С4.66.5-К4а	400	6600	50	0,38	70 86 100 128	1,0
С4.66.6-К1 С4.66.6-К2 С4.66.6-К3 С4.66.6-К4 С4.66.6-К5	400	6600	60	0,43	70 86 100 128 160	1,1

Продолжение

1	2	3	4	5	6	7
С4.66.7-К1 С4.66.7-К2 С4.66.7-К3 С4.66.7-К4 С4.66.7-К5	400	6600	70	0,49	70 86 100 128 160	1,2
С4.66.8-К1 С4.66.8-К2 С4.66.8-К3 С4.66.8-К4 С4.66.8-К5	400	6600	80	0,54	70 86 100 128 160	1,4
С4.72.5-К1а С4.72.5-К2а С4.72.5-К3а С4.72.5-К4а	400	7200	50	0,42	75 94 108 138	1,1
С4.72.6-К1 С4.72.6-К2 С4.72.6-К3 С4.72.6-К4 С4.72.6-К5	400	7200	60	0,46	75 94 108 138 173	1,2
С4.72.7-К1 С4.72.7-К2 С4.72.7-К3 С4.72.7-К4 С4.72.7-К5	400	7200	70	0,54	75 94 108 138 173	1,4
С4.72.8-К1 С4.72.8-К2 С4.72.8-К3 С4.72.8-К4 С4.72.8-К5	400	7200	80	0,58	75 94 108 138 173	1,5
С4.78.5-К1а С4.78.5-К2а С4.78.5-К3а С4.78.5-К4а	400	7800	50	0,45	79 99 116 149	1,1
С4.78.6-К1 С4.78.6-К2 С4.78.6-К3 С4.78.6-К4 С4.78.6-К5	400	7800	60	0,50	79 99 116 149 187	1,3
С4.78.7-К1 С4.78.7-К2 С4.78.7-К3 С4.78.7-К4 С4.78.7-К5	400	7800	70	0,58	79 99 116 149 187	1,5

Продолжение

1	2	3	4	5	6	7
С4.78.8-К1 С4.78.8-К2 С4.78.8-К3 С4.78.8-К4 С4.78.8-К5	400	7800	80	0,64	79 99 116 149 187	1,5
С4.84.5-К1а С4.84.5-К2а С4.84.5-К3а С4.84.5-К4а	400	8400	50	0,48	85 106 123 158	1,2
С4.84.6-К1 С4.84.6-К2 С4.84.6-К3 С4.84.6-К4 С4.84.6-К5	400	8400	60	0,54	85 106 123 158 199	1,4
С4.84.7-К1 С4.84.7-К2 С4.84.7-К3 С4.84.7-К4 С4.84.7-К5	400	8400	70	0,62	85 106 123 158 199	1,6
С4.84.8-К1 С4.84.8-К2 С4.84.8-К3 С4.84.8-К4 С4.84.8-К5	400	8400	80	0,68	85 106 123 158 199	1,7
С4.90.5-К1а С4.90.5-К2а С4.90.5-К3а С4.90.5-К4а	400	9000	50	0,52	90 112 131 169	1,3
С4.90.6-К1 С4.90.6-К2 С4.90.6-К3 С4.90.6-К4 С4.90.6-К5	400	9000	60	0,58	90 112 131 169 212	1,5
С4.90.7-К1 С4.90.7-К2 С4.90.7-К3 С4.90.7-К4 С4.90.7-К5	400	9000	70	0,66	90 112 131 169 212	1,7
С4.90.8-К1 С4.90.8-К2 С4.90.8-К3 С4.90.8-К4 С4.90.8-К5	400	9000	80	0,73	90 112 131 169 212	1,8

Продолжение

1	2	3	4	5	6	7
С4.96.5-К1а С4.96.5-К2а С4.96.5-К3а С4.96.5-К4а	400	9600	50	0,55	95 119 138 178	1,4
С4.96.6-К1 С4.96.6-К2 С4.96.6-К3 С4.96.6-К4 С4.96.6-К5	400	9600	60	0,62	95 119 138 178 223	1,6
С4.96.7-К1 С4.96.7-К2 С4.96.7-К3 С4.96.7-К4 С4.96.7-К5	400	9600	70	0,71	95 119 138 178 223	1,8
С4.96.8-К1 С4.96.8-К2 С4.96.8-К3 С4.96.8-К4 С4.96.8-К5	400	9600	80	0,78	95 119 138 178 223	2,0
С5.36.5-К1а С5.36.5-К2а С5.36.5-К3а С5.36.5-К4а	500	3600	50	0,30	51 60 69 85	0,8
С5.36.6-К1 С5.36.6-К2 С5.36.6-К3 С5.36.6-К4 С5.36.6-К5	500	3600	60	0,34	51 60 69 85 103	0,9
С5.36.7-К1 С5.36.7-К2 С5.36.7-К3 С5.36.7-К4 С5.36.7-К5 С5.36.7-К6	500	3600	70	0,38	51 60 69 85 103 129	1,0
С5.36.8-К1 С5.36.8-К2 С5.36.8-К3 С5.36.8-К4 С5.36.8-К5 С5.36.8-К6	500	3600	80	0,41	51 60 69 85 103 129	1,0

Продолжение

1	2	3	4	5	6	7
С5.42.5-К1а С5.42.5-К2а С5.42.5-К3а С5.42.5-К4а	500	4200	50	0,35	56 67 77 95	0,9
С5.42.6-К1 С5.42.6-К2 С5.42.6-К3 С5.42.6-К4 С5.42.6-К5	500	4200	60	0,39	56 67 77 95 115	1,0
С5.42.7-К1 С5.42.7-К2 С5.42.7-К3 С5.42.7-К4 С5.42.7-К5 С5.42.7-К6	500	4200	70	0,43	56 67 77 95 115 144	1,1
С5.42.8-К1 С5.42.8-К2 С5.42.8-К3 С5.42.8-К4 С5.42.8-К5 С5.42.8-К6	500	4200	80	0,48	56 67 77 95 115 144	1,2
С5.48.5-К1а С5.48.5-К2а С5.48.5-К3а С5.48.5-К4а	500	4800	50	0,39	61 73 84 105	1,0
С5.48.6-К1 С5.48.6-К2 С5.48.6-К3 С5.48.6-К4 С5.48.6-К5	500	4800	60	0,44	61 73 84 105 129	1,1
С5.48.7-К1 С5.48.7-К2 С5.48.7-К3 С5.48.7-К4 С5.48.7-К5 С5.48.7-К6	500	4800	70	0,49	61 73 84 105 129 162	1,2
С5.48.8-К1 С5.48.8-К2 С5.48.8-К3 С5.48.8-К4 С5.48.8-К5 С5.48.8-К6	500	4800	80	0,54	61 73 84 105 129 162	1,4

Продолжение

1	2	3	4	5	6	7
С5.54.5-К1а С5.54.5-К2а С5.54.5-К3а С5.54.5-К4а	500	5400	50	0,43	66 80 92 115	1,1
С5.54.6-К1 С5.54.6-К2 С5.54.6-К3 С5.54.6-К4 С5.54.6-К5	500	5400	60	0,49	66 80 92 115 141	1,2
С5.54.7-К1 С5.54.7-К2 С5.54.7-К3 С5.54.7-К4 С5.54.7-К5 С5.54.7-К6	500	5400	70	0,55	66 80 92 115 141 177	1,4
С5.54.8-К1 С5.54.8-К2 С5.54.8-К3 С5.54.8-К4 С5.54.8-К5 С5.54.8-К6	500	5400	80	0,60	66 80 92 115 141 177	1,5
С5.60.5-К1а С5.60.5-К2а С5.60.5-К3а С5.60.5-К4а	500	6000	50	0,47	71 87 100 125	1,2
С5.60.6-К1 С5.60.6-К2 С5.60.6-К3 С5.60.6-К4 С5.60.6-К5	500	6000	60	0,53	71 87 100 125 155	1,3
С5.60.7-К1 С5.60.7-К2 С5.60.7-К3 С5.60.7-К4 С5.60.7-К5 С5.60.7-К6	500	6000	70	0,60	71 87 100 125 155 195	1,5
С5.60.8-К1 С5.60.8-К2 С5.60.8-К3 С5.60.8-К4 С5.60.8-К5 С5.60.8-К6	500	6000	80	0,66	71 87 100 125 155 195	1,7

Продолжение

1	2	3	4	5	6	7
С5.66.5-К1а С5.66.5-К2а С5.66.5-К3а С5.66.5-К4а	500	6600	50	0,51	77 93 107 135	1,3
С5.66.6-К1 С5.66.6-К2 С5.66.6-К3 С5.66.6-К4 С5.66.6-К5	500	6600	60	0,58	77 93 107 135 167	1,5
С5.66.7-К1 С5.66.7-К2 С5.66.7-К3 С5.66.7-К4 С5.66.7-К5 С5.66.7-К6	500	6600	70	0,66	77 93 107 135 167 211	1,7
С5.66.8-К1 С5.66.8-К2 С5.66.8-К3 С5.66.8-К4 С5.66.8-К5 С5.66.8-К6	500	6600	80	0,73	77 93 107 135 167 211	1,8
С5.72.5-К1а С5.72.5-К2а С5.72.5-К3а С5.72.5-К4а	500	7200	50	0,56	82 100 115 145	1,4
С5.72.6-К1 С5.72.6-К2 С5.72.6-К3 С5.72.6-К4 С5.72.6-К5	500	7200	60	0,63	82 100 115 145 180	1,6
С5.72.7-К1 С5.72.7-К2 С5.72.7-К3 С5.72.7-К4 С5.72.7-К5 С5.72.7-К6	500	7200	70	0,72	82 100 115 145 180 228	1,8
С5.72.8-К1 С5.72.8-К2 С5.72.8-К3 С5.72.8-К4 С5.72.8-К5 С5.72.8-К6	500	7200	80	0,79	82 100 115 145 180 228	2,0

Продолжение

1	2	3	4	5	6	7
С5.78.5-К1а С5.78.5-К2а С5.78.5-К3а С5.78.5-К4а	500	7800	50	0,60	87 107 124 156	1,5
С5.78.6-К1 С5.78.6-К2 С5.78.6-К3 С5.78.6-К4 С5.78.6-К5	500	7800	60	0,68	87 107 124 156 194	1,7
С5.78.7-К1 С5.78.7-К2 С5.78.7-К3 С5.78.7-К4 С5.78.7-К5 С5.78.7-К6	500	7800	70	0,78	87 107 124 156 194 245	2,0
С5.78.8-К1 С5.78.8-К2 С5.78.8-К3 С5.78.8-К4 С5.78.8-К5 С5.78.8-К6	500	7800	80	0,85	87 107 124 156 194 245	2,1
С5.84.5-К1а С5.84.5-К2а С5.84.5-К3а С5.84.5-К4а	500	8400	50	0,64	92 114 130 166	1,6
С5.84.6-К1 С5.84.6-К2 С5.84.6-К3 С5.84.6-К4 С5.84.6-К5	500	8400	60	0,73	92 114 130 166 206	1,8
С5.84.7-К1 С5.84.7-К2 С5.84.7-К3 С5.84.7-К4 С5.84.7-К5 С5.84.7-К6	500	8400	70	0,83	92 114 130 166 206 261	2,1
С5.84.8-К1 С5.84.8-К2 С5.84.8-К3 С5.84.8-К4 С5.84.8-К5 С5.84.8-К6	500	8400	80	0,92	92 114 130 166 206 261	2,3

Продолжение

1	2	3	4	5	6	7
С5.90.5-К1а С5.90.5-К2а С5.90.5-К3а С5.90.5-К4а	500	9000	50	0,68	97 120 138 176	1,7
С5.90.6-К1 С5.90.6-К2 С5.90.6-К3 С5.90.6-К4 С5.90.6-К5	500	9000	60	0,77	97 120 138 176 220	1,9
С5.90.7-К1 С5.90.7-К2 С5.90.7-К3 С5.90.7-К4 С5.90.7-К5 С5.90.7-К6	500	9000	70	0,89	97 120 138 176 220 279	2,2
С5.90.8-К1 С5.90.8-К2 С5.90.8-К3 С5.90.8-К4 С5.90.8-К5 С5.90.8-К6	500	9000	80	0,98	97 120 130 176 220 279	2,5
С5.96.5-К1а С5.96.5-К2а С5.96.5-К3а С5.96.5-К4а	500	9600	50	0,72	102 127 146 186	1,8
С5.96.6-К1 С5.96.6-К2 С5.96.6.К3 С5.96.6-К4 С5.96.6-К5	500	9600	60	0,82	102 127 146 186 231	2,1
С5.96.7-К1 С5.96.7-К2 С5.96.7-К3 С5.96.7-К4 С5.96.7-К5 С5.96.7-К6	500	9600	70	0,95	102 127 146 186 231 295	2,4
С5.96.8-К1 С5.96.8-К2 С5.96.8-К3 С5.96.8-К4 С5.96.8-К5 С5.96.8-К6	500	9600	80	1,04	102 127 146 186 231 295	2,6

Продолжение

1	2	3	4	5	6	7
С5.102.5-К1а С5.102.5-К2а С5.102.5-К3а С5.102.5-К4а	500	10200	50	0,77	108 134 154 196	1,9
С5.102.6-К1 С5.102.6-К2 С5.102.6-К3 С5.102.6-К4 С5.102.6-К5	500	10200	60	0,87	108 134 154 196 245	2,2
С5.102.7-К1 С5.102.7-К2 С5.102.7-К3 С5.102.7-К4 С5.102.7-К5 С5.102.7-К6	500	10200	70	1,02	108 134 154 196 245 312	2,5
С5.102.8-К1 С5.102.8-К2 С5.102.8-К3 С5.102.8-К4 С5.102.8-К5 С5.102.8-К6	500	10200	80	1,11	108 134 154 196 245 312	2,8
С5.108.5-К1а С5.108.5-К2а С5.108.5-К3а С5.108.5-К4а	500	10800	50	0,81	112 140 161 207	2,1
С5.108.6-К1 С5.108.6-К2 С5.108.6-К3 С5.108.6-К4 С5.108.6-К5	500	10800	60	0,92	112 140 161 207 258	2,3
С5.108.7-К1 С5.108.7-К2 С5.108.7-К3 С5.108.7-К4 С5.108.7-К5 С5.108.7-К6	500	10800	70	1,06	112 140 161 207 258 329	2,7
С5.108.8-К1 С5.108.8-К2 С5.108.8-К3 С5.108.8-К4 С5.108.8-К5 С5.108.8-К6	500	10800	80	1,18	112 140 161 207 258 329	3,0

Продолжение

1	2	3	4	5	6	7
С5.114.5-К1а С5.114.5-К2а С5.114.5-К3а С5.114.5-К4а	500	11400	50	0,85	117 147 169 216	2,1
С5.114.6-К1 С5.114.6-К2 С5.114.6-К3 С5.114.6-К4 С5.114.6-К5	500	11400	60	0,97	117 147 169 216 271	2,4
С5.114.7-К1 С5.114.7-К2 С5.114.7-К3 С5.114.7-К4 С5.114.7-К5 С5.114.7-К6	500	11400	70	1,12	117 147 169 217 271 345	2,8
С5.114.8-К1 С5.114.8-К2 С5.114.8-К3 С5.114.8-К4 С5.114.8-К5 С5.114.8-К6	500	11400	80	1,24	117 147 169 216 271 345	3,1
С5.120.5-К1а С5.120.5-К2а С5.120.5-К3а С5.120.5-К4а	500	12000	50	0,89	123 153 177 227	2,2
С5.120.6-К1 С5.120.6-К2 С5.120.6-К3 С5.120.6-К4 С5.120.6-К5	500	12000	60	1,01	123 153 177 227 286	2,5
С5.120.7-К1 С5.120.7-К2 С5.120.7-К3 С5.120.7-К4 С5.120.7-К5 С5.120.7-К6	500	12000	70	1,17	123 153 177 227 286 362	2,9
С5.120.8-К1 С5.120.8-К2 С5.120.8-К3 С5.120.8-К4 С5.120.8-К5 С5.120.8-К6	500	12000	80	1,30	123 153 177 227 286 362	3,2

Продолжение

1	2	3	4	5	6	7
С5.126.5-К1а С5.126.5-К2а С5.126.5-К3а С5.126.5-К4а	500	12600	50	0,93	128 160 185 237	2,3
С5.126.6-К1 С5.126.6-К2 С5.126.6-К3 С5.126.6-К4 С5.126.6-К5	500	12600	60	1,06	128 160 185 237 298	2,7
С5.126.7-К1 С5.126.7-К2 С5.126.7-К3 С5.126.7-К4 С5.126.7-К5 С5.126.7-К6	500	12600	70	1,23	128 160 185 237 298 379	3,1
С5.126.8-К1 С5.126.8-К2 С5.126.8-К3 С5.126.8-К4 С5.126.8-К5 С5.126.8-К6	500	12600	80	1,37	128 160 185 237 298 379	3,4
С6.42.6-К1 С6.42.6-К2 С6.42.6-К3 С6.42.6-К4 С6.42.6-К5	600	4200	60	0,51	68 81 94 116 142	1,3
С6.42.7-К1 С6.42.7-К2 С6.42.7-К3 С6.42.7-К4 С6.42.7-К5 С6.42.7-К6 С6.42.7-К7	600	4200	70	0,56	68 81 94 116 142 178 211	1,4
С6.42.8-К1 С6.42.8-К2 С6.42.8-К3 С6.42.8-К4 С6.42.8-К5 С6.42.8-К6 С6.42.8-К7	600	4200	80	0,61	68 81 94 116 142 178 211	1,5

Продолжение

1	2	3	4	5	6	7
С6.42.10-К1 С6.42.10-К2 С6.42.10-К3 С6.42.10-К4 С6.42.10-К5 С6.42.10-К6 С6.42.10-К7	600	4200	100	0,71	68 81 94 116 142 178 211	1,8
С6.48.6-К1 С6.48.6-К2 С6.48.6-К3 С6.48.6-К4 С6.48.6-К5	600	4800	60	0,57	75 90 104 130 160	1,4
С6.48.7-К1 С6.48.7-К2 С6.48.7-К3 С6.48.7-К4 С6.48.7-К5 С6.48.7-К6 С6.48.7-К7	600	4800	70	0,63	75 90 104 130 160 200 238	1,6
С6.48.8-К1 С6.48.8-К2 С6.48.8-К3 С6.48.8-К4 С6.48.8-К5 С6.48.8-К6 С6.48.8-К7	600	4800	80	0,69	75 90 104 130 160 200 238	1,7
С6.48.10-К1 С6.48.10-К2 С6.48.10-К3 С6.48.10-К4 С6.48.10-К5 С6.48.10-К6 С6.48.10-К7	600	4800	100	0,80	75 90 104 130 160 200 238	2,0
С6.54.6-К1 С6.54.6-К2 С6.54.6-К3 С6.54.6-К4 С6.54.6-К5	600	5400	60	0,63	81 99 113 142 175	1,6
С6.54.7-К1 С6.54.7-К2 С6.54.7-К3 С6.54.7-К4 С6.54.7-К5 С6.54.7-К6 С6.54.7-К7	600	5400	70	0,70	81 99 113 142 175 220 262	1,8

Продолжение

1	2	3	4	5	6	7
С6.54.8-К1 С6.54.8-К2 С6.54.8-К3 С6.54.8-К4 С6.54.8-К5 С6.54.8-К6 С6.54.8-К7	600	5400	80	0,77	81 99 113 142 175 220 262	1,9
С6.54.10-К1 С6.54.10-К2 С6.54.10-К3 С6.54.10-К4 С6.54.10-К5 С6.54.10-К6 С6.54.10-К7	600	5400	100	0,89	81 99 113 142 175 220 262	2,2
С6.60.6-К1 С6.60.6-К2 С6.60.6-К3 С6.60.6-К4 С6.60.6-К5	600	6000	60	0,69	88 107 123 155 192	1,7
С6.60.7-К1 С6.60.7-К2 С6.60.7-К3 С6.60.7-К4 С6.60.7-К5 С6.60.7-К6 С6.60.7-К7	600	6000	70	0,77	88 107 123 155 192 242 289	1,9
С6.60.8-К1 С6.60.8-К2 С6.60.8-К3 С6.60.8-К4 С6.60.8-К5 С6.60.8-К6 С6.60.8-К7	600	6000	80	0,85	88 107 123 155 192 242 289	2,1
С6.60.10-К1 С6.60.10-К2 С6.60.10-К3 С6.60.10-К4 С6.60.10-К5 С6.60.10-К6 С6.60.10-К7	600	6000	100	0,99	88 107 123 155 192 242 289	2,5
С6.66.6-К1 С6.66.6-К2 С6.66.6-К3 С6.66.6-К4 С6.66.6-К5	600	6600	60	0,75	94 115 134 167 209	1,9

Продолжение

1	2	3	4	5	6	7
С6.66.7-К1 С6.66.7-К2 С6.66.7-К3 С6.66.7-К4 С6.66.7-К5 С6.66.7-К6 С6.66.7-К7	600	6600	70	0,84	94 115 134 167 209 263 315	2,1
С6.66.8-К1 С6.66.8-К2 С6.66.8-К3 С6.66.8-К4 С6.66.8-К5 С6.66.8-К6 С6.66.8-К7	600	6600	80	0,93	94 115 134 167 209 263 315	2,3
С6.66.10-К1 С6.66.10-К2 С6.66.10-К3 С6.66.10-К4 С6.66.10-К5 С6.66.10-К6 С6.66.10-К7	600	6600	100	1,08	94 115 134 167 209 263 315	2,7
С6.72.6-К1 С6.72.6-К2 С6.72.6-К3 С6.72.6-К4 С6.72.6-К5	600	7200	60	0,81	100 123 142 180 224	2,0
С6.72.7-К1 С6.72.7-К2 С6.72.7-К3 С6.72.7-К4 С6.72.7-К5 С6.72.7-К6 С6.72.7-К7	600	7200	70	0,91	100 123 142 180 224 283 339	2,3
С6.72.8-К1 С6.72.8-К2 С6.72.8-К3 С6.72.8-К4 С6.72.8-К5 С6.72.8-К6 С6.72.8-К7	600	7200	80	1,0	100 123 142 180 224 283 339	2,5
С6.72.10-К1 С6.72.10-К2 С6.72.10-К3 С6.72.10-К4 С6.72.10-К5 С6.72.10-К6 С6.72.10-К7	600	7200	100	1,18	100 123 142 180 224 283 339	3,0

Продолжение

1	2	3	4	5	6	7
С6.78.6-К1 С6.78.6-К2 С6.78.6-К3 С6.78.6-К4 С6.78.6-К5	600	7800	60	0,87	107 131 152 193 241	2,2
С6.78.7-К1 С6.78.7-К2 С6.78.7-К3 С6.78.7-К4 С6.78.7-К5 С6.78.7-К6 С6.78.7-К7	600	7800	70	0,98	107 131 152 193 241 305 365	2,5
С6.78.8-К1 С6.78.8-К2 С6.78.8-К3 С6.78.8-К4 С6.78.8-К5 С6.78.8-К6 С6.78.8-К7	600	7800	80	1,08	107 131 152 193 241 305 365	2,7
С6.78.10-К1 С6.78.10-К2 С6.78.10-К3 С6.78.10-К4 С6.78.10-К5 С6.78.10-К6 С6.78.10-К7	600	7800	100	1,27	107 131 152 193 241 305 365	3,2
С6.84.6-К1 С6.84.6-К2 С6.84.6-К3 С6.84.6-К4 С6.84.6-К5	600	8400	60	0,93	113 140 161 205 256	2,3
С6.84.7-К1 С6.84.7-К2 С6.84.7-К3 С6.84.7-К4 С6.84.7-К5 С6.84.7-К6 С6.84.7-К7	600	8400	70	1,05	113 140 161 205 256 324 389	2,6
С6.84.8-К1 С6.84.8-К2 С6.84.8-К3 С6.84.8-К4 С6.84.8-К5 С6.84.8-К6 С6.84.8-К7	600	8400	80	1,16	113 140 161 205 256 324 389	2,9

Продолжение

1	2	3	4	5	6	7
С6.84.10-К1 С6.84.10-К2 С6.84.10-К3 С6.84.10-К4 С6.84.10-К5 С6.84.10-К6 С6.84.10-К7	600	8400	100	1,37	113 140 161 205 256 324 389	3,4
С6.90.6-К1 С6.90.6-К2 С6.90.6-К3 С6.90.6-К4 С6.90.6-К5	600	9000	60	1,0	119 148 171 219 273	2,5
С6.90.7-К1 С6.90.7-К2 С6.90.7-К3 С6.90.7-К4 С6.90.7-К5 С6.90.7-К6 С6.90.7-К7	600	9000	70	1,12	119 148 171 219 273 346 415	2,8
С6.90.8-К1 С6.90.8-К2 С6.90.8-К3 С6.90.8-К4 С6.90.8-К5 С6.90.8-К6 С6.90.8-К7	600	9000	80	1,24	119 148 171 219 273 346 415	3,1
С6.90.10-К1 С6.90.10-К2 С6.90.10-К3 С6.90.10-К4 С6.90.10-К5 С6.90.10-К6 С6.90.10-К7	600	9000	100	1,46	119 148 171 219 273 346 415	3,7
С6.96.6-К1 С6.96.6-К2 С6.96.6-К3 С6.96.6-К4 С6.96.6-К5	600	9600	60	1,06	126 156 181 231 290	2,7
С6.96.7-К1 С6.96.7-К2 С6.96.7-К3 С6.96.7-К4 С6.96.7-К5 С6.96.7-К6 С6.96.7-К7	600	9600	70	1,19	126 156 181 231 290 368 442	3,0

Продолжение

1	2	3	4	5	6	7
С6.96.8-К1 С6.96.8-К2 С6.96.8-К3 С6.96.8-К4 С6.96.8-К5 С6.96.8-К6 С6.96.8-К7	600	9600	80	1,33	126 156 181 231 290 368 442	3,3
С6.96.10-К1 С6.96.10-К2 С6.96.10-К3 С6.96.10-К4 С6.96.10-К5 С6.96.10-К6 С6.96.10-К7	600	9600	100	1,55	126 156 181 231 290 368 442	3,9
С6.102.6-К1 С6.102.6-К2 С6.102.6-К3 С6.102.6-К4 С6.102.6-К5	600	10200	60	1,12	132 165 190 244 305	2,8
С6.102.7-К1 С6.102.7-К2 С6.102.7-К3 С6.102.7-К4 С6.102.7-К5 С6.102.7-К6 С6.102.7-К7	600	10200	70	1,26	132 165 190 244 305 387 466	3,2
С6.102.8-К1 С6.102.8-К2 С6.102.8-К3 С6.102.8-К4 С6.102.8-К5 С6.102.8-К6 С6.102.8-К7	600	10200	80	1,41	132 165 190 244 305 387 466	3,5
С6.102.10-К1 С6.102.10-К2 С6.102.10-К3 С6.102.10-К4 С6.102.10-К5 С6.102.10-К6 С6.102.10-К7	600	10200	100	1,65	132 165 190 244 305 387 466	4,1
С6.108.6-К1 С6.108.6-К2 С6.108.6-К3 С6.108.6-К4 С6.108.6-К5	600	10800	60	1,18	139 173 200 257 322	3,0

Продолжение

1	2	3	4	5	6	7
С6.108.7-К1 С6.108.7-К2 С6.108.7-К3 С6.108.7-К4 С6.108.7-К5 С6.108.7-К6 С6.108.7-К7	600	10800	70	1,33	139 173 200 257 322 409 492	3,3
С6.108.8-К1 С6.108.8-К2 С6.108.8-К3 С6.108.8-К4 С6.108.8-К5 С6.108.8-К6 С6.108.8-К7	600	10800	80	1,49	139 173 200 257 322 409 492	3,7
С6.108.10-К1 С6.108.10-К2 С6.108.10-К3 С6.108.10-К4 С6.108.10-К5 С6.108.10-К6 С6.108.10-К7	600	10800	100	1,74	139 173 200 257 322 409 492	4,4
С6.114.6-К1 С6.114.6-К2 С6.114.6-К3 С6.114.6-К4 С6.114.6-К5	600	11400	60	1,24	145 182 209 269 337	3,1
С6.114.7-К1 С6.114.7-К2 С6.114.7-К3 С6.114.7-К4 С6.114.7-К5 С6.114.7-К6 С6.114.7-К7	600	11400	70	1,40	145 182 209 269 337 428 515	3,5
С6.114.8-К1 С6.114.8-К2 С6.114.8-К3 С6.114.8-К4 С6.114.8-К5 С6.114.8-К6 С6.114.8-К7	600	11400	80	1,56	145 182 209 269 337 428 515	3,9
С6.114.10-К1 С6.114.10-К2 С6.114.10-К3 С6.114.10-К4 С6.114.10-К5 С6.114.10-К6 С6.114.10-К7	600	11400	100	1,84	145 182 209 269 337 428 515	4,6

Продолжение

1	2	3	4	5	6	7
С6.120.6-К1 С6.120.6-К2 С6.120.6-К3 С6.120.6-К4 С6.120.6-К5	600	12000	60	1,30	152 190 220 281 353	3,3
С6.120.7-К1 С6.120.7-К2 С6.120.7-К3 С6.120.7-К4 С6.120.7-К5 С6.120.7-К6 С6.120.7-К7	600	12000	70	1,47	152 190 220 281 353 450 542	3,7
С6.120.8-К1 С6.120.8-К2 С6.120.8-К3 С6.120.8-К4 С6.120.8-К5 С6.120.8-К6 С6.120.8-К7	600	12000	80	1,64	152 190 220 281 353 450 542	4,1
С6.120.10-К1 С6.120.10-К2 С6.120.10-К3 С6.120.10-К4 С6.120.10-К5 С6.120.10-К6 С6.120.10-К7	600	12000	100	1,93	152 190 220 281 353 450 542	4,8
С6.126.6-К1 С6.126.6-К2 С6.126.6-К3 С6.126.6-К4 С6.126.6-К5	600	12600	60	1,36	158 198 229 295 370	3,4
С6.126.7-К1 С6.126.7-К2 С6.126.7-К3 С6.126.7-К4 С6.126.7-К5 С6.126.7-К6 С6.126.7-К7	600	12600	70	1,54	158 198 229 295 370 471 568	3,9
С6.126.8-К1 С6.126.8-К2 С6.126.8-К3 С6.126.8-К4 С6.126.8-К5 С6.126.8-К6 С6.126.8-К7	600	12600	80	1,72	158 198 229 295 370 471 568	4,3

Продолжение

1	2	3	4	5	6	7
С6.126.10-К1 С6.126.10-К2 С6.126.10-К3 С6.126.10-К4 С6.126.10-К5 С6.126.10-К6 С6.126.10-К7	600	12600	100	2,03	158 198 229 295 370 471 568	5,1
С6.132.6-К1 С6.132.6-К2 С6.132.6-К3 С6.132.6-К4 С6.132.6-К5	600	13200	60	1,42	164 206 238 307 385	3,6
С6.132.7-К1 С6.132.7-К2 С6.132.7-К3 С6.132.7-К4 С6.132.7-К5 С6.132.7-К6 С6.132.7-К7	600	13200	70	1,61	164 206 238 307 385 491 592	4,0
С6.132.8-К1 С6.132.8-К2 С6.132.8-К3 С6.132.8-К4 С6.132.8-К5 С6.132.8-К6 С6.132.8-К7	600	13200	80	1,80	164 206 238 307 385 491 592	4,5
С6.132.10-К1 С6.132.10-К2 С6.132.10-К3 С6.132.10-К4 С6.132.10-К5 С6.132.10-К6 С6.132.10-К7	600	13200	100	2,12	164 206 238 307 385 491 592	5,3
С6.138.6-К1 С6.138.6-К2 С6.138.6-К3 С6.138.6-К4 С6.138.6-К5	600	13800	60	1,48	171 215 248 320 402	3,7
С6.138.7-К1 С6.138.7-К2 С6.138.7-К3 С6.138.7-К4 С6.138.7-К5 С6.138.7-К6 С6.138.7-К7	600	13800	70	1,68	171 215 248 320 402 513 619	4,2

Продолжение

1	2	3	4	5	6	7
С6.138.8-К1 С6.138.8-К2 С6.138.8-К3 С6.138.8-К4 С6.138.8-К5 С6.138.8-К6 С6.138.8-К7	600	13800	80	1,88	171 215 248 320 402 513 619	4,7
С6.138.10-К1 С6.138.10-К2 С6.138.10-К3 С6.138.10-К4 С6.138.10-К5 С6.138.10-К6 С6.138.10-К7	600	13800	100	2,21	171 215 248 320 402 513 619	5,5
С6.144.6-К2 С6.144.6-К3 С6.144.6-К4 С6.144.6-К5	600	14400	60	1,54	223 257 331 418	3,9
С6.144.7-К2 С6.144.7-К3 С6.144.7-К4 С6.144.7-К5 С6.144.7-К6 С6.144.7-К7	600	14400	70	1,75	223 257 331 418 532 642	4,4
С6.144.8-К2 С6.144.8-К3 С6.144.8-К4 С6.144.8-К5 С6.144.8-К6 С6.144.8-К7	600	14400	80	1,94	223 257 331 418 532 642	4,9
С6.144.10-К2 С6.144.10-К3 С6.144.10-К4 С6.144.10-К5 С6.144.10-К6 С6.144.10-К7	600	14400	100	2,30	223 257 331 418 532 642	5,8
С6.150.6-К2 С6.150.6-К3 С6.150.6-К4 С6.150.6-К5	600	15000	60	1,60	231 267 345 435	4,0
С6.150.7-К2 С6.150.7-К3 С6.150.7-К4 С6.150.7-К5 С6.150.7-К6 С6.150.7-К7	600	15000	70	1,82	231 267 345 435 554 669	4,6

Продолжение

1	2	3	4	5	6	7
С6.150.8-К2 С6.150.8-К3 С6.150.8-К4 С6.150.8-К5 С6.150.8-К6 С6.150.8-К7	600	15000	80	2,04	231 267 345 435 554 669	5,1
С6.150.10-К3 С6.150.10-К4 С6.150.10-К5 С6.150.10-К6 С6.150.10-К7	600	15000	100	2,40	267 345 435 554 669	6,0
С6.156.6-К2 С6.156.6-К3 С6.156.6-К4 С6.156.6-К5	600	15600	60	1,66	240 278 358 452	4,2
С6.156.7-К2 С6.156.7-К3 С6.156.7-К4 С6.156.7-К5 С6.156.7-К6 С6.156.7-К7	600	15600	70	1,89	240 278 358 452 576 695	4,7
С6.156.8-К2 С6.156.8-К3 С6.156.8-К4 С6.156.8-К5 С6.156.8-К6 С6.156.8-К7	600	15600	80	2,11	240 278 358 452 576 695	5,3
С6.156.10-К3 С6.156.10-К4 С6.156.10-К5 С6.156.10-К6 С6.156.10-К7	600	15600	100	2,49	278 358 452 576 695	6,2
С7.48.6-К1 С7.48.6-К2 С7.48.6-К3 С7.48.6-К4 С7.48.6-К5	700	4800	60	0,71	81 96 110 136 166	1,8
С7.48.7-К1 С7.48.7-К2 С7.48.7-К3 С7.48.7-К4 С7.48.7-К5 С7.48.7-К6 С7.48.7-К7	700	4800	70	0,79	81 96 110 136 166 207 245	2,0

Продолжение

1	2	3	4	5	6	7
С7.48.8-К1 С7.48.8-К2 С7.48.8-К3 С7.48.8-К4 С7.48.8-К5 С7.48.8-К6 С7.48.8-К7	700	4800	80	0,89	81 96 110 136 166 207 245	2,2
С7.48.10-К1 С7.48.10-К2 С7.48.10-К3 С7.48.10-К4 С7.48.10-К5 С7.48.10-К6 С7.48.10-К7	700	4800	100	1,00	81 96 110 136 166 207 245	2,5
С7.54.6-К1 С7.54.6-К2 С7.54.6-К3 С7.54.6-К4 С7.54.6-К5	700	5400	60	0,78	88 105 120 148 181	2,0
С7.54.7-К1 С7.54.7-К2 С7.54.7-К3 С7.54.7-К4 С7.54.7-К5 С7.54.7-К6 С7.54.7-К7	700	5400	70	0,87	88 105 120 148 181 228 270	2,2
С7.54.8-К1 С7.54.8-К2 С7.54.8-К3 С7.54.8-К4 С7.54.8-К5 С7.54.8-К6 С7.54.8-К7	700	5400	80	0,96	88 105 120 148 181 228 270	2,4
С7.54.10-К1 С7.54.10-К2 С7.54.10-К3 С7.54.10-К4 С7.54.10-К5 С7.54.10-К6 С7.54.10-К7	700	5400	100	1,11	88 105 120 148 181 228 270	2,8
С7.60.6-К1 С7.60.6-К2 С7.60.6-К3 С7.60.6-К4 С7.60.6-К5	700	6000	60	0,85	94 113 130 161 198	2,1

Продолжение

1	2	3	4	5	6	7
С7.60.7-К1 С7.60.7-К2 С7.60.7-К3 С7.60.7-К4 С7.60.7-К5 С7.60.7-К6 С7.60.7-К7	700	6000	60	0,96	94 113 130 161 198 250 297	2,4
С7.60.8-К1 С7.60.8-К2 С7.60.8-К3 С7.60.8-К4 С7.60.8-К5 С7.60.8-К6 С7.60.8-К7	700	6000	70	1,05	94 113 130 161 198 250 297	2,6
С7.60.10-К1 С7.60.10-К2 С7.60.10-К3 С7.60.10-К4 С7.60.10-К5 С7.60.10-К6 С7.60.10-К7	700	6000	100	1,22	94 113 130 161 198 250 297	3,1
С7.66.6-К1 С7.66.6-К2 С7.66.6-К3 С7.66.6-К4 С7.66.6-К5	700	6600	60	0,92	101 122 140 174 215	2,3
С7.66.7-К1 С7.66.7-К2 С7.66.7-К3 С7.66.7-К4 С7.66.7-К5 С7 66.7-К6 С7.66.7-К7	700	6600	70	1,04	101 122 140 174 215 271 322	2,6
С7.66.8-К1 С7.66.8-К2 С7 66.8-К3 С7.66.8-К4 С7.66.8-К5 С7.66.8-К6 С7.66.8-К7	700	6600	80	1,15	101 122 140 174 215 271 322	2,9
С7.66.10-К1 С7.66.10-К2 С7.66.10-К3 С7.66.10-К4 С7.66.10-К5 С7.66.10-К6 С7.66.10-К7	700	6600	100	1,34	101 122 140 174 215 271 322	3,3

Продолжение

1	2	3	4	5	6	7
С7.72.6-К1 С7.72.6-К2 С7.72.6-К3 С7.72.6-К4 С7.72.6-К5	700	7200	60	0,99	107 130 149 187 231	2,5
С7.72.7-К1 С7.72.7-К2 С7.72.7-К3 С7.72.7-К4 С7.72.7-К5 С7.72.7-К6 С7.72.7-К7	700	7200	70	1,12	107 130 149 187 231 291 347	2,8
С7.72.8-К1 С7.72.8-К2 С7.72.8-К3 С7.72.8-К4 С7.72.8-К5 С7.72.8-К6 С7.72.8-К7	700	7200	80	1,24	107 130 149 187 231 291 347	3,1
С7.72.10-К1 С7.72.10-К2 С7.72.10-К3 С7.72.10-К4 С7.72.10-К5 С7.72.10-К6 С7.72.10-К7	700	7200	100	1,45	107 130 149 187 231 291 347	3,6
С7.78.6-К1 С7.78.6-К2 С7.78.6-К3 С7.78.6-К4 С7.78.6-К5	700	7800	60	1,06	114 139 159 200 248	2,7
С7.78.7-К1 С7.78.7-К2 С7.78.7-К3 С7.78.7-К4 С7.78.7-К5 С7.78.7-К6 С7.78.7-К7	700	7800	70	1,20	114 139 159 200 248 313 374	3,0
С7.78.8-К1 С7.78.8-К2 С7.78.8-К3 С7.78.8-К4 С7.78.8-К5 С7.78.8-К6 С7.78.8-К7	700	7800	80	1,34	114 139 159 200 248 313 374	3,4

Продолжение

1	2	3	4	5	6	7
C7.78.10-K1 C7.78.10-K2 C7.78.10-K3 C7.78.10-K4 C7.78.10-K5 C7.78.10-K6 C7.78.10-K7	700	7800	100	1,56	114 139 159 200 248 313 374	3,9
C7.84.6-K1 C7.84.6-K2 C7.84.6-K3 C7.84.6-K4 C7.84.6-K5	700	8400	60	1,12	121 147 169 213 263	2,8
C7.84.7-K1 C7.84.7-K2 C7.84.7-K3 C7.84.7-K4 C7.84.7-K5 C7.84.7-K6 C7.84.7-K7	700	8400	70	1,29	121 147 169 213 263 333 398	3,2
C7.84.8-K1 C7.84.8-K2 C7.84.8-K3 C7 84.8-K4 C7.84.8-K5 C7.84.8-K6 C7.84.8-K7	700	8400	80	1,43	121 147 169 213 263 333 398	3,6
C7.84.10-K1 C7.84.10-K2 C7.84.10-K3 C7.84.10-K4 C7.84.10-K5 C7.84.10-K6 C7.84.10-K7	700	8400	100	1,68	121 147 169 213 263 333 398	4,2
C7.90.6-K1 C7.90.6-K2 C7.90.6-K3 C7.90.6-K4 C7.90.6-K5	700	9000	60	1,19	127 156 178 226 280	3,0
C7.90.7-K1 C7.90.7-K2 C7.90.7-K3 C7.90.7-K4 C7.90.7-K5 C7.90.7-K6 C7.90 7-K7	700	9000	70	1,37	127 156 178 226 280 355 424	3,4

Продолжение

1	2	3	4	5	6	7
С7.90.8-К1 С7.90.8-К2 С7.90.8-К3 С7.90.8-К4 С7.90.8-К5 С7.90.8-К6 С7.90.8-К7	700	9000	80	1,52	127 156 178 226 280 355 424	3,8
С7.90.10-К1 С7.90.10-К2 С7.90.10-К3 С7.90.10-К4 С7.90.10-К5 С7.90.10-К6 С7.90.10-К7	700	9000	100	1,79	127 156 178 226 280 355 424	4,5
С7.96.6-К1 С7.96.6-К2 С7.96.6-К3 С7.96.6-К4 С7.96.6-К5	700	9600	60	1,26	134 164 189 239 297	3,2
С7.96.7-К1 С7.96.7-К2 С7.96.7-К3 С7.96.7-К4 С7.96.7-К5 С7.96.7-К6 С7.96.7-К7	700	9600	70	1,45	134 164 189 239 297 377 451	3,6
С7.96.8-К1 С7.96.8-К2 С7.96.8-К3 С7.96.8-К4 С7.96.8-К5 С7.96.8-К6 С7.96.8-К7	700	9600	80	1,62	134 164 189 239 297 377 451	4,0
С7.96.10-К1 С7.96.10-К2 С7.96.10-К3 С7.96.10-К4 С7.96.10-К5 С7.96.10-К6 С7.96.10-К7	700	9600	100	1,90	134 164 189 239 297 377 451	4,8
С7.102.6-К1 С7.102.6-К2 С7.102.6-К3 С7.102.6-К4 С7.102.6-К5	700	10200	60	1,33	140 173 198 251 313	3,3

Продолжение

1	2	3	4	5	6	7
С7.102.7-К1 С7.102.7-К2 С7.102.7-К3 С7.102.7-К4 С7.102.7-К5 С7.102.7-К6 С7.102.7-К7	700	10200	70	1,54	140 173 198 251 313 397 476	3,9
С7.102.8-К1 С7.102.8-К2 С7.102.8-К3 С7.102.8-К4 С7.102.8-К5 С7.102.8-К6 С7.102.8-К7	700	10200	80	1,71	140 173 198 251 313 397 476	4,3
С7.102.10-К1 С7.102.10-К2 С7.102.10-К3 С7.102.10-К4 С7.102.10-К5 С7.102.10-К6 С7 102.10-К7	700	10200	100	2,02	140 173 198 251 313 397 476	5,1
С7.108.6-К1 С7.108.6-К2 С7.108.6-К3 С7.108.6-К4 С7.108.6-К5	700	10800	60	1,4	147 181 208 265 330	3,5
С7.108.7-К1 С7.108.7-К2 С7.108.7-К3 С7.108.7-К4 С7.108.7-К5 С7.108.7-К6 С7.108.7-К7	700	10800	70	1,6	147 181 208 265 330 419 502	4,0
С7.108.8-К1 С7.108.8-К2 С7.108.8-К3 С7.108.8-К4 С7.108.8-К5 С7.108.8-К6 С7.108.8-К7	700	10800	80	1,8	147 181 208 265 330 419 502	4,5
С7.108.10-К1 С7.108.10-К2 С7.108.10-К3 С7.108.10-К4 С7.108.10-К5 С7.108.10-К6 С7.108.10-К7	700	10800	100	2,2	147 181 208 265 330 419 502	5,5

Продолжение

1	2	3	4	5	6	7
С7.114.6-К1 С7.114.6-К2 С7.114.6-К3 С7.114.6-К4 С7.114.6-К5	700	11400	60	1,47	154 190 218 277 346	3,7
С7.114.7-К1 С7.114.7-К2 С7.114.7-К3 С7.114.7-К4 С7.114.7-К5 С7.114.7-К6 С7.114.7-К7	700	11400	70	1,70	154 190 218 277 346 439 526	4,3
С7.114.8-К1 С7.114.8-К2 С7.114.8-К3 С7.114.8-К4 С7.114.8-К5 С7.114.8-К6 С7.114.8-К7	700	11400	80	1,90	154 190 218 277 346 439 526	4,8
С7.114.10-К1 С7.114.10-К2 С7.114.10-К3 С7.114.10-К4 С7.114.10-К5 С7.114.10-К6 С7.114.10-К7	700	11400	100	2,24	154 190 218 277 346 439 526	5,6
С7.120.6-К1 С7.120.6-К2 С7.120.6-К3 С7.120.6-К4 С7.120.6-К5	700	12000	60	1,54	160 198 228 290 362	3,9
С7.120.7-К1 С7.120.7-К2 С7.120.7-К3 С7.120.7-К4 С7.120.7-К5 С7.120.7-К6 С7.120.7-К7	700	12000	70	1,79	160 198 228 290 362 461 553	4,5
С7.120.8-К1 С7.120.8-К2 С7.120.8-К3 С7.120.8-К4 С7.120.8-К5 С7.120.8-К6 С7.120.8-К7	700	12000	80	1,99	160 198 228 290 362 461 553	5,0

Продолжение

1	2	3	4	5	6	7
С7.120.10-К1 С7.120.10-К2 С7.120.10-К3 С7.120.10-К4 С7.120.10-К5 С7.120.10-К6 С7.120.10-К7	700	12000	100	2,36	160 198 228 290 362 461 553	5,9
С7.126.6-К1 С7.126.6-К2 С7.126.6-К3 С7.126.6-К4 С7.126.6-К5	700	12600	60	1,61	167 207 238 304 379	4,0
С7.126.7-К1 С7.126.7-К2 С7.126.7-К3 С7.126.7-К4 С7.126.7-К5 С7.126.7-К6 С7.126.7-К7	700	12600	70	1,87	167 207 238 304 379 483 579	4,7
С7.126.8-К1 С7.126.8-К2 С7.126.8-К3 С7.126.8-К4 С7.126.8-К5 С7.126.8-К6 С7.126.8-К7	700	12600	80	2,09	167 207 238 304 379 483 579	5,2
С7.126.10-К1 С7.126.10-К2 С7.126.10-К3 С7.126.10-К4 С7.126.10-К5 С7.126.10-К6 С7.126.10-К7	700	12600	100	2,47	167 207 238 304 379 483 579	6,2
С7.132.6-К1 С7.132.6-К2 С7.132.6-К3 С7.132.6-К4 С7.132.6-К5	700	13200	60	1,68	173 215 247 316 394	4,2
С7.132.7-К1 С7.132.7-К2 С7.132.7-К3 С7.132.7-К4 С7.132.7-К5 С7.132.7-К6 С7.132.7-К7	700	13200	70	1,95	173 215 247 316 394 503 604	4,9

Продолжение

1	2	3	4	5	6	7
С7.132.8-К1 С7.132.8-К2 С7.132.8-К3 С7.132.8-К4 С7.132.8-К5 С7.132.8-К6 С7.132.8-К7	700	13200	80	2,28	173 215 247 316 394 503 604	5,7
С7.132.10-К1 С7.132.10-К2 С7.132.10-К3 С7.132.10-К4 С7.132.10-К5 С7.132.10-К6 С7.132.10-К7	700	13200	100	2,58	173 215 247 316 394 503 604	6,5
С7.138.6-К1 С7.138.6-К2 С7.138.6-К3 С7.138.6-К4 С7.138.6-К5	700	13800	60	1,75	180 224 258 329 412	4,4
С7.138.7-К1 С7.138.7-К2 С7.138.7-К3 С7.138.7-К4 С7.138.7-К5 С7.138.7-К6 С7.138.7-К7	700	13800	70	2,04	180 224 258 329 412 525 631	5,1
С7.138.8-К1 С7.138.8-К2 С7.138.8-К3 С7.138.8-К4 С7.138.8-К5 С7.138.8-К6 С7.138.8-К7	700	13800	80	2,28	180 224 258 329 412 525 631	5,7
С7.138.10-К2 С7.138.10-К3 С7.138.10-К4 С7.138.10-К5 С7.138.10-К6 С7.138.10-К7	700	13800	100	2,69	224 258 329 412 525 631	6,7
С7.144.6-К1 С7.144.6-К2 С7.144.6-К3 С7 144.6-К4 С7.144.6-К5	700	14400	60	1,81	187 232 267 341 427	4,5

Продолжение

1	2	3	4	5	6	7
С7.144.7-К1 С7.144.7-К2 С7.144.7-К3 С7.144.7-К4 С7.144.7-К5 С7.144.7-К6 С7.144.7-К7	700	14400	70	2,12	187 232 267 341 427 545 654	5,3
С7.144.8-К1 С7.144.8-К2 С7.144.8-К3 С7.144.8-К4 С7.144.8-К5 С7.144.8-К6 С7.144.8-К7	700	14400	80	2,37	187 232 267 341 427 545 654	5,9
С7.144.10-К2 С7.144.10-К3 С7.144.10-К4 С7.144.10-К5 С7.144.10-К6 С7.144.10-К7	700	14400	100	2,81	232 267 341 427 545 654	7,0
С7.150.6-К2 С7.150.6-К3 С7.150.6-К4 С7.150.6-К5	700	15000	60	1,88	241 276 354 444	4,7
С7.150.7-К2 С7.150.7-К3 С7.150.7-К4 С7.150.7-К5 С7.150.7-К6 С7.150.7-К7	700	15000	70	2,20	241 276 354 444 567 681	5,5
С7.150.8-К2 С7.150.8-К3 С7.150.8-К4 С7.150.8-К5 С7.150.8-К6 С7.150.8-К7	700	15000	80	2,46	241 276 354 444 567 681	6,2
С7.150.10-К2 С7.150.10-К3 С7.150.10-К4 С7.150.10-К5 С7.150.10-К6 С7.150.10-К7	700	15000	100	2,92	241 276 354 444 567 681	7,3

Продолжение

1	2	3	4	5	6	7
С7.156.6-К2 С7.156.6-К3 С7.156.6-К4 С7.156.6-К5	700	15600	60	1,95	249 287 367 461	4,9
С7.156.7-К2 С7.156.7-К3 С7.156.7-К4 С7.156.7-К5 С7.156.7-К6 С7.156.7-К7	700	15600	70	2,28	249 287 367 461 589 708	5,7
С7.156.8-К2 С7.156.8-К3 С7.156.8-К4 С7.156.8-К5 С7.156.8-К6 С7.156.8-К7	700	15600	80	2,56	249 287 367 461 589 708	6,4
С7.156.10-К3 С7.156.10-К4 С7.156.10-К5 С7.156.10-К6 С7.156.10-К7	700	15600	100	3,03	287 367 461 589 708	7,6
С7.162.6-К2 С7.162.6-К3 С7.162.6-К4 С7.162.6-К5	700	16200	60	2,02	258 296 380 477	5,1
С7.162.7-К2 С7.162.7-К3 С7.162.7-К4 С7.162.7-К5 С7.162.7-К6 С7.162.7-К7	700	16200	70	2,37	258 296 380 477 608 731	5,9
С7.162.8-К2 С7.162.8-К3 С7.162.8-К4 С7.162.8-К5 С7.162.8-К6 С7.162.8-К7	700	16200	80	2,65	258 296 380 477 608 731	6,6
С7.162.10-К3 С7.162.10-К4 С7.162.10-К5 С7.162.10-К6 С7.162.10-К7	700	16200	100	3,15	296 380 477 608 731	7,9

Продолжение

1	2	3	4	5	6	7
С7.168.6-К3 С7.168.6-К4 С7.168.6-К5	700	16800	60	2,09	306 393 494	5,2
С7.168.7-К3 С7.168.7-К4 С7.168.7-К5 С7.168.7-К6 С7.168.7-К7	700	16800	70	2,45	306 393 494 630 757	6,1
С7.168.8-К3 С7.168.8-К4 С7.168.8-К5 С7.168.8-К6 С7.168.8-К7	700	16800	80	2,75	306 393 494 630 757	6,9
С7.168.10-К3 С7.168.10-К4 С7.168.10-К5 С7.168.10-К6 С7.168.10-К7	700	16800	100	3,28	306 393 494 630 757	8,2
С7.174.6-К3 С7.174.6-К4 С7.174.6-К5	700	17400	60	2,16	315 405 509	5,4
С7.174.7-К3 С7.174.7-К4 С7.174.7-К5 С7.174.7-К6 С7.174.7-К7	700	17400	70	2,53	315 405 509 650 781	6,3
С7.174.8-К3 С7.174.8-К4 С7.174.8-К5 С7.174.8-К6 С7.174.8-К7	700	17400	80	2,84	315 405 509 650 781	7,1
С7.174.10-К3 С7.174.10-К4 С7.174.10-К5 С7.174.10-К6 С7.174.10-К7	700	17400	100	3,41	315 405 509 650 781	8,5
С8.54.6-К1 С8.54.6-К2 С8.54.6-К3 С8.54.6-К4 С8.54.6-К5	800	5400	60	0,95	122 149 181 195 242	2,4

Продолжение

1	2	3	4	5	6	7
С8.54.7-К1 С8.54.7-К2 С8.54.7-К3 С8.54.7-К4 С8.54.7-К5	800	5400	70	1,05	122 149 181 195 242	2,6
С8.54.8-К1 С8.54.8-К2 С8.54.8-К3 С8.54.8-К4 С8.54.8-К5 С8.54.8-К6 С8.54.8-К7	800	5400	80	1,16	122 149 181 195 242 307 342	2,9
С8.54.10-К1 С8.54.10-К2 С8.54.10-К3 С8.54.10-К4 С8.54.10-К5 С8.54.10-К6 С8.54.10-К7 С8.54.10-К8	800	5400	100	1,34	122 149 181 195 242 307 342 410	3,4
С8.54.12-К6 С8.54.12-К7 С8.54.12-К8	800	5400	120	1,52	307 342 410	3,8
С8.60.6-К1 С8.60.6-К2 С8.60.6-К3 С8.60.6-К4 С8.60.6-К5	800	6000	60	1,04	132 162 197 212 265	2,6
С8.60.7-К1 С8.60.7-К2 С8.60.7-К3 С8.60.7-К4 С8.60.7-К5	800	6000	70	1,15	132 162 197 212 265	2,9
С8.60.8-К1 С8.60.8-К2 С8.60.8-К3 С8.60.8-К4 С8.60.8-К5 С8.60.8-К6 С8.60.8-К7	800	6000	80	1,27	132 162 197 212 265 336 377	3,2

Продолжение

1	2	3	4	5	6	7
С8.60.10-К1 С8.60.10-К2 С8.60.10-К3 С8.60.10-К4 С8.60.10-К5 С8.60.10-К6 С8.60.10-К7 С8.60.10-К8	800	6000	100	1,47	132 162 197 212 265 336 377 452	3,7
С8.60.12-К6 С8.60.12-К7 С8.60.12-К8	800	6000	120	1,67	336 377 452	4,2
С8.66.6-К1 С8.66.6-К2 С8.66.6-К3 С8.66.6-К4 С8.66.6-К5	800	6600	60	1,12	141 175 214 229 287	2,8
С8.66.7-К1 С8.66.7-К2 С8.66.7-К3 С8.66.7-К4 С8.66.7-К5	800	6600	70	1,25	141 175 214 229 287	3,1
С8.66.8-К1 С8.66.8-К2 С8.66.8-К3 С8.66.8-К4 С8.66.8-К5 С8.66.8-К6 С8.66.8-К7	800	6600	80	1,38	141 175 214 229 287 366 410	3,5
С8.66.10-К1 С8.66.10-К2 С8.66.10-К3 С8.66.10-К4 С8.66.10-К5 С8.66.10-К6 С8.66.10-К7 С8.66.10-К8	800	6600	100	1,60	141 175 214 229 287 366 410 494	4,0
С8.66.12-К6 С8.66.12-К7 С8.66.12-К8	800	6600	120	1,83	366 410 494	4,6
С8.72.6-К1 С8.72.6-К2 С8.72.6-К3 С8.72.6-К4 С8.72.6-К5	800	7200	60	1,20	152 188 231 246 310	3,0

Продолжение

1	2	3	4	5	6	7
С8.72.7-К1 С8.72.7-К2 С8.72.7-К3 С8.72.7-К4 С8.72.7-К5	800	7200	70	1,34	152 188 231 246 310	3,4
С8.72.8-К1 С8.72.8-К2 С8.72.8-К3 С8.72.8-К4 С8.72.8-К5 С8.72.8-К6 С8.72.8-К7	800	7200	80	1,49	152 188 231 246 310 395 441	3,7
С8.72.10-К1 С8.72.10-К2 С8.72.10-К3 С8.72.10-К4 С8.72.10-К5 С8.72.10-К6 С8.72.10-К7 С8.72.10-К8	800	7200	100	1,74	152 188 231 246 310 395 441 530	4,4
С8.72.12-К6 С8.72.12-К7 С8.72.12-К8	800	7200	120	1,98	395 441 530	5,0
С8.78.6-К1 С8.78.6-К2 С8.78.6-К3 С8.78.6-К4 С8.78.6-К5	800	7800	60	1,28	161 201 247 264 332	3,2
С8.78.7-К1 С8.78.7-К2 С8.78.7-К3 С8.78.7-К4 С8.78.7-К5	800	7800	70	1,44	161 201 247 264 332	3,6
С8.78.8-К1 С8.78.8-К2 С8.78.8-К3 С8.78.8-К4 С8.78.8-К5 С8.78.8-К6 С8.78.8-К7	800	7800	80	1,60	161 201 247 264 332 423 476	4,0

Продолжение

1	2	3	4	5	6	7
С8.78.10-К1 С8.78.10-К2 С8.78.10-К3 С8.78.10-К4 С8.78.10-К5 С8.78.10-К6 С8.78.10-К7 С8.78.10-К8	800	7800	100	1,87	161 201 247 264 332 423 476 572	4,7
С8.78.12-К6 С8.78.12-К7 С8.78.12-К8	800	7800	120	2,14	423 476 572	5,4
С8.84.6-К1 С8.84.6-К2 С8.84.6-К3 С8.84.6-К4 С8.84.6-К5	800	8400	60	1,37	171 214 263 281 354	3,4
С8.84.7-К1 С8.84.7-К2 С8.84.7-К3 С8.84.7-К4 С8.84.7-К5	800	8400	70	1,53	171 214 263 281 354	3,8
С8.84.8-К1 С8.84.8-К2 С8.84.8-К3 С8.84.8-К4 С8.84.8-К5 С8.84.8-К6 С8.84.8-К7	800	8400	80	1,70	171 214 263 281 354 452 506	4,3
С8.84.10-К1 С8.84.10-К2 С8.84.10-К3 С8.84.10-К4 С8.84.10-К5 С8.84.10-К6 С8.84.10-К7 С8.84.10-К8	800	8400	100	2,00	171 214 263 281 354 452 506 611	5,0
С8.84.12-К6 С8.84.12-К7 С8.84.12-К8	800	8400	120	2,29	452 506 611	5,7
С8.90.6-К1 С8.90.6-К2 С8.90.6-К3 С8.90.6-К4 С8.90.6-К5	800	9000	60	1,45	182 226 280 297 377	3,6

Продолжение

1	2	3	4	5	6	7
С8.90.7-К1 С8.90.7-К2 С8.90.7-К3 С8.90.7-К4 С8.90.7-К5	800	9000	70	1,63	182 226 280 297 377	4,1
С8.90.8-К1 С8.90.8-К2 С8.90.8-К3 С8.90.8-К4 С8.90.8-К5 С8.90.8-К6 С8.90.8-К7	800	9000	80	1,81	182 226 280 297 377 481 541	4,5
С8.90.10-К1 С8.90.10-К2 С8.90.10-К3 С8.90.10-К4 С8.90.10-К5 С8.90.10-К6 С8.90.10-К7 С8.90.10-К8	800	9000	100	2,13	182 226 280 297 377 481 541 651	5,3
С8.90.12-К6 С8.90.12-К7 С8.90.12-К8	800	9000	120	2,45	481 541 651	6,1
С8.96.6-К1 С8.96.6-К2 С8.96.6-К3 С8.96.6-К4 С8.96.6-К5	800	9600	60	1,53	192 240 296 316 399	3,8
С8.96.7-К1 С8.96.7-К2 С8.96.7-К3 С8.96.7-К4 С8.96.7-К5	800	9600	70	1,73	192 240 296 316 399	4,3
С8.96.8-К1 С8.96.8-К2 С8.96.8-К3 С8.96.8-К4 С8.96.8-К5 С8.96.8-К6 С8.96.8-К7	800	9600	80	1,92	192 240 296 316 399 511 575	4,8

Продолжение

1	2	3	4	5	6	7
С8.96.10-К1 С8.96.10-К2 С8.96.10-К3 С8.96.10-К4 С8.96.10-К5 С8.96.10-К6 С8.96.10-К7 С8.96.10-К8	800	9600	100	2,26	192 240 296 316 399 511 575 693	5,7
С8.96.12-К6 С8.96.12-К7 С8.96.12-К8	800	9600	120	2,60	511 575 693	6,5
С8.102.6-К1 С8.102.6-К2 С8.102.6-К3 С8.102.6-К4 С8.102.6-К5	800	10200	60	1,62	201 253 313 333 421	4,1
С8.102.7-К1 С8.102.7-К2 С8.102.7-К3 С8.102.7-К4 С8.102.7-К5	800	10200	70	1,82	201 253 313 333 421	4,6
С8.102.8-К1 С8.102.8-К2 С8.102.8-К3 С8.102.8-К4 С8.102.8-К5 С8.102.8-К6 С8.102.8-К7	800	10200	80	2,03	201 253 313 333 421 540 606	5,1
С8.102.10-К1 С8.102.10-К2 С8.102.10-К3 С8.102.10-К4 С8.102.10-К5 С8.102.10-К6 С8.102.10-К7 С8.102.10-К8	800	10200	100	2,40	201 253 313 333 421 540 606 732	6,0
С8.102.12-К6 С8.102.12-К7 С8.102.12-К8	800	10200	120	2,76	540 606 732	6,9
С8.108.6-К1 С8.108.6-К2 С8.108.6-К3 С8.108.6-К4 С8.108.6-К5	800	10800	60	1,70	211 266 330 350 444	4,3

Продолжение

1	2	3	4	5	6	7
С8.108.7-К1 С8.108.7-К2 С8.108.7-К3 С8.108.7-К4 С8.108.7-К5	800	10800	70	1,92	211 266 330 350 444	4,8
С8.108.8-К1 С8.108.8-К2 С8.108.8-К3 С8.108.8-К4 С8.108.8-К5 С8.108.8-К6 С8.108.8-К7	800	10800	80	2,14	211 266 330 350 444 568 640	5,4
С8.108.10-К1 С8.108.10-К2 С8.108.10-К3 С8.108.10-К4 С8.108.10-К5 С8.108.10-К6 С8.108.10-К7 С8.108.10-К8	800	10800	100	2,53	211 266 330 350 444 568 640 773	6,3
С8.108.12-К6 С8.108.12-К7 С8.108.12-К8	800	10800	120	2,91	568 640 773	7,3
С8.114.6-К1 С8.114.6-К2 С8.114.6-К3 С8.114.6-К4 С8.114.6-К5	800	11400	60	1,78	221 279 346 368 466	4,5
С8.114.7-К1 С8.114.7-К2 С8.114.7-К3 С8.114.7-К4 С8.114.7-К5	800	11400	70	2,01	221 279 346 368 466	5,0
С8.114.8-К1 С8.114.8-К2 С8.114.8-К3 С8.114.8-К4 С8.114.8-К5 С8.114.8-К6 С8.114.8-К7	800	11400	80	2,25	221 279 346 368 466 597 671	5,6

Продолжение

1	2	3	4	5	6	7
С8.114.10-К1 С8.114.10-К2 С8.114.10-К3 С8.114.10-К4 С8.114.10-К5 С8.114.10-К6 С8.114.10-К7 С8.114.10-К8	800	11400	100	2,66	221 279 346 368 466 597 671 811	6,7
С8.114.12-К6 С8.114.12-К7 С8.114.12-К8	800	11400	120	3,06	597 671 811	7,7
С8.120.6-К1 С8.120.6-К2 С8.120.6-К3 С8.120.6-К4 С8.120.6-К5	800	12000	60	1,87	231 293 363 386 489	4,7
С8.120.7-К1 С8.120.7-К2 С8.120.7-К3 С8.120.7-К4 С8.120-7-К5	800	12000	70	2,11	231 293 363 386 489	5,3
С8.120.8-К1 С8.120.8-К2 С8.120.8-К3 С8.120.8-К4 С8.120.8-К5 С8.120.8-К6 С8.120.8-К7	800	12000	80	2,36	231 293 363 386 489 626 705	5,9
С8.120.10-К1 С8.120.10-К2 С8.120.10-К3 С8.120.10-К4 С8.120.10-К5 С8.120.10-К6 С8.120.10-К7 С8.120.10-К8	800	12000	100	2,79	231 293 363 386 489 626 705 851	7,0
С8.120.12-К6 С8.120.12-К7 С8.120.12-К8	800	12000	120	3,22	626 705 851	8,0
С8.126.6-К1 С8.126.6-К2 С8.126.6-К3 С8.126.6-К4 С8.126.6-К5	800	12600	60	1,95	241 306 380 403 511	4,9

Продолжение

1	2	3	4	5	6	7
С8.126.7-К1 С8.126.7-К2 С8.126.7-К3 С8.126.7-К4 С8.126.7-К5	800	12600	70	2,21	241 306 380 403 511	5,5
С8.126.8-К1 С8.126.8-К2 С8.126.8-К3 С8.126.8-К4 С8.126.8-К5 С8.126.8-К6 С8.126.8-К7	800	12600	80	2,48	241 306 380 403 511 655 740	6,2
С8.126.10-К1 С8.126.10-К2 С8.126.10-К3 С8.126.10-К4 С8.126.10-К5 С8.126.10-К6 С8.126.10-К7 С8.126.10-К8	800	12600	100	2,92	241 306 380 403 511 655 740 894	7,3
С8.126.12-К6 С8.126.12-К7 С8.126.12-К8	800	12600	120	3,4	655 740 894	8,5
С8.132.6-К1 С8.132.6-К2 С8.132.6-К3 С8.132.6-К4 С8.132.6-К5	800	13200	60	2,03	251 319 396 419 534	5,1
С8.132.7-К1 С8.132.7-К2 С8.132.7-К3 С8.132.7-К4 С8.132.7-К5	800	13200	70	2,30	251 319 396 419 534	5,8
С8.132.8-К1 С8.132.8-К2 С8.132.8-К3 С8.132.8-К4 С8.132.8-К5 С8.132.8-К6 С8.132.8-К7	800	13200	80	2,58	251 319 396 419 534 684 771	6,5

Продолжение

1	2	3	4	5	6	7
С8.132.10-К1 С8.132.10-К2 С8.132.10-К3 С8.132.10-К4 С8.132.10-К5 С8.132.10-К6 С8.132.10-К7 С8.132.10-К8	800	13200	100	3,06	251 319 396 419 534 684 771 930	7,7
С8.132.12-К6 С8.132.12-К7 С8.132.12-К8	800	13200	120	3,53	684 771 930	8,8
С8.138.6-К1 С8.138.6-К2 С8.138.6-К3 С8.138.6-К4 С8.138.6-К5	800	13800	60	2,12	261 331 413 437 556	5,3
С8.138.7-К1 С8.138.7-К2 С8.138.7-К3 С8.138.7-К4 С8.138.7-К5	800	13800	70	2,40	261 331 413 437 556	6,0
С8.138.8-К1 С8.138.8-К2 С8.138.8-К3 С8.138.8-К4 С8.138.8-К5 С8.138.8-К6 С8.138.8-К7	800	13800	80	2,68	261 331 413 437 556 714 805	6,7
С8.138.10-К1 С8.138.10-К2 С8.138.10-К3 С8.138.10-К4 С8.138.10-К5 С8.138.10-К6 С8.138.10-К7 С8.138.10-К8	800	13800	100	3,19	261 331 413 437 556 714 805 973	8,0
С8.138.12-К6 С8.138.12-К7 С8.138.12-К8	800	13800	120	3,69	714 805 973	9,2
С8.144.6-К1 С8.144.6-К2 С8.144.6-К3 С8.144.6-К4 С8.144.6-К5	800	14400	60	2,2	271 344 429 454 578	5,5

Продолжение

1	2	3	4	5	6	7
С8.144.7-К1 С8.144.7-К2 С8.144.7-К3 С8.144.7-К4 С8.144.7-К5	800	14400	70	2,49	271 344 429 454 578	6,2
С8.144.8-К1 С8.144.8-К2 С8.144.8-К3 С8.144.8-К4 С8.144.8-К5 С8.144.8-К6 С8.144.8-К7	800	14400	80	2,79	271 344 429 454 578 742 836	7,0
С8.144.10-К1 С8.144.10-К2 С8.144.10-К3 С8.144.10-К4 С8.144.10-К5 С8.144.10-К6 С8.144.10-К7 С8.144.10-К8	800	14400	100	3,32	271 344 429 454 578 742 836 1011	8,3
С8.144.12-К6 С8.144.12-К7 С8.144.12-К8	800	14400	120	3,84	742 836 1011	9,6
С8.150.6-К1 С8.150.6-К2 С8.150.6-К3 С8.150.6-К4 С8.150.6-К5	600	15000	60	2,28	281 357 446 471 601	5,7
С8.150.7-К1 С8.150.7-К2 С8.150.7-К3 С8.150.7-К4 С8.150.7-К5	800	15000	70	2,59	281 357 446 471 601	6,5
С8.150.8-К1 С8.150.8-К2 С8.150.8-К3 С8.150.8-К4 С8.150.8-К5 С8.150.8-К6 С8.150.8-К7	600	15000	80	2,90	281 357 446 471 601 771 870	7,3

Продолжение

1	2	3	4	5	6	7
С8.150.10-К1 С8.150.10-К2 С8.150.10-К3 С8.150.10-К4 С8.150.10-К5 С8.150.10-К6 С8.150.10-К7 С8.150.10-К8	800	15000	100	3,45	281 357 446 471 601 771 870 1053	8,6
С8.150.12-К6 С8.150.12-К7 С8.150.12-К8	800	15000	120	4,0	771 870 1053	10,0
С8.156.6-К2 С8.156.6-К3 С8.156.6-К4 С8.156.6-К5	800	15600	60	2,36	370 462 489 623	5,9
С8.156.7-К2 С8.156.7-К3 С8.156.7-К4 С8.156.7-К5	800	15600	70	2,69	370 462 489 623	6,7
С8.156.8-К2 С8.156.8-К3 С8.156.8-К4 С8.156.8-К5 С8.156.8-К6 С8.156.8-К7	800	15600	80	3,01	370 462 489 623 801 904	7,5
С8.156.10-К2 С8.156.10-К3 С8.156.10-К4 С8.156.10-К5 С8.156.10-К6 С8.156.10-К7 С8.156.10-К8	800	15600	100	3,58	370 462 489 623 801 904 1095	9,0
С8.156.12-К6 С8.156.12-К7 С8.156.12-К8	800	15600	120	4,15	801 904 1095	10,4
С8.162.6-К2 С8.162.6-К3 С8.162.6-К4 С8.162.6-К5	800	16200	60	2,45	383 479 506 646	6,1

Продолжение

1	2	3	4	5	6	7
С8.162.7-К2 С8.162.7-К3 С8.162.7-К4 С8.162.7-К5	800	16200	70	2,78	383 479 506 646	7,0
С8.162.8-К2 С8.162.8-К3 С8.162.8-К4 С8.162.8-К5 С8.162.8-К6 С8.162.8-К7	800	16200	80	3,12	383 479 506 646 830 935	7,8
С8.162.10-К2 С8.162.10-К3 С8.162.10-К4 С8.162.10-К5 С8.162.10-К6 С8.162.10-К7 С8.162.10-К8	800	16200	100	3,72	383 479 506 646 830 935 1134	9,3
С8.162.12-К6 С8.162.12-К7 С8.162.12-К8	800	16200	120	4,31	830 935 1134	10,8
С8.168.6-К2 С8.168.6-К3 С8.168.6-К4 С8.168.6-К5	800	16800	60	2,53	396 496 523 668	6,3
С8.168.7-К2 С8.168.7-К3 С8.168.7-К4 С8.168.7-К5	800	16800	70	2,88	396 496 523 668	7,2
С8.168.8-К2 С8.168.8-К3 С8.168.8-К4 С8.168.8-К5 С8.168.8-К6 С8.168.8-К7	800	16800	80	3,23	396 496 523 668 858 970	8,1
С8.168.10-К2 С8.168.10-К3 С8.168.10-К4 С8.168.10-К5 С8.168.10-К6 С8.168.10-К7 С8.168.10-К8	800	16800	100	3,85	396 496 523 668 858 970 1177	9,6

Продолжение

1	2	3	4	5	6	7
С8.168.12-К6 С8.168.12-К7 С8.168.12-К8	800	16800	120	4,46	858 970 1177	11,2
С8.174.6-К2 С8.174.6-К3 С8.174.6-К4 С8.174.6-К5	800	17400	60	2,61	410 512 541 690	6,5
С8.174.7-К2 С8.174.7-К3 С8.174.7-К4 С8.174.7-К5	800	17400	70	2,97	410 512 541 690	7,4
С8.174.8-К2 С8.174.8-К3 С8.174.8-К4 С8.174.8-К5 С8.174.8-К6 С8.174.8-К7	800	17400	80	3,34	410 512 541 690 888 1001	8,4
С8.174.10-К2 С8.174.10-К3 С8.174.10-К4 С8.174.10-К5 С8.174.10-К6 С8.174.10-К7 С8.174.10-К8	800	17400	100	3,98	410 512 541 690 888 1001 1212	10,0
С8.174.12-К6 С8.174.12-К7 С8.174.12-К8	800	17400	120	4,62	888 1001 1212	11,5
С8.180.6-К3 С8.180.6-К4 С8.180.6-К5	800	18000	60	2,70	529 558 712	6,8
С8.180.7-К3 С8.180.7-К4 С8.180.7-К5	800	18000	70	3,07	529 558 712	7,7
С8.180.8-К3 С8.180.8-К4 С8.180.8-К5 С8.180.8-К6 С8.180.8-К7	800	18000	80	3,45	529 558 712 916 1035	8,6

Продолжение

1	2	3	4	5	6	7
С8.180.10-К3 С8.180.10-К4 С8.180.10-К5 С8.180.10-К6 С8.180.10-К7 С8.180.10-К8	800	18000	100	4,11	529 558 712 916 1035 1252	10,3
С8.180.12-К6 С8.180.12-К7 С8.180.12-К8	800	18000	120	4,77	916 1035 1252	11,9
С8.186.6-К3 С8.186.6-К4 С8.186.6-К5	800	18600	60	2,8	546 575 735	7,0
С8.186.7-К3 С8.186.7-К4 С8.186.7-К5	800	18600	70	3,2	546 575 735	7,9
С8.186.8-К3 С8.186.8-К4 С8.186.8-К5 С8.186.8-К6 С8.186.8-К7	800	18600	80	3,6	546 575 735 945 1069	8,9
С8.186.10-К3 С8.186.10-К4 С8.186.10-К5 С8.186.10-К6 С8.186.10-К7 С8.186.10-К8	800	18600	100	4,2	546 575 735 945 1069 1294	10,6
С8.186.12-К6 С8.186.12-К7 С8.186.12-К8	800	18600	120	4,9	945 1069 1294	12,3
С8.192.6-К3 С8.192.6-К4 С8.192.6-К5	800	19200	60	2,9	562 592 757	7,2
С8.192.7-К3 С8.192.7-К4 С8.192.7-К5	800	19200	70	3,3	562 592 757	8,2
С8.192.8-К3 С8.192.8-К4 С8.192.8-К5 С8.192.8-К6 С8.192.8-К7	800	19200	80	3,7	562 592 757 974 1100	9,2

Продолжение

1	2	3	4	5	6	7
С8.192.10-К3 С8.192.10-К4 С8.192.10-К5 С8.192.10-К6 С8.192.10-К7 С8.192.10-К8	800	19200	100	4,4	562 592 737 974 1100 1332	11,0
С8.192.12-К6 С8.192.12-К7 С8.192.12-К8	800	19200	120	5,1	974 1100 1332	12,7
С10.60.8-К1 С10.60.8-К2 С10.60.8-К3 С10.60.8-К4 С10.60.8-К5 С10.60.8-К6	1000	6000	80	1,77	176 211 253 312 393 472	4,4
С10.60.10-К1 С10.60.10-К2 С10.60.10-К3 С10.60.10-К4 С10.60.10-К5 С10.60.10-К6 С10.60.10-К7	1000	6000	100	2,03	176 211 253 312 393 472 565	5,1
С10.60.12-К1 С10.60.12-К2 С10.60.12-К3 С10.60.12-К4 С10.60.12-К5 С10.60.12-К6 С10.60.12-К7	1000	6000	120	2,29	176 211 253 312 393 472 565	5,7
С10.66.8-К1 С10.66.8-К2 С10.66.8-К3 С10.66.8-К4 С10.66.8-К5 С10.66.8-К6	1000	6600	80	1,91	189 228 274 339 428 515	4,8
С10.66.10-К1 С10.66.10-К2 С10.66.10-К3 С10.66.10-К4 С10.66.10-К5 С10.66.10-К6 С10.66.10-К7	1000	6600	100	2,20	189 228 274 339 428 515 617	5,5

Продолжение

1	2	3	4	5	6	7
С10.66.12-К1 С10.66.12-К2 С10.66.12-К3 С10.66.12-К4 С10.66.12-К5 С10.66.12-К6 С10.66.12-К7	1000	6600	120	2,49	189 228 274 339 428 515 617	6,2
С10.72.8-К1 С10.72.8-К2 С10.72.8-К3 С10.72.8-К4 С10.72.8-К5 С10.72.8-К6	1000	7200	80	2,05	203 245 293 363 459 554	5,1
С10.72.10-К1 С10.72.10-К2 С10.72.10-К3 С10.72.10-К4 С10.72.10-К5 С10.72.10-К6 С10.72.10-К7	1000	7200	100	2,37	203 245 293 363 459 554 664	5,9
С10.72.12-К1 С10.72.12-К2 С10.72.12-К3 С10.72.12-К4 С10.72.12-К5 С10.72.12-К6 С10.72.12-К7	1000	7200	120	2,69	203 245 293 363 459 554 664	6,7
С10.78.8-К1 С10.78.8-К2 С10.78.8-К3 С10.78.8-К4 С10.78.8-К5 С10.78.8-К6	1000	7800	80	2,18	216 262 315 391 494 597	5,5
С10.78.10-К1 С10.78.10-К2 С10.78.10-К3 С10.78.10-К4 С10.78.10-К5 С10.78.10-К6 С10.78.10-К7	1000	7800	100	2,54	216 262 315 391 494 597 717	6,4
С10.78.12-К1 С10.78.12-К2 С10.78.12-К3 С10.78.12-К4 С10.78.12-К5 С10.78.12-К6 С10.78.12-К7	1000	7800	120	2,89	216 262 315 391 494 597 717	7,2

Продолжение

1	2	3	4	5	6	7
С10.84.8-К1 С10.84.8-К2 С10.84.8-К3 С10.84.8-К4 С10.84.8-К5 С10.84.8-К6	1000	8400	80	2,32	229 279 334 415 526 636	5,8
С10.84.10-К1 С10.84.10-К2 С10.84.10-К3 С10.84.10-К4 С10.84.10-К5 С10.84.10-К6 С10.84.10-К7	1000	8400	100	2,71	229 279 334 415 526 636 764	6,8
С10.84.12-К1 С10.84.12-К2 С10.84.12-К3 С10.84.12-К4 С10.84.12-К5 С10.84.12-К6 С10.84.12-К7	1000	8400	120	3,09	229 279 334 415 526 636 764	7,7
С10.90.8-К1 С10.90.8-К2 С10.90.8-К3 С10.90.8-К4 С10.90.8-К5 С10.90.8-К6	1000	9000	80	2,46	243 296 355 442 560 678	6,2
С10.90.10-К1 С10.90.10-К2 С10.90.10-К3 С10.90.10-К4 С10.90.10-К5 С10.90.10-К6 С10.90.10-К7	1000	9000	100	2,88	243 296 355 442 560 678 816	7,2
С10.90.12-К1 С10.90.12-К2 С10.90.12-К3 С10.90.12-К4 С10.90.12-К5 С10.90.12-К6 С10.90.12-К7	1000	9000	120	3,29	243 296 355 442 560 678 816	8,2
С10.96.8-К1 С10.96.8-К2 С10.96.8-К3 С10.96.8-К4 С10.96.8-К5 С10.96.8-К6	1000	9600	80	2,60	256 313 376 469 595 721	6,5

Продолжение

1	2	3	4	5	6	7
С10.96.10-К1 С10.96.10-К2 С10.96.10-К3 С10.96.10-К4 С10.96.10-К5 С10.96.10-К6 С10.96.10-К7	1000	9600	100	3,05	256 313 376 469 595 721 868	7,6
С10.96.12-К1 С10.96.12-К2 С10.96.12-К3 С10.96.12-К4 С10.96.12-К5 С10.96.12-К6 С10.96.12-К7	1000	9600	120	3,49	256 313 376 469 595 721 868	8,7
С10.102.8-К1 С10.102.8-К2 С10.102.8-К3 С10.102.8-К4 С10.102.8-К5 С10.102.8-К6	1000	10200	80	2,74	270 330 395 494 627 760	6,9
С10.102.10-К1 С10.102.10-К2 С10.102.10-К3 С10.102.10-К4 С10.102.10-К5 С10.102.10-К6 С10.102.10-К7	1000	10200	100	3,22	270 330 395 494 627 760 915	8,1
С10.102.12-К1 С10.102.12-К2 С10.102.12-К3 С10.102.12-К4 С10.102.12-К5 С10.102.12-К6 С10.102.12-К7	1000	10200	120	3,69	270 330 395 494 627 760 915	9,2
С10.108.8-К1 С10.108.8-К2 С10.108.8-К3 С10.108.8-К4 С10.108.8-К5 С10.108.8-К6	1000	10800	80	2,88	283 347 416 521 661 803	7,2
С10.108.10-К1 С10.108.10-К2 С10.108.10-К3 С10.108.10-К4 С10.108.10-К5 С10.108.10-К6 С10.108.10-К7	1000	10800	100	3,39	283 347 416 521 661 803 967	8,5

Продолжение

1	2	3	4	5	6	7
C10.108.12-K1 C10.108.12-K2 C10.108.12-K3 C10.108.12-K4 C10.108.12-K5 C10.108.12-K6 C10.108.12-K7	1000	10800	120	3,89	283 347 416 521 661 803 967	9,7
C10.114.8-K1 C10.114.8-K2 C10.114.8-K3 C10.114.8-K4 C10.114.8-K5 C10.114.8-K6	1000	11400	80	3,02	297 364 436 545 693 842	7,6
C10.114.10-K1 C10.114.10-K2 C10.114.10-K3 C10.114.10-K4 C10.114.10-K5 C10.114.10-K6 C10.114.10-K7	1000	11400	100	3,56	297 364 436 545 693 842 1014	8,9
C10.114.12-K1 C10.114.12-K2 C10.114.12-K3 C10.114.12-K4 C10.114.12-K5 C10.114.12-K6 C10.114.12-K7	1000	11400	120	4,09	297 364 436 545 693 842 1014	10,2
C10.120.8-K1 C10.120.8-K2 C10.120.8-K3 C10.120.8-K4 C10.120.8-K5 C10.120.8-K6	1000	12000	80	3,16	310 381 457 572 728 884	7,9
C10.120.10-K1 C10.120.10-K2 C10.120.10-K3 C10.120.10-K4 C10.120.10-K5 C10.120.10-K6 C10.120.10-K7	1000	12000	100	3,73	310 381 457 572 728 884 1067	9,3
C10.120.12-K1 C10.120.12-K2 C10.120.12-K3 C10.120.12-K4 C10.120.12-K5 C10.120.12-K6 C10.120.12-K7	1000	12000	120	4,29	310 381 457 572 728 884 1067	10,7

Продолжение

1	2	3	4	5	6	7
С10.126.8-К1 С10.126.8-К2 С10.126.8-К3 С10.126.8-К4 С10.126.8-К5 С10.126.8-К6	1000	12600	80	3,30	323 398 478 600 763 927	8,3
С10.126.10-К1 С10.126.10-К2 С10.126.10-К3 С10.126.10-К4 С10.126.10-К5 С10.126.10-К6 С10.126.10-К7	1000	12600	100	3,90	323 398 478 600 763 927 1119	9,8
С10.126.12-К1 С10.126.12-К2 С10.126.12-К3 С10.126.12-К4 С10.126.12-К5 С10.126.12-К6 С10.126.12-К7	1000	12600	120	4,49	323 398 478 600 763 927 1119	11,2
С10.132.8-К1 С10.132.8-К2 С10.132.8-К3 С10.132.8-К4 С10.132.8-К5 С10.132.8-К6	1000	13200	80	3,44	336 414 497 624 794 966	8,6
С10.132.10-К1 С10.132.10-К2 С10.132.10-К3 С10.132.10-К4 С10.132.10-К5 С10.132.10-К6 С10.132.10-К7	1000	13200	100	4,07	336 414 497 624 794 966 1166	10,2
С10.132.12-К1 С10.132.12-К2 С10.132.12-К3 С10.132.12-К4 С10.132.12-К5 С10.132.12-К6 С10.132.12-К7	1000	13200	120	4,69	336 414 497 624 794 966 1166	11,7
С10.138.8-К1 С10.138.8-К2 С10.138.8-К3 С10.138.8-К4 С10.138.8-К5 С10.138.8-К6	1000	13800	80	3,58	350 431 518 651 829 1009	9,0

Продолжение

1	2	3	4	5	6	7
С10.138.10-К1 С10.138.10-К2 С10.138.10-К3 С10.138.10-К4 С10.138.10-К5 С10.138.10-К6 С10.138.10-К7	1000	13800	100	4,24	350 431 518 651 829 1009 1218	10,6
С10.138.12-К1 С10.138.12-К2 С10.138.12-К3 С10.138.12-К4 С10.138.12-К5 С10.138.12-К6 С10.138.12-К7	1000	13800	120	4,89	350 431 518 651 829 1009 1218	12,2
С10.144.8-К1 С10.144.8-К2 С10.144.8-К3 С10.144.8-К4 С10.144.8-К5 С10.144.8-К6	1000	14400	80	3,71	363 448 540 678 865 1052	9,3
С10.144.10-К1 С10.144.10-К2 С10.144.10-К3 С10.144.10-К4 С10.144.10-К5 С10.144.10-К6 С10.144.10-К7	1000	14400	100	4,41	363 448 540 678 865 1052 1270	11,0
С10.144.12-К1 С10.144.12-К2 С10.144.12-К3 С10.144.12-К4 С10.144.12-К5 С10.144.12-К6 С10.144.12-К7	1000	14400	120	5,09	363 448 540 678 865 1052 1270	12,7
С10.150.8-К1 С10.150.8-К2 С10.150.8-К3 С10.150.8-К4 С10.150.8-К5 С10.150.8-К6	1000	15000	80	3,85	377 465 558 703 895 1090	9,6
С10.150.10-К1 С10.150.10-К2 С10.150.10-К3 С10.150.10-К4 С10.150.10-К5 С10.150.10-К6 С10.150.10-К7	1000	15000	100	4,58	377 465 558 703 895 1090 1317	11,5

Продолжение

1	2	3	4	5	6	7
С10.150.12-К1 С10.150.12-К2 С10.150.12-К3 С10.150.12-К4 С10.150.12-К5 С10.150.12-К6 С10.150.12-К7	1000	15000	120	5,29	377 465 558 703 895 1090 1317	13,2
С10.156.8-К1 С10.156.8-К2 С10.156.8-К3 С10.156.8-К4 С10.156.8-К5 С10.156.8-К6	1000	15600	80	3,99	390 482 578 727 927 1129	10,0
С10.156.10-К1 С10.156.10-К2 С10.156.10-К3 С10.156.10-К4 С10.156.10-К5 С10.156.10-К6 С10.156.10-К7	1000	15600	100	4,75	390 482 578 727 927 1129 1365	11,9
С10.156.12-К1 С10.156.12-К2 С10.156.12-К3 С10.156.12-К4 С10.156.12-К5 С10.156.12-К6 С10.156.12-К7	1000	15600	120	5,49	390 482 578 727 927 1129 1365	13,7
С10.162.8-К1 С10.162.8-К2 С10.162.8-К3 С10.162.8-К4 С10.162.8-К5 С10.162.8-К6	1000	16200	80	4,13	404 500 599 754 962 1172	10,3
С10.162.10-К1 С10.162.10-К2 С10.162.10-К3 С10.162.10-К4 С10.162.10-К5 С10.162.10-К6 С10.162.10-К7	1000	16200	100	4,92	404 500 599 754 962 1172 1416	12,3
С10.162.12-К1 С10.162.12-К2 С10.162.12-К3 С10.162.12-К4 С10.162.12-К5 С10.162.12-К6 С10.162.12-К7	1000	16200	120	5,69	404 500 599 754 962 1172 1416	14,2

Продолжение

1	2	3	4	5	6	7
С10.168.8-К1 С10.168.8-К2 С10.168.8-К3 С10.168.8-К4 С10.168.8-К5 С10.168.8-К6	1000	16800	80	4,27	417 517 620 782 997 1215	10,7
С10.168.10-К1 С10.168.10-К2 С10.168.10-К3 С10.168.10-К4 С10.168.10-К5 С10.168.10-К6 С10.168.10-К7	1000	16800	100	5,09	417 517 620 782 997 1215 1469	12,7
С10.168.12-К1 С10.168.12-К2 С10.168.12-К3 С10.168.12-К4 С10.168.12-К5 С10.168.12-К6 С10.168.12-К7	1000	16800	120	5,89	417 517 620 782 997 1215 1469	14,7
С10.174.8-К1 С10.174.8-К2 С10.174.8-К3 С10.174.8-К4 С10.174.8-К5 С10.174.8-К6	1000	17400	80	4,41	431 533 639 805 1028 1253	11,0
С10.174.10-К1 С10.174.10-К2 С10.174.10-К3 С10.174.10-К4 С10.174.10-К5 С10.174.10-К6 С10.174.10-К7	1000	17400	100	5,26	431 533 639 805 1028 1253 1516	13,2
С10.174.12-К1 С10.174.12-К2 С10.174.12-К3 С10.174.12-К4 С10.174.12-К5 С10.174.12-К6 С10.174.12-К7	1000	17400	120	6,09	431 533 639 805 1028 1253 1516	15,2
С10.180.8-К2 С10.180.8-К3 С10.180.8-К4 С10.180.8-К5 С10.180.8-К6	1000	18000	80	4,55	550 660 833 1063 1296	11,4

Продолжение

1	2	3	4	5	6	7
С10.180.10-К2 С10.180.10-К3 С10.180.10-К4 С10.180.10-К5 С10.180.10-К6 С10.180.10-К7	1000	18000	100	5,43	550 660 833 1063 1296 1568	13,6
С10.180.12-К2 С10.180.12-К3 С10.180.12-К4 С10.180.12-К5 С10.180.12-К6 С10.180.12-К7	1000	18000	120	6,29	550 660 833 1063 1296 1568	15,7
С10.186.8-К2 С10.186.8-К3 С10.186.8-К4 С10.186.8-К5 С10.186.8-К6	1000	18600	80	4,69	567 681 860 1098 1339	11,7
С10.186.10-К2 С10.186.10-К3 С10.186.10-К4 С10.186.10-К5 С10.186.10-К6 С10.186.10-К7	1000	18600	100	5,60	567 681 860 1098 1339 1620	14,0
С10.186.12-К2 С10.186.12-К3 С10.186.12-К4 С10.186.12-К5 С10.186.12-К6 С10.186.12-К7	1000	18600	120	6,49	567 681 860 1098 1339 1620	16,2
С10.192.8-К2 С10.192.8-К3 С10.192.8-К4 С10.192.8-К5 С10.192.8-К6	1000	19200	80	4,83	584 700 884 1130 1378	12,1
С10.192.10-К2 С10.192.10-К3 С10.192.10-К4 С10.192.10-К5 С10.192.10-К6 С10.192.10-К7	1000	19200	100	5,77	584 700 884 1130 1378 1667	14,4
С10.192.12-К2 С10.192.12-К3 С10.192.12-К4 С10.192.12-К5 С10.192.12-К6 С10.192.12-К7	1000	19200	120	6,69	584 700 884 1130 1378 1667	16,7

ПРИЛОЖЕНИЕ 2
Обязательное

АРМИРОВАНИЕ СТОЕК

1. Схема армирования стоек и размеры привязок арматурных каркасов приведены на черт. 1 и в табл. 1.

2. Арматурные каркасы стоек и их основные размеры приведены на черт. 2 и в табл. 2.

3. Спецификация арматуры и выборка стали на один каркас приведены в табл. 4 и 5.

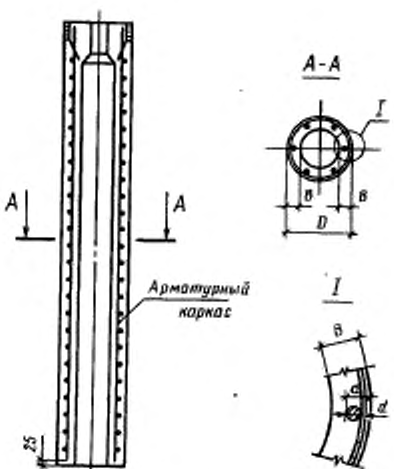

Черт. 1

Таблица 1

мм

Толщина стенки B, мм	Размер привязки арматурных каркасов a	
	при диаметре продольной арматуры d<16 мм	при диаметре продольной арматуры d>18 мм
50	35	—
60	40	—
70—120	40	50

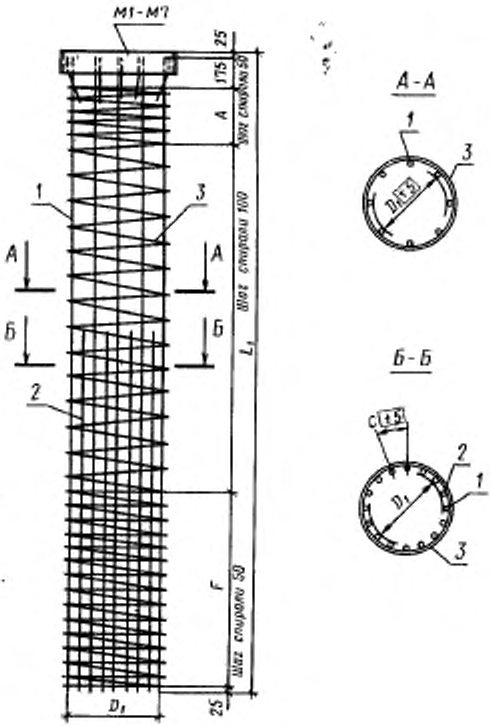
М1-М7
25
175
А
Шаг спирали 50
1
3
А
А
Б
Б
Шаг спирали 100
L_1
2
F
Шаг спирали 50
D_1
25
А-А
1
3
D_1(±5)
Б-Б
C(±5)
2
1
D_1
3

Черт. 2

Основные размеры арматурных каркасов

Таблица 2

Диаметр стойки D, мм	Толщина стенки B, мм	Тип каркаса	Размеры каркаса, мм				Количество стержней
			D_1	A	F	C	
300	50	К1а—К3а	230	400	950	90	8
		К4а				70	10
	60	К1—К3	220			85	8
		К4, К5				70	10
400	50	К1а, К2а	330	400	1550	130	8
		К3а, К4а				65	16
	60, 70, 80	К1, К2	320			125	8
		К3—К5				65	16
500	50	К1а, К2а	430	400	1550	170	8
		К3а, К4а				85	16
	60, 70, 80	К1, К2	420			165	8
		К3—К5				85	16
	70, 80	К6	400			80	16
600	60, 70, 80, 100	К1, К2	520	400	1550	165	10
		К3—К5				80	20
	70, 80, 100	К6, К7	500			80	20
700	60, 70, 80, 100	К1, К2	620	600	1550	195	10
		К3—К5				95	20
	70, 80, 100	К6, К7	600			95	20
800	60, 70, 80, 100	К1—К3	720	600	1550	140	16
		К4, К5				70	32
	80, 100, 120	К6, К7	700			70	32
	100, 120	К8					
1000	80, 100, 120	К1, К2	900	600	1550	180	16
		К3—К5				90	32
		К6, К7				70	40

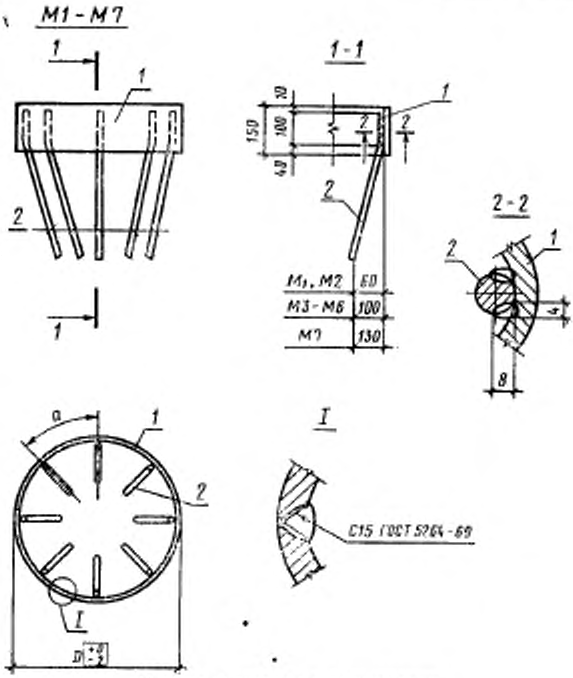

Сварку производить электродами
типа Э42А—Ф

Черт. 3

Таблица 3

Спецификация стали на одно арматурное изделие

Марка закладного изделия	Диаметр закладного изделия D, мм	Сталь прокатная марки ВСт3кп2 по ГОСТ 380—71*			Сталь класса А-III по ГОСТ 5.1459—72*					Расстояние между анкерами a, мм	Вес закладного изделия, кгс
		Поз. 1			Поз. 2						
		δ, мм	Длина, мм	Вес, кгс	Диаметр, мм	Длина, мм	Количество	Общая длина, м	Вес, кгс		
М1	300	—150×8	940	8,6	12AIII	340	6	2,0	1,8	150	10,4
М2	400		1255	11,5		340	6	2,0	1,8	200	13,3
М3	500		1565	14,5		420	8	3,4	3,0	190	17,5
М4	600		1880	17,4		420	8	3,4	3,0	230	20,4
М5	700		2195	20,4		460	10	4,6	4,1	215	24,5
М6	800		2510	23,4		460	12	5,5	4,9	205	28,3
М7	1000		3135	29,3		460	16	7,3	6,6	195	35,9

Спецификация арматуры и

Размеры стоек, мм		Марка каркаса	Длина каркаса L_1, мм	Арматурные				
				Арматурная сталь по ГОСТ 5.1459—72*				
				Класс А-III				
				Пов. 1				
Диаметр	Длина			Диаметр, мм	Длина, м	Количество	Общая длина, м	Вес, кгс
1	2	3	4	5	6	7	8	9
300	3600	К1а.3.36	3575	10AIII	3550	8	28,4	17,5
		К2а.3.36		12AIII				25,5
		К3а.3.36		14AIII				34,4
		К4а.3.36		14AIII		10	35,5	42,9
		К1.3.36		10AIII		8	28,4	17,5
		К2.3.36		12AIII				25,5
		К3.3.36		14AIII				34,4
		К4.3.36		14AIII		10	35,5	42,9
		К5.3.36		16AIII				56,0
	4200	К1а.3.42	4175	10AIII	4150	8	33,2	20,5
		К2а.3.42		12AIII				29,5
		К3а.3.42		14AIII				40,1
		К4а.3.42		14AIII		10	41,5	50,1
		К1.3.42		10AIII		8	33,2	20,5
		К2.3.42		12AIII				29,5
		К3.3.42		14AIII				40,1
		К4.3.42		14AIII		10	41,5	50,1
		К5.3.42		16AIII				65,5

выборка стали на один каркас

Таблица 4

изделия				Закладные изделия				
Арматурная сталь по ГОСТ 6727—53*			Итого	Марка закладного изделия	Сталь арматурная по ГОСТ 5.1459—72 класса А-III диаметром 12 мм	Сталь прокатная по ГОСТ 380—71 класса ВСт3кп2 толщиной 8 мм	Итого, кгс	Всего, кгс
Класс В-2								
Поз. 3								
Диаметр, мм	Общая длина, м	Вес, кгс						
10	11	12	13	14	15	16	17	18
4BI	42,7	4,2	21,7	M1	1,8	8,6	10,4	32
			29,7					40
			38,6					49
			47,1					58
			21,7					32
			29,7					40
			38,6					49
			47,1					58
			60,2					71
4BI	49,4	4,9	25,4	M1	1,8	8,6	10,4	36
			34,4					45
			45,0					56
			55,0					66
			25,4					36
			34,4					45
			45,0					56
			55,0					66
			70,4					81

1	2	3	4	5	6	7	8	9
		К1а.3.48		10AIII		8	38,0	23,4
		К2а.3.48		12AIII				33,7
		К3а.3.48		14AIII				45,9
		К4а.3.48		14AIII		10	47,5	57,4
	4800	К1.3.48	4775	10AIII	4750	8	38,0	23,4
		К2.3.48		12AIII				33,7
		К3.3.48		14AIII				45,9
		К4.3.48		14AIII		10	47,5	57,4
		К5.3.48		16AIII				75,0
		К1а.3.54		10AIII		8	42,8	26,4
		К2а.3.54		12AIII				38,0
		К3а.3.54		14AIII				51,7
300		К4а.3.54		14AIII		10	53,5	64,6
	5400	К1.3.54	5375	10AIII	5350	8	42,8	23,4
		К2.3.54		12AIII				38,0
		К3.3.54		14AIII				51,7
		К4.3.54		14AIII		10	53,5	64,6
		К5.3.54		16AIII				84,4
		К1а.3.60		10AIII		8	47,6	29,4
		К2а.3.60		12AIII				42,3
		К3а.3.60		14AIII				57,5
		К4а.3.60		14AIII		10	59,5	71,9
	6000	К1.3.60	5975	10AIII	5950	8	47,6	29,4
		К2.3.60		12AIII				42,3
		К3.3.60		14AIII				57,5
		К4.3.60		14AIII		10	59,5	71,9
		К5.3.60		16AIII				93,9

Продолжение табл. 4

10	11	12	13	14	15	16	17	18
			28,9					39
			39,2					50
			51,4					62
			62,9					73
4B1	56,1	5,5	28,9	M1	1,8	8,6	10,4	39
			39,2					50
			51,4					62
			62,9					73
			80,5					91
			32,6					43
			44,2					55
			57,9					69
			70,8					82
4B1	62,8	6,2	32,6	M1	1,8	8,6	10,4	43
			44,2					55
			57,9					69
			70,8					82
			90,6					101
			36,3					47
			49,2					60
			64,4					75
			78,8					89
4B1	69,5	6,9	36,3	M1	1,8	8,6	10,4	47
			49,2					60
			64,4					75
			78,8					89
			100,8					111

Спецификация арматуры и выборка

Размеры стоек, мм		Марка каркаса	Длина каркаса L_1, мм	Арматурные							
				Арматурная сталь по							
				Класс А-III							
				Поз. 1					Поз. 2		
Диаметр	Длина			Диаметр, мм	Длина, мм	Количество	Общая длина, м	Вес, кгс	Диаметр, мм	Длина, мм	Количество
1	2	3	4	5	6	7	8	9	10	11	12
		К1а.4.36		12AIII				25,2	—	—	—
		К2а.4.36		14AIII				34,3	—	—	—
		К3а.4.36		12AIII				25,2	12AIII	2600	8
		К4а.4.36		14AIII				34,3	14AIII		
	3600	К1.4.36	3575	12AIII	3550	8	28,4	25,2	—	—	—
		К2.4.36		14AIII				34,3	—	—	—
		К3.4.36		12AIII				25,2	12AIII	2600	8
		К4.4.36		14AIII				34,3	14AIII		
		К5.4.36		16AIII				44,8	16AIII		
400		К1а.4.42		12AIII				29,5	—	—	—
		К2а.4.42		14AIII				40,1	—	—	—
		К3а.4.42		12AIII				29,5	12AIII	2900	8
		К4а.4.42		14AIII				40,1	14AIII		
	4200	К1.4.42	4175	12AIII	4150	8	33,2	29,5	—	—	—
		К2.4.42		14AIII				40,1	—	—	—
		К3.4.42		12AIII				29,5	12AIII	2900	8
		К4.4.42		14AIII				40,1	14AIII		
		К5.4.42		16AIII				52,4	16AIII		

стали на один каркас

Таблица 5

изделия							Закладные изделия				
ГОСТ 5.1459—72*			Арматурная сталь по ГОСТ 6727—53*								
			Класс В-I								
			Поз. 3								
Общая длина, мм	Вес, кгс	Итого	Диаметр, мм	Общая длина, м	Вес, кгс	Итого, кгс	Марка закладного изделия	Сталь арматурная по ГОСТ 5.1459—72 класса А-III диаметром 12 мм	Сталь прокатная по ГОСТ 380—71 класса ВСт3кп2 толщиной 8 мм	Итого, кгс	Всего, кгс
13	14	15	16	17	18	19	20	21	22	23	24
—	—	25,2	4BI	64,5	6,3	31,5	М2	1,8	11,5	13,3	45
—	—	34,4				40,7					54
20,8	18,5	43,7				50,0					63
	25,1	59,4				65,7					79
—	—	25,2				31,5					45
—	—	34,4				40,7					54
20,8	18,5	43,7				50,0					63
	25,1	59,4				65,7					79
	32,8	77,6				83,9					97
—	—	29,5	4BI	71,6	7,0	36,5	М2	1,8	11,5	13,3	50
—	—	40,1				47,1					60
23,2	18,5	50,1				57,1					70
	25,1	68,1				75,1					88
—	—	29,5				36,5					50
—	—	40,1				47,1					60
23,2	18,5	50,1				57,1					70
	25,1	68,1				75,1					88
	32,8	89,0				96,0					109

1	2	3	4	5	6	7	8	9	10	11	12
400	4800	К1а.4.48	4775	12AIII	4750	8	38,0	33,7	—	—	—
		К2а.4.48		14AIII				45,9	—	—	—
		К3а.4.48		12AIII				33,7	12AIII	3300	8
		К4а.4.48		14AIII				45,9	14AIII		
		К1.4.48		12AIII				33,7	—	—	—
		К2.4.48		14AIII				45,9	—	—	—
		К3.4.48		12AIII				33,7	12AIII	3300	8
		К4.4.48		14AIII				45,9	14AIII		
		К5.4.48		16AIII				60,0	16AIII		
	5400	К1а.4.54	5375	12AIII	5350	8	42,8	38,0	—	—	—
		К2а.4.54		14AIII				51,7	—	—	—
		К3а.4.54		12AIII				38,0	12AIII	3600	8
		К4а.4.54		14AIII				51,7	14AIII		
		К1.4.54		12AIII				38,0	—	—	—
		К2.4.54		14AIII				51,7	—	—	—
		К3.4.54		12AIII				38,0	12AIII	3600	8
		К4.4.54		14AIII				51,7	14AIII		
		К5.4.54		16AIII				67,5	16AIII		
	6000	К1а.4.60	5975	12AIII	5950	8	47,6	42,3	—	—	—
		К2а.4.60		14AIII				57,5	—	—	—
		К3а.4.60		12AIII				42,3	12AIII	4000	8
		К4а.4.60		14AIII				57,5	14AIII		
		К1.4.60		12AIII				42,3	—	—	—
		К2.4.60		14AIII				57,5	—	—	—
		К3.4.60		12AIII				42,3	12AIII	4000	8
		К4.4.60		14AIII				57,5	14AIII		
		К5.4.60		16AIII				75,1	16AIII		

Продолжение табл. 5

13	14	15	16	17	18	19	20	21	22	23	24
—	—	33,7	4BI	78,8	7,7	41,4	M2	1,8	11,5	13,3	55
—	—	45,9				53,6					67
26,4	23,4	57,1				64,8					78
	31,9	77,8				85,5					99
—	—	33,7				41,4					55
—	—	45,9				53,6					67
26,4	23,4	57,1				64,8					78
	31,9	77,8				85,5					99
	41,7	101,7				109,4					123
—	—	38,0	4BI	85,9	8,4	46,4	M2	1,8	11,5	13,3	60
—	—	51,7				60,1					73
28,8	25,6	63,6				72,0					85
	34,8	86,5				94,9					108
—	—	38,0				46,4					60
—	—	51,7				60,1					73
28,8	25,6	63,6				72,0					85
	34,8	86,5				46,4					108
	45,4	112,9				121,3					134
—	—	42,3	4BI	93,1	9,2	51,5	M2	1,8	11,5	13,3	65
—	—	57,5				66,7					80
32,0	28,4	70,7				80,1					93
	38,7	96,2				105,4					119
—	—	42,3				51,5					65
—	—	57,5				66,7					80
32,0	28,4	70,7				80,1					93
	38,7	96,2				105,4					119
	50,5	125,6				134,8					148

1	2	3	4	5	6	7	8	9	10	11	12
400	6600	К1а.4.66	6575	12AIII	6550	8	52,4	46,5	—	—	—
		К2а.4.66		14AIII				63,3	—	—	—
		К3а.4.66		12AIII				46,5	12AIII	4300	8
		К4а.4.66		14AIII				63,3	14AIII		
		К1.4.66		12AIII				46,5	—	—	—
		К2.4.66		14AIII				63,3	—	—	—
		К3.4.66		12AIII				46,5	12AIII	4300	8
		К4.4.66		14AIII				63,3	14AIII		
		К5.4.66		16AIII				82,6	16AIII		
	7200	К1а.4.72	7175	12AIII	7150	8	57,2	50,8	—	—	—
		К2а.4.72		14AIII				69,2	—	—	—
		К3а.4.72		12AIII				50,8	12AIII	4700	8
		К4а.4.72		14AIII				69,2	14AIII		
		К1.4.72		12AIII				50,8	—	—	—
		К2.4.72		14AIII				69,2	—	—	—
		К3.4.72		12AIII				50,8	12AIII	4700	8
		К4.4.72		14AIII				69,2	14AIII		
		К5.4.72		16AIII				90,2	16AIII		
	7800	К1а.4.78	7775	12AIII	7750	8	62,0	55,0	—	—	—
		К2а.4.78		14AIII				74,9	—	—	—
		К3а.4.78		12AIII				55,0	12AIII	5100	8
		К4а.4.78		14AIII				74,9	14AIII		
		К1.4.78		12AIII				55,0	—	—	—
		К2.4.78		14AIII				74,9	—	—	—
		К3.4.78		12AIII				55,0	12AIII	5100	8
		К4.4.78		14AIII				74,9	14AIII		
		К5.4.78		16AIII				97,8	16AIII		

Продолжение табл. 5

13	14	15	16	17	18	19	20	21	22	23	24
—	—	46,5	4B1	100,2	9,8	56,3	M2	1,8	11,5	13,3	70
—	—	63,3				73,1					86
34,4	30,7	77,2				87,0					100
	41,7	105,0				114,8					128
—	—	46,5				56,3					70
—	—	63,3				73,1					86
34,4	30,7	77,2				87,0					100
	41,7	105,0				114,8					128
	54,2	136,8				146,3					160
—	—	50,8	4B1	107,3	10,5	61,3	M2	1,8	11,5	13,3	75
—	—	69,2				79,7					94
37,6	33,4	84,2				94,7					108
	45,4	114,2				125,1					138
—	—	50,8				61,3					75
—	—	69,2				79,7					94
37,6	33,4	84,2				94,7					108
	45,4	114,2				125,1					138
	59,3	162,1				160,0					173
—	—	55,0	4B1	114,5	11,2	66,2	M2	1,8	11,5	13,3	79
—	—	74,9				86,1					99
40,8	36,3	91,3				102,5					116
	49,3	124,2				135,4					149
—	—	55,0				66,2					79
—	—	74,9				86,1					99
40,8	36,3	91,3				102,5					116
	49,3	124,2				135,4					149
	64,3	162,1				173,3					187

1	2	3	4	5	6	7	8	9	10	11	12
		К1а.4.84		12AIII				59,4	—	—	—
		К2а.4.84		14AIII				80,8	—	—	—
		К3а.4.84		12AIII				59,4	12AIII	5400	8
		К4а.4.84		14AIII				80,8	14AIII		
	8400	К1.4.84	8375	12AIII	8350	8	66,8	59,4	—	—	—
		К2.4.84		14AIII				80,8	—	—	—
		К3.4.84		12AIII				59,4	12AIII	5400	8
		К4.4.84		14AIII				80,8	14AIII		
		К5.4.84		16AIII				105,5	16AIII		
		К1а.4.90		12AIII				63,7	—	—	—
		К2а.4.90		14AIII				86,6	—	—	—
		К3а.4.90		12AIII				63,7	12AIII	5800	8
400		К4а.4.90		14AIII				86,6	14AIII		
	9000	К1.4.90	8975	12AIII	8950	8	71,6	63,7	—	—	—
		К2.4.90		14AIII				86,6	—	—	—
		К3.4.90		12AIII				63,7	12AIII	5800	8
		К4.4.90		14AIII				86,6	14AIII		
		К5.4.90		16AIII				113,1	16AIII		
		К1а.4.96		12AIII				67,9	—	—	—
		К2а.4.96		14AIII				92,5	—	—	—
		К3а.4.96		12AIII				67,9	12AIII	6100	8
		К4а.4.96		14AIII				92,5	14AIII		
	9600	К1.4.96	9575	12AIII	9550	8	76,4	67,9	—	—	—
		К2.4.96		14AIII				92,5	—	—	—
		К3.4.96		12AIII				67,9	12AIII	6100	8
		К4.4.96		14AIII				92,5	14AIII		
		К5.4.96		16AIII				120,5	16AIII		

90

Продолжение табл. 5

13	14	15	16	17	18	19	20	21	22	23	24
—	—	59,4				71,4					85
—	—	80,8				92,8					106
43,2	38,4	97,8				109,8					123
	52,2	133,0				145,0					158
—	—	59,4	4B1	121,6	12,0	71,4	M2	1,8	11,5	13,3	85
—	—	80,8				92,8					106
43,2	38,4	97,8				109,8					123
	52,2	133,0				145,0					158
	68,1	173,6				185,6					199
—	—	63,7				76,3					90
—	—	86,6				99,2					112
46,4	41,2	104,9				117,5					131
	56,0	142,6				155,2					169
—	—	63,7	4B1	128,8	12,6	76,3	M2	1,8	11,5	13,3	90
—	—	86,6				99,2					112
46,4	41,2	104,9				117,5					131
	56,0	142,6				155,2					169
	73,1	186,2				198,8					212
—	—	67,9				81,4					95
—	—	92,5				106,0					119
48,8	43,4	111,3				124,8					138
	59,0	151,5				165,0					178
—	—	67,9	4B1	135,9	13,5	81,4	M2	1,8	11,5	13,3	95
—	—	92,5				106,0					119
48,8	43,4	111,3				124,8					138
	59,0	151,5				165,0					178
	77,0	197,5				211,0					223

1	2	3	4	5	6	7	8	9	10	11	12
500	3600	К1а.5.36	3575	12AIII	3550	8	28,4	25,2	—	—	—
		К2а.5.36		14AIII				34,4	—	—	—
		К3а.5.36		12AIII				25,2	12AIII	2600	8
		К4а.5.36		14AIII				34,4	14AIII		
		К1.5.36		12AIII				25,2	—	—	—
		К2.5.36		14AIII				34,4	—	—	—
		К3.5.36		12AIII				25,2	12AIII	2600	8
		К4.5.36		14AIII				34,4	14AIII		
		К5.5.36		16AIII				44,8	16AIII		
		К6.5.36		18AIII				56,8	18AIII		
	4200	К1а.5.42	4175	12AIII	4150	8	33,2	29,5	—	—	—
		К2а.5.42		14AIII				40,1	—	—	—
		К3а.5.42		12AIII				29,5	12AIII	2900	8
		К4а.5.42		14AIII				40,1	14AIII		
		К1.5.42		12AIII				29,5	—	—	—
		К2.5.42		14AIII				40,1	—	—	—
		К3.5.42		12AIII				29,5	12AIII	2900	8
		К4.5.42		14AIII				40,1	14AIII		
		К5.5.42		16AIII				52,4	16AIII		
		К6.5.42		18AIII				66,4	18AIII		
	4800	К1а.5.48	4775	12AIII	4750	8	38,0	33,7	—	—	—
		К2а.5.48		14AIII				45,9	—	—	—
		К3а.5.48		12AIII				33,7	12AIII	3300	8
		К4а.5.48		14AIII				45,9	14AIII		
		К1.5.48		12AIII				33,7	—	—	—
		К2.5.48		14AIII				45,9	—	—	—
		К3.5.48		12AIII				33,7	12AIII	3300	8
		К4.5.48		14AIII				45,9	14AIII		
		К5.5.48		16AIII				60,0	16AIII		
		К6.5.48		18AIII				76,0	18AIII		

Продолжение табл. 5

13	14	15	16	17	18	19	20	21	22	23	24
—	—	25,3	4B1	81,7	8,0	33,3	M3	3,0	14,5	17,5	51
—	—	34,4				42,4					60
20,8	18,5	43,7				51,7					69
	25,1	59,4				67,4					85
—	—	25,3				33,3	M3	3,0	14,5	17,5	51
—	—	34,4				42,4					60
20,8	18,5	43,7				51,7					69
	25,1	59,4				67,4					85
	32,8	77,6				85,6					103
	41,6	98,4	5B1		12,6	111,0					129
—	—	29,5	4B1	90,7	8,9	38,4	M3	3,0	14,5	17,5	56
—	—	40,1				49,0					67
23,2	20,6	50,1				59,0					77
	28,0	68,1				77,0					95
—	—	29,5				38,4	M3	3,0	14,5	17,5	56
—	—	40,1				49,0					67
23,2	20,6	50,1				59,0					77
	28,0	68,1				77,0					95
	36,6	89,0				97,9					115
	46,4	112,8	4B1		14,0	126,8					144
—	—	33,7	4B1	99,7	9,8	43,5	M3	3,0	14,5	17,5	61
—	—	45,9				55,7					73
26,4	23,4	57,1				66,9					84
	31,9	77,8				87,6					105
—	—	33,7				43,5	M3	3,0	14,5	17,5	61
—	—	45,9				55,7					73
26,4	23,4	57,1				66,9					84
	31,9	77,8				87,6					105
	41,9	101,7				111,6					129
	52,8	128,8	5B1		15,4	144,2					162

1	2	3	4	5	6	7	8	9	10	11	12
		К1а.5.54		12AIII				38,0	—	—	—
		К2а.5.54		14AIII				51,7	—	—	—
		К3а.5.54		12AIII				38,0	12AIII	3600	8
		К4а.5.54		14AIII				51,7	14AIII		
	5400	К1.5.54	5375	12AIII	5350	8	42,8	38,0	—	—	—
		К2.5.54		14AIII				51,7	—	—	—
		К3.5.54		12AIII				38,0	12AIII	3600	8
		К4.5.54		14AIII				51,7	14AIII		
		К5.5.54		16AIII				67,5	16AIII		
		К6.5.54		18AIII				85,6	18AIII		
		К1а.5.60		12AIII				42,3	—	—	—
		К2а.5.60		14AIII				57,5	—	—	—
		К3а.5.60		12AIII				42,3	12AIII	4000	8
		К4а.5.60		14AIII				57,5	14AIII		
500	6000	К1.5.60	5975	12AIII	5950	8	47,6	42,3	—	—	—
		К2.5.60		14AIII				57,5	—	—	—
		К3.5.60		12AIII				42,3	12AIII	4000	8
		К4.5.60		14AIII				57,5	14AIII		
		К5.5.60		16AIII				75,1	16AIII		
		К6.5.60		18AIII				95,2	18AIII		
		К1а.5.66		12AIII				46,5	—	—	—
		К2а.5.66		14AIII				63,3	—	—	—
		К3а.5.66		12AIII				46,5	12AIII	4300	8
		К4а.5.66		14AIII				63,3	14AIII		
	6600	К1.5.66	6575	12AIII	6550	8	52,4	46,5	—	—	—
		К2.5.66		14AIII				63,3	—	—	—
		К3.5.66		12AIII				46,5	12AIII	4300	8
		К4.5.66		14AIII				63,3	14AIII		
		К5.5.66		16AIII				82,6	16AIII		
		К6.5.66		18AIII				104,8	18AIII		

Продолжение табл. 5

13	14	15	16	17	18	19	20	21	22	23	24
—	—	38,0	4B1	108,7	10,7	48,7	M3	3,0	14,5	17,5	66
—	—	51,7				62,7					80
28,8	25,6	63,7				74,3					92
	34,8	86,5				97,2					115
—	—	38,0				48,7					66
—	—	51,7				62,4					80
28,8	25,6	63,7				74,3					92
	34,8	86,5				97,2					115
	45,4	112,9				123,6					141
	57,6	143,2	5B1		16,7	159,9					177
—	—	42,3	4B1	117,7	11,5	53,8	M3	3,0	14,5	17,5	71
—	—	57,5				69,0					87
32,0	23,4	70,7				82,2					100
	38,7	96,2				107,7					125
—	—	42,3				53,8					71
—	—	57,5				69,0					87
32,0	28,4	70,7				82,2					100
	38,7	96,2				107,7					125
	50,5	125,6				137,1					155
	64,0	159,2	5B1		18,1	177,3					195
—	—	46,5	4B1	126,7	12,4	58,9	M3	3,0	14,5	17,5	77
—	—	63,3				75,7					93
34,4	30,6	77,1				89,5					107
	41,6	104,9				117,3					135
—	—	46,5				58,9					77
—	—	63,3				75,7					93
34,4	30,6	77,1				89,5					107
	41,6	104,9				117,3					135
	54,2	136,8				149,2					167
	68,8	173,6	5B1		19,5	193,1					211

1	2	3	4	5	6	7	8	9	10	11	12
		К1а.5.72		12AIII	7150	8	57,2	50,8	—	—	—
		К2а.5.72		14AIII				69,2	—	—	—
		К3а.5.72		12AIII				50,8	12AIII	4700	8
		К4а.5.72		14AIII				59,2	14AIII		
	7200	К1.5.72	7175	12AIII	7150	8	57,2	50,8	—	—	—
		К2.5.72		14AIII				69,2	—	—	—
		К3.5.72		12AIII				50,8	12AIII	4700	8
		К4.5.72		14AIII				69,2	14AIII		
		К5.5.72		16AIII				90,2	16AIII		
		К6.5.72		18AIII				114,4	18AIII		
		К1а.5.78		12AIII	7750	8	62,0	55,0	—	—	—
		К2а.5.78		14AIII				74,9	—	—	—
		К3а.5.78		12AIII				55,0	12AIII	5700	8
		К4а.5.78		14AIII				74,9	14AIII	5100	
500	7800	К1.5.78	7775	12AIII	7750	8	62,0	55,0	—	—	—
		К2.5.78		14AIII				74,9	—	—	—
		К3.5.78		12AIII				55,0	12AIII	5700	8
		К4.5.78		14AIII				74,9	14AIII	5100	
		К5.5.78		16AIII				97,8	16AIII		
		К6.5.78		18AIII				124,0	18AIII		
		К1а.5.84		12AIII	8350	8	66,8	59,4	—	—	—
		К2а.5.84		14AIII				80,8	—	—	—
		К3а.5.84		12AIII				59,4	12AIII	5400	8
		К4а.5.84		14AIII				80,8	14AIII		
	8400	К1.5.84	8375	12AIII				59,4	—	—	—
		К2.5.84		14AIII				80,8	—	—	—
		К3.5.84		12AIII				59,4	12AIII	5400	8
		К4.5.84		14AIII				80,8	14AIII		
		К5.5.84		16AIII				105,5	16AIII		
		К6.5.84		18AIII				133,6	18AIII		

Продолжение табл. 5

13	14	15	16	17	18	19	20	21	22	23	24
—	—	50,8	4B1	135,7	13,3	64,1	M3	3,0	14,5	17,5	82
—	—	69,2				82,4					100
37,6	33,4	84,2				97,5					115
	45,4	114,6				127,9					145
—	—	50,8	4B1	135,7	13,3	64,1					82
—	—	69,2				82,4					100
37,6	33,4	84,2				97,5					115
	45,4	114,6				127,9					145
	59,3	149,5				162,8					180
	75,2	189,6	5B1		20,9	210,5					228
—	—	55,0	4B1	144,7	14,2	69,2	M3	3,0	14,5	17,5	87
—	—	74,9				89,1					107
40,8	36,3	91,3				105,5					124
	49,3	124,3				138,5					156
—	—	55,0	4B1	144,7	14,2	69,2					87
—	—	74,9				89,1					107
40,8	36,3	91,3				105,5					124
	49,3	124,3				138,5					156
	64,3	162,1				176,3					194
	81,6	205,6	5B1		22,3	227,9					245
—	—	59,4	4B1	153,7	15,1	74,5	M3	3,0	14,5	17,5	92
—	—	80,8				95,9					114
43,2	38,4	97,8				112,9					130
	52,2	133,0				148,1					166
—	—	59,4	4B1	153,7	15,1	74,5					92
—	—	80,8				95,9					114
43,2	38,4	97,8				112,9					130
	52,2	133,0				148,1					166
	68,1	173,6				188,7					206
	85,4	220,0	5B1		23,7	243,7					261

1	2	3	4	5	6	7	8	9	10	11	12
		К1а.5.90		12AIII				63,7	—	—	—
		К2а.5.90		14AIII				86,6	—	—	—
		К3а.5.90		12AIII				63,7	12AIII	5800	8
		К4а.5.90		14AIII				86,6	14AIII		
	9000	К1.5.90	8975	12AIII	8950	8	71,6	63,7	—	—	—
		К2.5.90		14AIII				86,6	—	—	—
		К3.5.90		12AIII				63,7	12AIII	5800	8
		К4.5.90		14AIII				86,6	14AIII		
		К5.5.90		16AIII				113,1	16AIII		
		К6.5.90		18AIII				143,2	18AIII		
		К1а.5.96		12AIII				67,9	—	—	—
		К2а.5.96		14AIII				92,5	—	—	—
		К3а.5.96		12AIII				67,9	12AIII	6100	8
		К4а.5.96		14AIII				92,5	14AIII		
500	9600	К1.5.96	9575	12AIII	9550	8	76,4	67,9	—	—	—
		К2.5.96		14AIII				92,5	—	—	—
		К3.5.96		12AIII				67,9	12AIII	6100	8
		К4.5.96		14AIII				92,5	14AIII		
		К5.5.96		16AIII				120,5	16AIII		
		К6.5.96		18AIII				152,8	18AIII		
		К1а.5.102		12AIII				72,2	—	—	—
		К2а.5.102		14AIII				98,0	—	—	—
		К3а.5.102		12AIII				72,2	12AIII	6500	8
		К4а.5.102		14AIII				98,0	14AIII		
	10200	К1.5.102	10175	12AIII	10150	8	81,2	72,2	—	—	—
		К2.5.102		14AIII				98,0	—	—	—
		К3.5.102		12AIII				72,2	12AIII	6500	8
		К4.5.102		14AIII				98,0	14AIII		
		К5.5.102		16AIII				128,1	16AIII		
		К6.5.102		18AIII				162,1	18AIII		

Продолжение табл. 5

13	14	15	16	17	18	19	20	21	22	23	24
—	—	63,7	4EI	162,7	16,0	79,7	M3	3,0	14,5	17,5	97
—	—	86,6				102,6					120
46,4	41,2	104,9				120,9					138
	56,0	142,6				158,6					176
—	—	63,7				79,7					97
—	—	86,6				102,6					120
46,4	41,2	104,9				120,9					138
	56,0	142,6				158,6					176
	73,1	186,2				202,2					220
	92,8	236,0	5BI		25,0	261,0					279
—	—	67,9	4BI	171,7	16,8	84,7	M3	3,0	14,5	17,5	102
—	—	92,5				109,3					127
48,8	43,4	111,3				128,1					146
	59,0	151,5				168,3					186
—	—	67,9				84,7					102
—	—	92,5				109,3					127
48,8	43,4	111,3				128,1					146
	59,0	151,5				168,3					186
	77,0	197,5				213,3					231
	97,6	250,4	5BI		26,4	276,8					295
—	—	72,2	4BI	180,7	17,7	89,9	M3	3,0	14,5	17,5	108
—	—	98,0				115,7					134
52,0	46,2	118,4				136,1					154
	62,8	160,8				178,5					196
—	—	72,2				89,9					108
—	—	98,0				115,7					134
52,0	46,2	118,4				136,1					154
	62,8	160,8				178,5					196
	82,0	210,1				227,8					245
	104,0	266,4	5BI		27,8	294,2					312

1	2	3	4	5	6	7	8	9	10	11	12
		К1а.5.108		12AIII				76,4	—	—	—
		К2а.5.108		14AIII				104,0	—	—	—
		К3а.5.108		12AIII				76,4	12AIII	6900	8
		К4а.5.108		14AIII				104,0	14AIII		
	10800	К1.5.108	10775	12AIII	10750	8	86,0	76,4	—	—	—
		К2.5.108		14AIII				104,0	—	—	—
		К3.5.108		12AIII				76,4	12AIII	6900	8
		К4.5.108		14AIII				104,0	14AIII		
		К5.5.108		16AIII				135,2	16AIII		
		К6.5.108		18AIII				172,0	18AIII		
		К1а.5.114		12AIII				80,6	—	—	—
		К2а.5.114		14AIII				110,0	—	—	—
		К3а.5.114		12AIII				80,6	12AIII	7200	8
		К4а.5.114		14AIII				110,0	14AIII		
500	11400	К1.5.114	11375	12AIII	11350	8	90,8	80,6	—	—	—
		К2.5.114		14AIII				110,0	—	—	—
		К3.5.114		12AIII				80,6	12AIII	7200	8
		К4.5.114		14AIII				110,0	14AIII		
		К5.5.114		16AIII				143,0	16AIII		
		К6.5.114		18AIII				181,6	18AIII		
		К1а.5.120		12AIII				85,0	—	—	—
		К2а.5.120		14AIII				115,5	—	—	—
		К3а.5.120		12AIII				85,0	12AIII	7600	8
		К4а.5.120		14AIII				115,5	14AIII		
	12000	К1.5.120	11975	12AIII	11950	8	95,6	85,0	—	—	—
		К2.5.120		14AIII				115,5	—	—	—
		К3.5.120		12AIII				85,0	12AIII	7600	8
		К4.5.120		14AIII				115,5	14AIII		
		К5.5.120		16AIII				152,2	16AIII		
		К6.5.120		18AIII				191,2	18AIII		

Продолжение табл. 5

13	14	15	16	17	18	19	20	21	22	23	24
—	—	76,4	4BI	189,7	18,6	95,0	M3	3,0	14,5	17,5	112
—	—	104,0				122,6					140
55,2	49,2	125,6				144,2					162
	67,0	171,0				189,6					207
—	—	76,4				95,0					112
—	—	104,0				122,6					140
55,2	49,2	125,6				144,2					162
	67,0	171,0				189,6					207
	87,0	222,2				240,8					258
	110,4	282,4	5BI		29,2	311,6					329
—	—	80,6	4BI	198,7	19,5	100,1	M3	3,0	14,5	17,5	117
—	—	110,0				129,5					147
57,6	51,4	132,0				151,5					169
	69,5	179,5				199,0					216
—	—	80,6				100,1					117
—	—	110,0				129,5					147
57,6	51,4	132,0				151,5					169
	69,5	179,5				199,0					216
	91,0	234,0				233,5					271
	115,2	296,8	5BI		30,6	327,4					345
—	—	85,0	4BI	207,7	20,6	105,6	M3	3,0	14,5	17,5	123
—	—	115,0				136,1					153
60,8	54,0	139,0				159,6					177
	73,5	189,0				209,6					227
—	—	85,0				105,6					123
—	—	115,0				136,1					153
60,8	54,0	139,0				159,6					177
	73,5	189,0				209,6					227
	96,0	248,2				268,8					286
	121,6	312,8	5BI		32,0	344,8					362

1	2	3	4	5	6	7	8	9	10	11	12
500	12600	К1а.5.126	12575	12АIII	12550	8	100,4	89,2	—	—	—
		К2а.5.126		14АIII				121,3	—	—	—
		К3а.5.126		12АIII				89,2	12АIII	8000	8
		К4а.5.126		14АIII				121,3	14АIII		
		К1.5.126		12АIII				89,3	—	—	—
		К2.5.126		14АIII				121,3	—	—	—
		К3.5.126		12АIII				89,2	12АIII	8000	8
		К4.5.126		14АIII				121,3	14АIII		
		К5.5.126		16АIII				158,4	16АIII		
		К6.5.126		18АIII				200,8	18АIII		
600	4200	К1.6.42	4175	12АIII	4150	10	41,5	36,9	—	—	—
		К2.6.42		14АIII				50,2	—	—	—
		К3.6.42		12АIII				36,9	12АIII	2900	10
		К4.6.42		14АIII				50,2	14АIII		
		К5.6.42		16АIII				65,5	16АIII		
		К6.6.42		18АIII				83,0	18АIII		
		К7.6.42		20АIII				102,5	20АIII		
	4800	К1.6.48	4775	12АIII	4750	10	47,5	42,3	—	—	—
		К2.6.48		14АIII				57,4	—	—	—
		К3.6.48		12АIII				42,3	12АIII	3300	10
		К4.6.48		14АIII				57,4	14АIII		
		К5.6.48		16АIII				75,0	16АIII		
		К6.6.48		18АIII				95,0	18АIII		
		К7.6.48		20АIII				117,2	20АIII		
	5400	К1.6.54	5375	12АIII	5350	10	53,5	47,5	—	—	—
		К2.6.54		14АIII				64,6	—	—	—
		К3.6.54		12АIII				47,5	12АIII	3600	10
		К4.6.54		14АIII				64,6	14АIII		
		К5.6.54		16АIII				84,2	16АIII		
		К6.6.54		18АIII				107,0	18АIII		
		К7.6.54		20АIII				132,0	20АIII		

Продолжение табл. 5

13	14	15	16	17	18	19	20	21	22	23	24
—	—	89,2	4BI	216,7	21,5	110,7	M3	3,0	14,5	17,5	128
—	—	121,3				142,8					160
64,0	56,8	146,0				167,5					185
	77,3	198,6				210,1					237
—	—	89,2				110,7					128
—	—	121,3				142,8					160
64,0	56,8	146,0				167,5					185
	77,3	198,6				210,1					237
	101,0	259,4				280,9					298
	128,0	328,8	5BI		33,4	362,2					379
—	—	36,9	4BI	108,10	10,7	47,6	M4	3,0	17,4	20,4	68
—	—	50,2				60,9					81
29,0	25,7	62,6				73,3					94
	35,0	85,2				45,9					116
	45,7	111,2				121,9					142
	58,0	141,0	5BI		16,7	157,7					178
	71,5	174,0				190,7					211
—	—	42,3	4BI	118,90	11,8	54,1	M4	3,0	17,4	20,4	75
—	—	57,4				69,2					90
33,0	29,2	71,5				83,3					104
	40,1	97,5				109,3					130
	52,0	127,0				138,8					160
	66,0	161,0	5BI		18,3	179,3					200
	81,8	199,0				217,3					238
—	—	47,5	4BI	129,7	12,8	60,3	M4	3,0	17,4	20,4	81
—	—	64,6				77,4					98
36,0	32,0	79,5				92,3					113
	43,6	108,2				121,0					142
	57,1	141,3				154,1					175
	72,0	179,0	5BI	129,7	20,0	199,0					220
	89,0	221,0				241,0					262

1	2	3	4	5	6	7	8	9	10	11	12
		К1.6.60		12АII				52,8	—	—	—
		К2.6.60		14АIII				71,9	—	—	—
		К3.6.60		12АII				52,8	12АIII		
	6000	К4.6.60	5975	14АIII	5950	10	59,5	71,9	14АIII	4000	10
		К5.6.60		16АII				94,0	16АIII		
		К6.6.60		18АII				119,0	18АIII		
		К7.6.60		20АII				147,0	20АIII		
		К1.6.66		12АII				58,2	—	—	—
		К2.6.66		14АIII				79,1	—	—	—
		К3.6.66		12АIII				58,2	12АIII		
	6600	К4.6.66	6575	14АIII	6550	10	65,5	79,1	14АIII	4400	10
		К5.6.66		16АII				103,2	16АII		
		К6.6.66		18АIII				131,0	18АIII		
		К7.6.66		20АIII				162,0	20АIII		
600		К1.6.72		12АIII				63,5	—	—	—
		К2.6.72		14АIII				86,5	—	—	—
		К3.6.72		12АIII				63,5	12АIII		
	7200	К4.6.72	7175	14АIII	7150	10	71,5	86,5	14АIII	4700	10
		К5.6.72		16АII				113,0	16АIII		
		К6.6.72		18АIII				143,0	18АII		
		К7.6.72		20АIII				176,8	20АIII		
		К1.6.78		12АIII				69,0	—	—	—
		К2.6.78		14АIII				93,5	—	—	—
		К3.6.78		12АII				69,0	12АIII		
	7800	К4.6.78	7775	14АII	7750	10	77,5	93,5	14АIII	5100	10
		К5.6.78		16АIII				122,2	16АIII		
		К6.6.78		18АIII				155,0	18АIII		
		К7.6.78		20АIII				191,0	20АIII		

Продолжение табл. 5

13	14	15	16	17	18	19	20	21	22	23	24
—	—	52,8	4BI	140,5	13,9	66,7	M4	3,0	17,4	20,4	87
—	—	71,9				85,8					107
40,0	35,6	88,4				102,3					123
	48,3	120,2				134,1					155
	63,0	157,0				170,9					191
	80,0	199,0	5BI	140,5	21,6	220,6					241
	99,0	246,0				267,6					288
—	—	58,2	4BI	151,3	15,0	73,2	M4	3,0	17,4	20,4	94
—	—	79,1				94,1					115
44,0	39,2	97,4				112,4					133
	52,2	131,3				146,3					167
	69,6	172,8				187,8					208
	88,0	219,0	5BI	151,3	23,3	241,3					262
	108,1	270,1				293,4					314
—	—	63,5	4BI	162,10	16,1	79,6	M4	3,0	17,4	20,4	100
—	—	86,5				102,6					123
47,0	41,7	105,2				121,3					142
	56,8	143,3				159,4					180
	74,0	187,0				203,1					224
	94,0	237,0	5BI		25,0	262,0					283
	116,2	293,0				318					339
—	—	69,0	4BI	172,90	17,1	86,1	M4	3,0	17,4	20,4	107
—	—	93,5				110,6					131
51,0	45,2	114,2				131,3					152
	61,8	155,3				172,4					193
	80,6	202,8				219,9					241
	102,0	257,0	5BI		26,6	283,6					305
	126,9	317,9				344,5					365

1	2	3	4	5	6	7	8	9	10	11	12
		К1.6.84		12AIII				74,3	—	—	—
		К2.6.84		14AIII				101,0	—	—	—
		К3.6.84		12AIII				74,3	12AIII		
	8400	К4.6.84	8375	14AIII	8350	10	83,5	101,0	14AIII		
		К5.6.84		16AIII				132,0	16AIII	5400	10
		К6.6.84		18AIII				167,0	18AIII		
		К7.6.84		20AIII				206,0	20AIII		
		К1.6.90		12AIII				79,5	—	—	—
		К2.6.90		14AIII				108,2	—	—	—
		К3.6.90		12AIII				79,5	12AIII		
	9000	К4.6.90	8975	14AIII	8950	10	89,5	108,2	14AIII		
		К5.6.90		16AIII				141,2	16AIII	5800	10
		К6.6.90		18AIII				179,0	18AIII		
600		К7.6.90		20AIII				221,0	20AIII		
		К1.6.96		12AIII				85,0	—	—	—
		К2.6.96		14AIII				115,5	—	—	—
		К3.6.96		12AIII				85,0	12AIII		
	9600	К4.6.96	9575	14AIII	9550	10	95,5	115,5	14AIII		
		К5.6.96		16AIII				150,7	16AIII	6200	10
		К6.6.96		18AIII				191,0	18AIII		
		К7.6.96		20AIII				235,8	20AIII		
		К1.6.102		12AIII				90,3	—	—	—
		К2.6.102		14AIII				122,9	—	—	—
		К3.6.102		12AIII				90,3	12AIII		
	10200	К4.6.102	10175	14AIII	10150	10	101,5	122,9	14AIII		
		К5.6.102		16AIII				160,5	16AIII	6500	10
		К6.6.102		18AIII				203,0	18AIII		
		К7.6.102		20AIII				251,6	20AIII		

Продолжение табл. 5

13	14	15	16	17	18	19	20	21	22	23	24
—	—	74,3	4BI	183,7	18,2	92,5	M4	3,0	17,4	20,4	113
—	—	101,0				119,2					140
54,0	48,0	122,3				140,5					161
	65,2	166,2				184,4					205
	85,0	217,0				235,2					256
	108,0	275,0	5BI		28,3	303,3					324
	133,9	339,9				368,2					389
—	—	79,5	4BI	194,5	9,2	98,7	M4	3,0	17,4	20,4	119
—	—	108,2				127,4					148
58,0	51,6	131,1				150,3					171
	70,6	178,8				198,0					219
	91,7	232,9				252,1					273
	116,0	295,0	5BI		30,0	325,0					346
	143,0	364,0				394,0					415
—	—	85,0	4BI	205,3	20,3	105,3	M4	3,0	17,4	20,4	126
—	—	115,5				135,5					156
62,0	55,3	140,3				160,6					181
	75,0	190,5				210,8					231
	97,9	248,6				268,9					290
	124,0	315,0	5BI		31,6	346,6					368
	153,4	389,2				420,8					442
—	—	90,3	4BI	216,1	214	111,7	M4	3,0	17,4	20,4	132
—	—	122,9				144,3					165
65,0	57,7	148,0				169,4					190
	78,6	201,5				222,9					244
	102,5	263,0				284,4					305
	130,0	333,0	5BI		33,3	366,3					387
	160,5	412,0				445,3					466

1	2	3	4	5	6	7	8	9	10	11	12
		К1.6.108		12AIII				95,6	—	—	—
		К2.6.108		14AIII				130,0	—	—	—
		К3.6.108		12AIII				95,6	12AIII		
	10800	К4.6.108	10775	14AIII	10750	10	107,5	130,0	14AIII		
		К5.6.108		16AIII				169,8	16AIII	6900	10
		К6.6.108		18AIII				215,0	18AIII		
		К7.6.108		20AIII				266,0	20AIII		
		К1.6.114		12AIII				101,0	—	—	—
		К2.6.114		14AIII				137,5	—	—	—
		К3.6.114		12AIII				101,0	12AIII		
	11400	К4.6.114	11375	14AIII	11350	10	113,5	137,5	14AIII		
		К5.6.114		16AIII				179,4	16AIII	7200	10
		К6.6.114		18AIII				227,0	18AIII		
		К7.6.114		20AIII				280,5	20AIII		
600		К1.6.120		12AIII				106,3	—	—	—
		К2.6.120		14AIII				144,5	—	—	—
		К3.6.120		12AIII				106,3	12AIII		
	12000	К4.6.120	11975	14AIII	11950	10	119,5	144,5	14AIII		
		К5.6.120		16AIII				189,5	16AIII	7600	10
		К6.6.120		18AIII				239,0	18AIII		
		К7.6.120		20AIII				295,5	20AIII		
		К1.6.126		12AIII				111,8	—	—	—
		К2.6.126		14AIII				151,8	—	—	—
		К3.6.126		12AIII				111,8	12AIII		
	12600	К4.6.126	12575	14AIII	12550	10	125,5	151,8	14AIII		
		К5.6 126		16AIII				198,0	16AIII	8000	10
		К6.6.126		18AIII				251,0	18AIII		
		К7.6.126		20AIII				310,0	20AIII		

Продолжение табл. 5

13	14	15	16	17	18	19	20	21	22	23	24
—	—	95,6	—	226,9	22,5	118,1	M4	3,0	17,4	20,4	139
—	—	130,0	4BI			152,5					173
	61,5	157,1				179,6					200
	83,8	213,8				236,3					257
69,0	109,0	278,8				301,3					322
	138,0	353,0	5BI		35,0	388,0					409
	170,0	436,0				471,0					492
—	—	101,0	—	237,7	23,6	124,6	M2	3,0	17,4	20,4	145
—	—	137,5	4BI			161,1					182
	64,2	165,2				188,8					209
	87,0	224,5				248,1					269
72,0	113,6	293,0				316,6					337
	144,0	371,0	5BI		36,6	407,6					428
	177,5	458,0				494,6					515
—	—	105,3	—	278,5	24,6	130,9	M4	3,0	17,4	20,4	152
—	—	144,5	4BI			169,1					190
	67,8	174,1				198,7					220
	91,7	236,2				260,8					281
76,0	119,6	308,1				332,7					333
	152,0	391,0	5BI		38,2	429,2					450
	188,0	483,6				521,8					542
—	—	111,8	—	259,3	25,7	137,5	M4	3,0	17,4	20,4	158
—	—	151,8	4BI			177,5					198
	71,2	183,0				208,7					229
	96,8	248,6				274,3					295
80,0	126,0	324,0				349,7					370
	160,0	411,0	5BI		39,8	450,8					471
	197,5	507,5				547,3					568

1	2	3	4	5	6	7	8	9	10	11	12
		К1.6.132		12AIII				117,1	—	—	—
		К2.6.132		14AIII				159,0	—	—	—
		К3.6.132		12AIII				117,1	12AIII		
	13200	К4.6.132	13175	14AIII	13150	10	131,5	159,0	14AIII		
		К5.6.132		16AIII				207,5	16AIII	8300	10
		К6.6.132		18AIII				263,0	18AIII		
		К7.6.132		20AIII				325,0	20AIII		
		К1.6.138		12AIII				122,4	—	—	—
		К2.6.138		14AIII				166,3	—	—	—
		К3.6.138		12AIII				122,4	12AIII		
	13800	К4.6.138	13775	14AIII	13750	10	137,5	166,3	14AIII		
		К5.6.138		16AIII				231,0	16AIII	8700	10
		К6.6.138		18AIII				275,0	18AIII		
600		К7.6.138		20AIII				339,5	20AIII		
		К2.6.144		14AIII				173,5	—	—	—
		К3.6.144		12AIII				127,8	12AIII		
	14400	К4.6.144	14375	14AIII	14350	10	143,5	173,5	14AIII		
		К5.6.144		16AIII				240,6	16AIII	9000	10
		К6.6.144		18AIII				287,0	18AIII		
		К7.6.144		20AIII				354,2	20AIII		
		К2.6.150		14AIII				180,5	—	—	—
		К3.6.150		12AIII				133,0	12AIII		
	15000	К4.6.150	14975	14AIII	14950	10	149,5	180,5	14AIII		
		К5.6.150		16AIII				251,0	16AIII	9400	10
		К6.6.150		18AIII				299,0	18AIII		
		К7.6.150		20AIII				369,0	20AIII		

Продолжение табл. 5

13	14	15	16	17	18	19	20	21	22	23	24
—	—	117,1	4BI	270,1	26,8	143,9	M4	3,0	17,4	20,4	164
—	—	159,0				185,8					206
	73,9	191,0				217,8					238
	100,3	259,3				286,1					307
83,0	130,5	338,0				364,8					385
	166,0	429,0	5BI		41,6	470,6					491
	205,0	530,0				571,6					592
—	—	122,4	4BI	280,9	27,8	150,2	M4	3,0	17,4	20,4	171
—	—	166,3				194,1					215
	77,6	200,0				227,8					248
	105,5	271,8				299,6					320
87,0	123,0	354,0				381,8					402
	174,0	449,0	5BI		43,3	492,3					513
	215,5	556,0				598,3					619
—	—	173,5	4LI	291,7	28,8	202,3	M4	3,0	17,4	20,4	223
	80,2	208,0				236,8					257
	108,5	282,0				310,8					331
90,0	127,6	368,2				397,0					418
	180,0	467,0	5BI		44,8	511,8					532
	222,1	576,3				621,1					642
—	—	180,5	4BI	302,5	30,0	210,5	M4	3,0	17,4	20,4	231
	83,3	216,3				246,3					267
	113,5	294,0				324,0					345
94,0	133,2	364,2				414,2					435
	188,0	487,0	5BI		46,6	533,6					554
	232,0	601,0				647,6					669

1	2	3	4	5	6	7	8	9	10	11	12
600	5600	К2.6.156	5575	14AIII	5550	10	155,5	188,0	—	—	—
		К3.6.156		12AIII				138,5	12AIII	9800	10
		К4.6.156		14AIII				188,0	14AIII		
		К5.6.156		16AIII				245,0	16AIII		
		К6.6.156		18AIII				311,0	18AIII		
		К7.6.156		20AIII				368,0	20AIII		
700	4800	К1.7.48	4775	12AIII	4750	10	47,5	42,3	—	—	—
		К2.7.48		14AIII				57,4	—	—	—
		К3.7.48		12AIII				42,3	12AIII	3300	10
		К4.7.48		14AIII				57,4	14AIII		
		К5.7.48		16AIII				75,0	16AIII		
		К6.7.48		18AIII				95,0	18AIII		
		К7.7.48		20AIII				117,2	20AIII		
	5400	К1.7.54	5375	12AIII	5350	10	53,5	47,5	—	—	—
		К2.7.54		14AIII				64,6	—	—	—
		К3.7.54		12AIII				47,5	12AIII	3600	10
		К4.7.54		14AIII				64,6	14AIII		
		К5.7.54		16AIII				84,2	16AIII		
		К6.7.54		18AIII				107,0	18AIII		
		К7.7.54		20AIII				132,0	20AIII		
	6000	К1.7.60	5975	12AIII	5950	10	59,5	52,8	—	—	—
		К2.7.60		14AIII				71,9	—	—	—
		К3.7.60		12AIII				52,8	12AIII	4000	10
		К4.7.60		14AIII				71,9	14AIII		
		К5.7.60		16AIII				94,0	16AIII		
		К6.7.60		18AIII				119,0	18AIII		
		К7.7.60		20AIII				147,0	20AIII		

Продолжение табл. 5

13	14	15	16	17	18	19	20	21	22	23	24
—	—	188,0	4BI	313,3	31,0	219,0	M4	3,0	17,4	20,4	240
98,0	87,0	225,5				256,5					278
	118,0	306,0				337,0					358
	155,0	400,0				431,0					452
	196,0	507,0	5BI		48,2	555,2					576
	258,0	626,0				674,2					695
—	—	42,3	4BI	141,9	14,0	56,8	M5	4,1	20,4	24,5	81
—	—	57,4				71,4					96
33,0	29,2	71,5				85,5					110
	40,1	97,5				111,5					136
	52,0	127,0				141,0					166
	66,0	161,0	5BI		21,8	182,8					207
	81,8	199,0				220,8					245
—	—	47,5	4BI	154,5	15,5	63,0	M5	4,1	20,4	24,5	88
—	—	64,6				80,1					105
36,0	32,0	79,5				95,0					120
	43,6	108,2				123,7					148
	57,1	141,3				156,8					181
	72,0	179,0	5BI		23,8	202,8					228
	89,0	221,0				244,8					270
—	—	52,8	4BI	167,1	16,5	69,3	M5	4,1	20,4	24,5	94
—	—	71,9				88,4					113
40,0	35,6	88,4				104,9					130
	48,3	120,2				136,7					161
	63,0	157,0				173,5					198
	80,0	199,0	5BI		25,8	224,8					250
	99,0	246,0				271,8					297

1	2	3	4	5	6	7	8	9	10	11	12
700	6600	К1.7.66	6575	12AIII	6550	10	65,5	58,2	—	—	—
		К2.7.66		14AIII				79,1	—	—	—
		К3.7.66		12AIII				58,2	12AIII	4400	10
		К4.7.66		14AIII				79,1	14AIII		
		К5.7.66		16AIII				103,2	16AIII		
		К6.7.66		18AIII				131,0	18AIII		
		К7.7.66		20AIII				162,0	20AIII		
	7200	К1.7.72	7175	12AIII	7150	10	71,5	63,5	—	—	—
		К2.7.72		14AIII				86,5	—	—	—
		К3.7.72		12AIII				63,5	12AIII	4700	10
		К4.7.72		14AIII				86,5	14AIII		
		К5.7.72		16AIII				113,0	16AIII		
		К6.7.72		18AIII				143,0	18AIII		
		К7.7.72		20AIII				176,8	20AIII		
	7800	К1.7.78	7775	12AIII	7750	10	77,5	69,0	—	—	—
		К2.7.78		14AIII				93,5	—	—	—
		К3.7.78		12AIII				69,0	12AIII	5100	10
		К4.7.78		14AIII				93,5	14AIII		
		К5.7.78		16AIII				122,2	16AIII		
		К6.7.78		18AIII				155,0	18AIII		
		К7.7.78		20AIII				191,0	20AIII		
	8400	К1.7.84	8375	12AIII	8350	10	83,5	74,3	—	—	—
		К2.7.84		14AIII				101,0	—	—	—
		К3.7.84		12AIII				74,3	12AIII	5400	10
		К4.7.84		14AIII				101,0	14AIII		
		К5.7.84		16AIII				132,0	16AIII		
		К6.7.84		18AIII				167,0	18AIII		
		К7.7.84		20AIII				206,0	20AIII		

Продолжение табл. 5

13	14	15	16	17	18	19	20	21	22	23	24
—	—	58,2	4BI	179,7	17,8	76	M5	4,1	20,4	24,5	101
—	—	79,1				96,9					122
44,0	39,2	97,4				115,2					140
	52,2	131,3				149,1					174
	69,6	172,8				190,6					215
	88,0	219,0	5BI		27,6	246,6					271
	108,1	270,1				297,7					322
—	—	63,5	4BI	192,3	19,0	82,5	M5	4,1	20,4	24,5	107
—	—	86,5				105,5					130
—	41,7	105,2				124,2					149
47,0	56,8	143,3				162,3					187
	74,0	187,0				206,0					231
	94,0	237,0	5BI		29,6	266,6					291
	116,2	293,0				322,6					347
—	—	69,0	4BI	204,9	20,3	89,3	M5	4,1	20,4	24,5	114
—	—	93,5				113,8					138
51,0	45,2	114,2				134,5					159
	61,8	155,3				175,6					200
	80,6	202,8				223,1					248
	102,0	257,0	5BI		31,6	288,6					313
	126,9	317,9				349,5					374
—	—	74,3	4BI	217,5	21,6	95,9	M5	4,1	20,4	24,5	121
—	—	101,0				122,6					147
54,0	48,0	122,3				143,9					169
	65,2	166,2				187,8					213
	85,0	217,0				238,6					263
	108,0	275,0	5BI		33,5	308,5					333
	133,9	339,9				373,4					398

1	2	3	4	5	6	7	8	9	10	11	12
		К1.7.90		12AIII				79,5	—	—	—
		К2.7.90		14AIII				108,2	—	—	—
		К3.7.90		12AIII				79,5	12AIII		
	9000	К4.7.90	8975	14AIII	8950	10	89,5	108,2	14AIII	5800	10
		К5.7.90		16AIII				141,2	16AIII		
		К6.7.90		18AIII				179,0	18AIII		
		К7.7.90		20AIII				221,0	20AIII		
		К1.7.96		12AIII				85,0	—	—	—
		К2.7.96		14AIII				115,5	—	—	—
		К3.7.96		12AIII				85,0	12AIII		
	9600	К4.7.96	9575	14AIII	9550	10	95,5	115,5	14AIII	6200	10
		К5.7.96		16AIII				150,7	16AIII		
700		К6.7.96		18AIII				191,0	18AIII		
		К7.7.96		20AIII				235,8	20AIII		
		К1.7.102		12AIII				90,3	—	—	—
		К2.7.102		14AIII				122,9	—	—	—
		К3.7.102		12AIII				90,3	12AIII		
	10200	К4.7.102	10175	14AIII	10150	10	101,5	122,9	14AIII	6500	10
		К5.7.102		16AIII				160,5	16AIII		
		К6.7.102		18AIII				203,0	18AIII		
		К7.7.102		20AIII				251,5	20AIII		
		К1.7.108		12AIII				95,6	—	—	—
		К2.7.108		14AIII				130,0	—	—	—
		К3.7.108		12AIII				95,6	12AIII		
	10800	К4.7.108	10775	14AIII	10750	10	107,5	130,0	14AIII	6900	10
		К5.7.108		16AIII				169,8	16AIII		
		К6.7.108		18AIII				215,0	18AIII		
		К7.7.108		20AIII				266,0	20AIII		

Продолжение табл. 5

13	14	15	16	17	18	19	20	21	22	23	24
—	—	79,5	4BI	230,1	22,8	102,8	M5	4,1	20,4	24,5	127
—	—	108,2				131,0					156
58,0	51,6	131,1				153,9					178
	70,6	178,8				201,6					226
	91,7	232,9				255,7					280
	116,0	295,0	5BI		35,4	330,4					355
	143,0	364,0				399,4					424
—	—	85,0	4BI	242,7	24,0	109,0	M5	4,1	20,4	24,5	134
—	—	115,5				139,5					164
62,0	55,3	140,3				164,3					189
	75,0	190,5				214,5					239
	97,9	248,6				272,6					297
	124,0	315,0	5BI		37,4	352,4					377
	153,4	389,2				426,6					451
—	—	90,3	4BI	255,3	25,2	115,5	M5	4,1	20,4	24,5	140
—	—	122,9				148,1					173
65,0	57,7	148,0				173,2					198
	78,6	201,5				226,7					251
	102,5	263,0				288,2					313
	130,0	333,0	5BI		39,3	372,3					397
	160,5	412,0				451,3					476
—	—	95,6	4BI	267,9	26,5	122,1	M5	4,1	20,4	24,5	147
—	—	130,0				156,5					181
69,0	61,5	157,1				183,6					208
	83,8	213,8				240,3					265
	109,0	278,8				305,3					330
	138,0	353,0	5BI		41,2	394,2					419
	170,0	436,0				477,2					502

1	2	3	4	5	6	7	8	9	10	11	12
		К1.7.114		12AIII				101,0	—	—	—
		К2.7.114		14AIII				137,5	—	—	—
		К3.7.114		12AIII				101,0	12AIII		
	11400	К4.7.114	11375	14AIII	11350	10	113,5	137,5	14AIII	7200	10
		К5.7.114		16AIII				179,4	16AIII		
		К6.7.114		18AIII				227,0	18AIII		
		К7.7.114		20AIII				280,5	20AIII		
		К1.7.120		12AIII				106,3	—	—	—
		К2.7.120		14AIII				144,5	—	—	—
		К3.7.120		12AIII				106,3	12AIII		
	12000	К4.7.120	11975	14AIII	11950	10	119,5	144,5	14AIII	7600	10
		К5.7.120		16AIII				188,5	16AIII		
		К6.7.120		18AIII				239,0	18AIII		
700		К7.7.120		20AIII				295,5	20AIII		
		К1.7.126		12AIII				111,8	—	—	—
		К2.7.126		14AIII				151,8	—	—	—
		К3.7.126		12AIII				111,8	12AIII		
	12600	К4.7.126	12575	14AIII	12550	10	125,5	151,8	14AIII	8000	10
		К5.7.126		16AIII				198,0	16AIII		
		К6.7.126		18AIII				251,0	18AIII		
		К7.7.126		20AIII				310,0	20AIII		
		К1.7.132		12AIII				117,1	—	—	—
		К2.7.132		14AIII				159,0	—	—	—
		К3.7.132		12AIII				117,1	12AIII		
	13200	К4.7.132	13175	14AIII	13150	10	131,5	159,0	14AIII	8300	10
		К5.7.132		16AIII				207,5	16AIII		
		К6.7.132		18AIII				263,0	18AIII		
		К7.7.132		20AIII				325,0	20AIII		

Продолжение табл. 5

13	14	15	16	17	18	19	20	21	22	23	24
—	—	101,0	4BI	280,5	27,8	129,0	M5	4,1	20,4	24,5	154
—	—	137,0				165,3					190
72,0	64,2	165,2				193,0					218
	87,6	224,5				252,3					277
	113,6	293,0				320,8					346
	144,0	371,0	5BI		43,1	414,1					439
	177,5	458,0				501,0					526
—	—	106,3	4BI	293,1	29,0	135,3	M5	4,1	20,4	24,5	160
—	—	144,5				173,5					198
76,0	67,8	174,1				203,0					228
	91,7	236,2				265,2					290
	119,6	308,3				337,0					362
	152,0	391,0	5BI		45,1	436,0					461
	188,0	483,3				528,4					553
—	—	111,8	4BI	305,7	30,2	142,0	M5	4,1	20,4	24,5	167
—	—	151,8				182,0					207
80,0	71,2	183,0				213,0					238
	96,8	248,6				279,0					304
	126,0	324,0				353,0					379
	160,0	411,0	5BI		47,1	458,0					483
	197,5	507,5				554,6					579
—	—	117,1	4BI	318,3	31,5	148,6	M5	4,1	20,4	24,5	173
—	—	159,0				190,5					215
83,0	73,9	191,0				333,5					247
	100,3	259,3				291,0					316
	130,5	338,0				369,5					394
	166,0	429,0	5EI		49,1	478,0					503
	205,0	530,0				579,0					604

1	2	3	4	5	6	7	8	9	10	11	12
		К1.7.138		12AIII				122,4	—	—	—
		К2.7.138		14AIII				166,3	—	—	—
		К3.7.138		12AIII				122,4	12AIII		
	13800	К4.7.138	13775	14AIII	13750	10	137,5	166,3	14AIII		
		К5.7.138		16AIII				231,0	16AIII	8700	10
		К6.7.138		18AIII				275,0	18AIII		
		К7.7.138		20AIII				339,5	20AIII		
		К1.7.144		12AIII				127,8	—	—	—
		К2.7.144		14AIII				173,5	—	—	—
		К3.7.144		12AIII				127,8	12AIII		
	14400	К4.7.144	14375	14AIII	14350	10	143,5	173,5	14AIII		
		К5.7.144		16AIII				240,6	16AIII	9000	10
		К6.7.144		18AIII				287,0	18AIII		
		К7.7.144		20AIII				354,2	20AIII		
700		К2.7.150		14AIII				180,5	—	—	—
		К3.7.150		12AIII				133,0	12AIII		
		К4.7.150		14AIII				180,5	14AIII		
	15000	К5.7.150	14975	16AIII	14950	10	149,5	251,0	16AIII	9400	10
		К6.7.150		18AIII				299,0	18AIII		
		К7.7.150		20AIII				369,0	20AIII		
		К2.7.156		14AIII				188,0	—	—	—
		К3.7.156		12AIII				138,5	12AIII		
		К4.7.156		14AIII				188,0	14AIII		
	15600	К5.7.156	15575	16AIII	15550	10	155,5	245,0	16AIII	9800	10
		К6.7.156		18AIII				311,0	18AIII		
		К7.7.156		20AIII				368,0	20AIII		

Продолжение табл. 5

13	14	15	16	17	18	19	20	21	22	23	24
—	—	122,4	4BI	330,9	32,8	155,2	M5	4,1	20,4	24,5	180
—	—	166,3				199,0					224
87,0	77,6	200,0				232,8					258
	105,5	271,8				304,6					329
	123,0	354,0				386,8					412
	174,0	449,0	5BI		51,0	500,0					525
	215,5	555,0				606,1					631
—	—	127,8	4BI	343,5	34,0	161,8	M5	4,1	20,4	24,5	187
—	—	173,5				207,5					232
90,0	80,2	208,0				242,0					267
	108,5	282,0				316,0					341
	127,6	368,2				402,2					427
	180,0	467,0	5BI		52,8	519,8					545
	222,1	576,3				629,1					654
—	—	180,5	4BI	356,1	35,3	215,8	M5	4,1	20,4	24,5	241
94,0	83,3	216,3				251,6					276
	113,5	294,0				329,3					354
	133,2	384,2				419,5					444
	188,0	487,0	5BI		54,8	541,8					567
	232,0	601,0				655,8					681
—	—	188,0	4BI	368,7	36,6	224,6	M5	4,1	20,4	24,5	249
98,0	87,0	225,5				262,1					287
	118,0	306,0				342,6					367
	155,0	400,0				436,6					461
	196,0	507,0	5BI		56,8	563,8					589
	258,0	626,0				682,8					708

1	2	3	4	5	6	7	8	9	10	11	12
		К2.7.162		14AIII				195,1	—		
		К3.7.162		12AIII				143,4	12AIII		
	16200	К4.7.162	16175	14AIII	16150	10	161,5	195,1	14AIII	10100	10
		К5.7.162		16AIII				254,8	16AIII		
		К6.7.162		18AIII				323,0	18AIII		
		К7.7.162		20AIII				398,3	20AIII		
		К3.7.168		12AIII				148,7	12AIII		
		К4.7.168		14AIII				202,3	14AIII		
700	16800	К5.7.168	16775	16AIII	16750	10	167,5	264,3	16AIII	10500	10
		К6.7.168		18AIII				335,0	18AIII		
		К7.7.168		20AIII				413,1	20AIII		
		К3.7.174		12AIII				154,1	12AIII		
		К4.7.174		14AIII				209,6	14AIII		
	17400	К5.7.174	17375	16AIII	17350	10	173,5	273,8	16AIII	10800	10
		К6.7.174		18AIII				347,0	18AIII		
		К7.7.174		20AIII				427,9	20AIII		
		К1.8.54		12AIII				76,1	—	—	—
		К2.8.54		14AIII				103,6	—	—	—
		К3.8.54		16AIII				135,0	—	—	—
		К4.8.54		14AIII				103,6	12AIII		
800	5400	К5.8.54	5375	16AIII	5350	16	85,6	135,0	14AIII	3200	16
		К6.8.54		18AIII				171,2	16AIII		
		К7.8.54		18AIII				171,2	18AIII	3600	16
		К8.8.54		20AIII				211,8	20AIII		

Продолжение табл. 5

13	14	15	16	17	18	19	20	21	22	23	24
—	—	195,1	4BI	381,3	37,8	232,9	M5	4,1	20,4	24,5	258
101,0	89,7	233,1				270,9					296
	122,0	317,1				354,8					380
	159,4	414,2				452,0					477
	202,0	525,0	5BI		58,8	583,8					608
	249,1	647,4				706,2					731
105,0	93,2	241,9	4BI	393,9	39,0	280,9	M5	4,1	20,4	24,5	306
	126,8	329,1				368,1					393
	155,7	430,0				469,0					494
	210,0	545,0	5BI		60,6	605,6					630
	258,9	672,0				732,6					757
108,0	95,9	250,0	4BI	406,5	40,2	290,2	M5	4,1	20,4	24,5	315
	130,5	340,1				380,3					405
	170,4	443,8				484,0					509
	216,0	563,0	5BI		62,6	625,6					650
	266,3	694,2				756,8					781
—	—	76,1	4BI	177,3	17,4	93,5	M6	4,9	23,4	28,3	122
—	—	103,6				121,0					149
—	—	135,0				152,4					181
51,2	45,5	149,1				166,5					195
	61,7	196,7				214,1					242
	80,7	251,9	5BI	177,3	27,3	279,2					307
57,6	115,2	286,4				313,7					342
	142,3	354,1				381,4					410

1	2	3	4	5	6	7	8	9	10	11	12
800	6000	К1.8.60	5975	12AIII	5950	16	95,2	84,6	—	—	—
		К2.8.60		14AIII				115,0	—	—	—
		К3.8.60		16AIII				150,0	—	—	—
		К4.8.60		14AIII				115,0	12AIII	3500	16
		К5.8.60		16AIII				150,0	14AIII		
		К6.8.60		18AIII				190,4	16AIII		
		К7.8.60		18AIII				190,4	18AIII	4000	
		К8.8.60		20AIII				235,0	20AIII		
	6600	К1.8.66	6575	12AIII	6550	16	104,8	93,0	—	—	—
		К2.8.66		14AIII				126,8	—	—	—
		К3.8.66		16AIII				165,5	—	—	—
		К4.8.66		14AIII				126,8	12AIII	3800	16
		К5.8.66		16AIII				165,5	14AIII		
		К6.8.66		18AIII				209,6	16AIII		
		К7.8.66		18AIII				209,6	18AIII	4400	
		К8.8.66		20AIII				260,5	20AIII		
	7200	К1.8.72	7175	12AIII	7150	16	114,4	102,0	—	—	—
		К2.8.72		14AIII				138,2	—	—	—
		К3.8.72		16AIII				180,8	—	—	—
		К4.8.72		14AIII				138,2	12AIII	4100	16
		К5.8.72		16AIII				180,8	14AIII		
		К6.8.72		18AIII				228,8	16AIII		
		К7.8.72		18AIII				228,8	18AIII	4700	
		К8.8.72		20AIII				282,0	20AIII		

Продолжение табл. 5

13	14	15	16	17	18	19	20	21	22	23	24
—	—	84,6	4BI	191,7	18,8	103,4	M6	4,9	23,4	28,3	132
—	—	115,0				133,8					162
—	—	150,0				168,8					197
56,0	49,7	164,7				183,5					212
	67,6	217,6				236,4					265
	88,4	278,8	5BI	191,7	29,5	308,3					336
64,0	128,0	318,4				347,9					377
	159,2	394,2				423,7					452
—	—	93,0	4BI	206,1	20,2	113,2	M6	4,9	23,4	28,3	141
—	—	126,8				147,0					175
—	—	165,5				185,7					214
60,8	54,0	180,8				201,0					229
	73,5	239,0				259,2					287
	96,0	305,6	5BI	206,1	31,8	337,4					366
70,4	140,8	350,4				382,2					410
	173,5	434,0				465,8					494
—	—	102,0	4BI	220,5	21,6	123,6	M6	4,9	23,4	28,3	152
—	—	138,2				159,8					188
—	—	180,8				202,4					231
65,6	58,4	196,6				217,6					246
	79,3	260,1				281,7					310
	103,7	332,5	5BI	220,5	34,0	366,5					395
75,2	150,4	379,2				413,2					441
	186,0	468,0				502,0					530

1	2	3	4	5	6	7	8	9	10	11	12
800	7800	К1.8.78	7775	12AIII	7750	16	124,0	110,2	—	—	—
		К2.8.78		14AIII				150,0	—	—	—
		К3.8.78		16AIII				195,5	—	—	—
		К4.8.78		14AIII				150,0	12AIII	4400	16
		К5.8.78		16AIII				195,5	14AIII		
		К6.8.78		18AIII				248,0	16AIII		
		К7.8.78		18AIII				248,0	18AIII	5100	
		К8.8.78		20AIII				306,0	20AIII		
	8400	К1.8.84	8375	12AIII	8350	16	133,6	118,8	—	—	—
		К2.8.84		14AIII				161,5	—	—	—
		К3.8.84		16AIII				210,8	—	—	—
		К4.8.84		14AIII				161,5	12AIII	4700	16
		К5.8.84		16AIII				210,8	14AIII		
		К6.8.84		18AIII				267,2	16AIII		
		К7.8.84		18AIII				267,2	18AIII	5400	
		К8.8.84		20AIII				330,0	20AIII		
	9000	К1.8.90	8975	12AIII	8950	16	143,2	127,5	—	—	—
		К2.8.90		14AIII				172,0	—	—	—
		К3.8.90		16AIII				226,0	—	—	—
		К4.8.90		14AIII				172,0	12AIII	5000	16
		К5.8.90		16AIII				226,0	14AIII		
		К6.8.90		18AIII				286,4	16AIII		
		К7.8.90		18AIII				286,4	18AIII	5800	
		К8.8.90		20AIII				350,0	20AIII		

Продолжение табл. 5

13	14	15	16	17	18	19	20	21	22	23	24
—	—	110,2	4BI	234,9	23,0	133,2	M6	4,9	23,4	28,3	161
—	—	150,0				173,0					201
—	—	195,5				218,5					247
70,4	62,5	212,5				235,5					264
	85,0	280,5				303,5					332
	111,0	359,0	5BI	234,9	36,2	395,2					426
81,6	163,2	411,2				447,4					476
	202,0	508,0				544,2					572
—	—	118,8	4BI	249,3	24,4	143,2	M6	4,9	23,4	28,3	171
—	—	161,5				185,9					214
—	—	210,8				235,2					263
75,2	66,8	228,3				252,7					281
	91,0	301,8				326,2					354
	118,5	385,7	5BI	249,3	38,4	424,1					452
85,4	172,8	440,0				478,4					506
	214,0	544,0				582,4					611
—	—	127,5	4BI	263,7	25,8	153,3	M6	4,9	23,4	28,3	182
—	—	172,0				197,8					226
—	—	226,0				251,8					280
80,0	71,2	243,2				269,0					297
	96,6	322,6				348,4					377
	125,2	412,6	5BI	263,7	40,5	453,1					481
92,8	185,6	472,0				512,5					541
	232,5	582,5				623,0					651

1	2	3	4	5	6	7	8	9	10	11	12
		К1.8.96		12AIII				136,0	—	—	—
		К2.8.96		14AIII				184,8	—	—	—
		К3.8.96		16AIII				240,8	—	—	—
	9600	К4.8.96	9575	14AIII	9550	16	152,8	184,8	12AIII	5300	16
		К5.8.96		16AIII				240,8	14AIII		
		К6.8.96		18AIII				305,6	16AIII		
		К7.8.96		18AIII				305,6	18AIII	6200	
		К8.8.96		20AIII				377,0	20AIII		
		К1.8.102		12AIII				144,4	—	—	—
		К2.8.102		14AIII				196,1	—	—	—
		К3.8.102		16AIII				256,0	—	—	—
800		К4.8.102		14AIII				196,1	12AIII		
	10200	К5.8.102	10175	16AIII	10150	16	162,4	256,0	14AIII	5600	16
		К6.8.102		18AIII				324,8	16AIII		
		К7.8.102		18AIII				324,8	18AIII	6500	
		К8.8.102		20AIII				401,0	20AIII		
		К1.8.108		12AIII				153,0	—	—	—
		К2.8.108		14AIII				208,0	—	—	—
		К3.8.108		16AIII				271,5	—	—	—
	10800	К4.8.108	10775	14AIII	10750	16	172,0	268,0	12AIII	5900	16
		К5.8.108		16AIII				271,5	14AIII		
		К6.8.108		18AIII				344,0	16AIII		
		К7.8.108		18AIII				344,0	18AIII	6900	
		К8.8.108		20AIII				425,0	20AIII		

Продолжение табл. 5

13	14	15	16	17	18	19	20	21	22	23	24
—	—	136,0	4BI	278,1	27,2	163,2	M6	4,9	23,4	28,3	192
—	—	184,8				212,0					240
—	—	240,8				268,0					296
84,8	75,5	260,3				287,5					316
	102,5	343,3				370,5					399
99,2	134,0	439,6	5BI	278,1	42,9	482,5					511
	198,4	504,0				546,9					575
	245,0	622,0				664,9					693
—	—	144,0	4BI	292,5	28,7	173,1	M6	4,9	23,4	28,3	201
—	—	196,1				224,8					253
—	—	256,0				284,7					313
89,6	79,6	275,7				304,4					333
	108,2	364,2				392,9					421
104,0	141,5	466,3	5BI	292,5	45,1	511,4					540
	208,0	532,8				577,9					606
	257,0	658,0				703,1					732
—	—	153,0	4BI	306,9	30,1	183,1	M6	4,9	23,4	28,3	211
—	—	208,0				238,1					266
—	—	271,5				301,6					330
94,4	83,9	291,9				322,0					350
	114,2	385,7				415,8					444
110,4	149,0	493,0	5BI	306,9	47,3	540,3					568
	220,8	564,0				611,9					640
	272,5	697,5				744,8					773

1	2	3	4	5	6	7	8	9	10	11	12
800	11400	К1.8.114	11375	12AIII	11350	16	181,6	161,5	—	—	—
		К2.8.114		14AIII				219,5	—	—	—
		К3.8.114		16AIII				286,5	—	—	—
		К4.8.114		14AIII				219,8	12AIII	6200	16
		К5.8.114		16AIII				286,5	14AIII		
		К6.8.114		18AIII				363,2	16AIII		
		К7.8.114		18AIII				363,2	18AIII	7200	
		К8.8.114		20AIII				447,5	20AIII		
	12000	К1.8.120	11975	12AIII	11950	16	191,2	170,0	—	—	—
		К2.8.120		14AIII				231,0	—	—	—
		К3.8.120		16AIII				302,0	—	—	—
		К4.8.120		14AIII				231,8	12AIII	6500	16
		К5.8.120		16AIII				302,0	14AIII		
		К6.8.120		18AIII				382,4	16AIII		
		К7.8.120		18AIII				382,4	18AIII	7600	
		К8.8.120		20AIII				473,0	20AIII		
	12600	К1.8.126	12575	12AIII	12550	16	200,8	178,3	—	—	—
		К2.8.126		14AIII				243,0	—	—	—
		К3.8.126		16AIII				317,0	—	—	—
		К4.8.126		14AIII				243,0	12AIII	6800	16
		К5.8.126		16AIII				317,0	14AIII		
		К6.8.126		18AIII				401,6	16AIII		
		К7.8.126		18AIII				401,6	18AIII	8000	
		К8.8.126		20AIII				495,8	20AIII		

Продолжение табл. 5

13	14	15	16	17	18	19	20	21	22	23	24
—	—	161,5	4BI	321,3	31,6	193,1	M6	4,9	23,4	28,3	221
—	—	219,5				251,1					279
—	—	286,5				318,1					346
99,2	88,2	308,0				339,6					368
	120,0	406,5				438,1					466
115,2	156,5	519,7	5BI	321,3	49,5	569,2					597
	230,4	593,6				643,1					671
	285,5	733,0				782,5					811
—	—	170,0	4BI	335,7	33,0	203,0	M6	4,9	23,4	28,3	231
—	—	231,8				264,8					293
—	—	302,0				335,0					363
104,0	92,5	324,3				357,3					386
	125,9	427,9				460,9					489
121,6	164,1	546,5	5BI	335,7	51,6	598,1					626
	243,2	625,6				677,2					705
	298,5	771,5				823,1					851
—	—	178,3	4BI	350,1	34,6	212,9	M6	4,9	23,4	28,3	241
—	—	243,0				277,6					306
—	—	317,0				351,6					380
108,8	96,8	339,8				374,4					403
	131,2	448,2				482,8					511
128,0	171,5	573,1	5BI	350,1	53,8	626,9					655
	256,0	657,6				711,4					740
	316,2	812,0				865,8					894

1	2	3	4	5	6	7	8	9	10	11	12
		К1.8.132		12AIII				187,2	—	—	—
		К2.8.132		14AIII				254,5	—	—	—
		К3.8.132		16AIII				332,2	—	—	—
	13200	К4.8.132	13175	14AIII	13150	16	210,4	254,5	12AIII	7100	16
		К5.8.132		16AIII				332,2	14AIII		
		К6.8.132		18AIII				420,8	16AIII		
		К7.8.132		18AIII				420,8	18AIII	8300	
		К8.8.132		20AIII				520,0	20AIII		
		К1.8.138		12AIII				195,0	—	—	—
		К2.8.138		14AIII				266,0	—	—	—
		К3.8.138		16AIII				347,0	—	—	—
800	13800	К4.8.138	13775	14AIII	13750	16	220,0	266,0	12AIII	7400	16
		К5.8.138		16AIII				347,0	14AIII		
		К6.8.138		18AIII				440,0	16AIII		
		К7.8.138		18AIII				440,0	18AIII	8700	
		К8.8.138		20AIII				544,0	20AIII		
		К1.8.144		12AIII				204,0	—	—	—
		К2.8.144		14AIII				277,8	—	—	—
		К3.8.144		16AIII				362,0	—	—	—
	14400	К4.8.144	14375	14AIII	14350	16	229,6	277,8	12AIII	7700	16
		К5.8.144		16AIII				362,0	14AIII		
		К6.8.144		18AIII				459,2	16AIII		
		К7.8.144		18AIII				459,2	18AIII	9000	
		К8.8.144		20AIII				566,0	20AIII		

Продолжение табл. 5

13	14	15	16	17	18	19	20	21	22	23	24
—	—	187,2	4BI	364,5	36,2	223,4	M6	4,9	23,4	28,3	251
—	—	254,5				390,7					319
—	—	332,2				368,4					396
113,6	101,0	355,5				391,7					419
	137,3	469,5				505,7					534
	179,3	600,1	5BI	364,5	56,1	656,2					684
132,8	265,6	686,4				742,5					771
	326,0	846,0				902,1					930
—	—	195,8	4BI	378,9	37,5	233,3	M6	4,9	23,4	28,3	261
—	—	266,0				303,5					331
—	—	347,2				384,7					413
118,4	105,2	371,2				408,7					437
	143,2	490,4				527,9					556
	187,0	627,0	5BI	378,9	58,4	685,4					714
133,2	278,4	718,0				776,8					805
	342,0	886,0				944,4					973
—	—	204,0	4BI	393,3	38,5	242,5	M6	4,9	23,4	28,3	271
—	—	277,8				316,3					344
—	—	362,0				400,5					429
123,2	109,8	387,6				426,1					454
	149,0	511,0				549,5					578
	194,5	653,7	5BI	393,3	60,5	714,2					742
144,0	288,0	747,2				807,7					836
	356,5	922,5				983,0					1011

1	2	3	4	5	6	7	8	9	10	11	12
		К1.8.150		12AIII				212,5	—	—	—
		К2.8.150		14AIII				289,1	—	—	—
		К3.8.150		16AIII				378,0	—	—	—
		К4.8.150		14AIII				289,1	12AIII		
	15000	К5.8.150	14975	16AIII	14950	16	239,2	378,0	14AIII	8000	
		К6.8.150		18AIII				478,4	16AIII		16
		К7.8.150		18AIII				478,4	18AIII	9400	
		К8.8.150		20AIII				590,0	20AIII		
		К2.8.156		14AIII				301,0	—	—	—
		К3.8.156		16AIII				393,0	—	—	—
		К4.8.156		14AIII				301,0	12AIII		
600	15600	К5.8.156	15575	16AIII	15550	16	248,8	393,0	14AIII	8300	
		К6.8.156		18AIII				497,6	16AIII		16
		К7.8.156		18AIII				497,6	18AIII	9800	
		К8.8.156		20AIII				615,0	20AIII		
		К2.8.162		14AIII				312,5	—	—	—
		К3.8.162		16AIII				408,5	—	—	—
		К4.8.162		14AIII				312,5	12AIII		
	16200	К5.8.162	16175	16AIII	16150	16	258,4	408,5	14AIII	8600	
		К6.8.162		18AIII				516,8	16AIII		16
		К7.8.162		18AIII				516,8	18AIII	10100	
		К8.8.162		20AIII				638,0	20AIII		

Продолжение табл. 5

13	14	15	16	17	18	19	20	21	22	23	24
—	—	212,5	4BI	407,7	39,9	252,4	M6	4,9	23,4	28,3	281
—	—	289,1				329,0					357
—	—	378,0				417,9					446
128,0	113,8	402,9				442,8					471
	155,0	533,0				572,9					601
	202,0	680,4	5BI	407,7	62,8	743,2					771
150,4	306,8	779,2				742,0					870
	372,0	962,0				1024,8					1053
—	—	301,0	4BI	422,1	41,3	342,3	M6	4,9	23,4	28,3	370
—	—	393,0				434,3					462
132,8	118,1	419,1				460,4					489
	160,5	553,5				594,8					623
	209,8	707,4	5BI	422,1	65,0	772,4					801
156,8	313,6	811,2				876,2					904
	386,5	1001,2				1066,5					1095
—	—	312,5	4BI	436,5	42,7	355,2	M6	4,9	23,4	28,3	383
—	—	408,5				451,2					479
137,6	122,5	435,0				477,7					506
	166,5	575,0				617,7					646
	217,5	734,3	5BI	436,5	67,2	801,5					830
161,6	323,2	840,0				907,2					935
	401,0	1039,0				1106,2					1134

1	2	3	4	5	6	7	8	9	10	11	12
		К2.8.168		14AIII				324,0	—	—	—
		К3.8.168		16AIII				424,0	—	—	—
		К4.8.168		14AIII				324,0	12AIII		
	16800	К5.8.168	16775	16AIII	16750	16	268,0	424,0	14AIII	8900	16
		К6.8.168		18AIII				536,0	16AIII		
		К7.8.168		18AIII				536,0	18AIII	10500	
		К8.8.168		20AIII				662,0	20AIII		
		К2.8.174		14AIII				335,8	—	—	—
		К3.8.174		16AIII				438,0	—	—	—
		К4.8.174		14AIII				335,8	12AIII		
	17400	К5.8.174	17375	16AIII	17350	16	277,6	438,0	14AIII	9200	16
		К6.8.174		18AIII				555,2	16AIII		
		К7.8.174		18AIII				555,2	18AIII	10800	
		К8.8.174		20AIII				685,0	20AIII		
800		К3.8.180		16AIII				453,2	—	—	—
		К4.8.180		14AIII				346,9	12AIII		
		К5.8.180		16AIII				453,2	14AIII	9500	
	18000	К6.8.180	17975	18AIII	17950	16	287,2	574,4	16AIII		16
		К7.8.180		18AIII				574,4	18AIII	11200	
		К8.8.180		20AIII				710,0	20AIII		
		К3.8.186		16AIII				468,4	—	—	—
		К4.8.186		14AIII				358,5	12AIII		
		К5.8.186		16AIII				468,4	14AIII	9800	
	18600	К6.8.186	18575	18AIII	18550	16	296,8	593,6	16AIII		16
		К7.8.186		18AIII				593,6	18AIII	11600	
		К8.8.186		20AIII				734,0	20AIII		

Продолжение табл. 5

13	14	15	16	17	18	19	20	21	22	23	24
—	—	324,0	4BI	450,9	44,2	368,2	M6	4,9	23,4	28,3	396
—	—	424,0				468,2					496
142,4	126,8	450,8				495,0					523
	172,2	596,2				640,4					668
168,0	224,5	760,5	5BI	450,9	69,4	829,9					858
	336,0	872,0				941,4					970
	417,0	1079,0				1148,4					1177
—	—	335,8	4BI	465,3	45,6	381,4	M6	4,9	23,4	28,3	410
—	—	438,0				483,6					512
147,2	131,0	466,8				512,4					541
	178,0	616,0				661,6					690
172,8	232,5	787,7	5BI	465,3	71,6	859,3					888
	345,6	900,8				972,4					1001
	426,2	1111,2				1183,8					1212
—	—	453,2	4BI	497,7	47,5	501,0	M6	4,9	23,4	28,3	529
152,0	135,0	481,9				529,4					558
	183,6	636,8				684,3					712
	240,0	814,4				888,3					916
179,2	358,4	932,8	5BI	497,7	73,9	1006,7					1035
	440,0	1150,0				1223,9					1252
—	—	468,4	4BI	494,1	48,9	517,3	M6	4,9	23,4	28,3	546
156,8	139,2	497,7				546,6					575
	189,4	657,8				706,7					735
	247,4	841,0				917,1					945
185,6	371,2	964,0	5BI	494,1	76,1	1040,9					1069
	455,6	1189,6				1265,7					1294

1	2	3	4	5	6	7	8	9	10	11	12
800	19200	К3.8.192	19175	16AIII	19150	16	306,4	483,5	—	—	—
		К4.8.192		14AIII				370,1	12AIII	10100	16
		К5.8.192		16AIII				483,5	14AIII		
		К6.8.192		18AIII				612,8	16AIII	11900	
		К7.8.192		18AIII				612,8	18AIII		
		К8.8.192		20AIII				756,0	20AIII		
1000	6000	К1.10.60	5975	14AIII	5950	16	95,2	115,0	—	—	—
		К2.10.60		16AIII				150,2	—	—	—
		К3.10.60		14AIII				115,0	14AIII	4000	16
		К4.10.60		16AIII				150,2	16AIII		
		К5.10.60		18AIII				190,4	18AIII		
		К6.10.60		18AIII		20	119,0	238,0	18AIII		20
		К7.10.60		20AIII				294,0	20AIII		
	6600	К1.10.66	6575	14AIII	6550	16	104,8	126,6	—	—	—
		К2.10.66		16AIII				165,4	—	—	—
		К3.10.66		14AIII				126,6	14AIII	4400	16
		К4.10.66		16AIII				165,4	16AIII		
		К5.10.66		18AIII				209,6	18AIII		
		К6.10.66		18AIII		20	131,0	262,0	18AIII		20
		К7.10.66		20AIII				324,0	20AIII		
	7200	К1.10.72	7175	14AIII	7150	16	114,4	138,2	—	—	—
		К2.10.72		16AIII				180,5	—	—	—
		К3.10.72		14AIII				138,2	14AIII	4700	16
		К4.10.72		16AIII				180,5	16AIII		
		К5.10.72		18AIII				228,8	18AIII		
		К6.10.72		18AIII		20	143,0	286,0	18AIII		20
		К7.10.72		20AIII				353,8	20AIII		

Продолжение табл. 5

13	14	15	16	17	18	19	20	21	22	23	24
—	—	483,5	4BI	508,5	50,3	533,8	M6	4,9	23,4	28,3	562
	143,5	513,6				563,9					592
161,6	195,2	678,7				729,0					757
	255,0	867,8	5BI		78,3	946,1					974
190,4	380,8	993,6				1071,9					1100
	469,1	1225,1				1303,4					1332
—	—	115,0	4BI	248,0	24,6	139,6	M7	6,6	29,3	35,9	176
—	—	150,2				174,8					211
	77,3	192,3				216,9					253
64,0	101,0	251,2				275,8					312
	128,0	318,4	5BI		38,2	336,6					393
80,0	160,0	398,0				436,2					472
	196,7	490,7				528,9					565
—	—	126,6	4BI	266,2	26,4	153,0	M7	6,6	29,3	35,9	189
—	—	165,4				191,8					228
	85,0	211,6				238,0					274
70,4	111,1	276,5				302,9					339
	140,8	350,4	5BI		41,0	391,4					428
88,0	176,0	438,0				479,0					515
	216,0	540,0				581,0					617
—	—	138,2	4BI	284,4	28,2	166,4	M7	6,6	29,3	35,9	203
—	—	180,5				208,7					245
	90,8	229,0				257,2					293
75,2	118,7	299,2				327,4					363
	150,4	379,2	5BI		43,8	423,0					459
	188,0	474,0				517,8					554
94,0	230,6	584,4				628,2					664

1	2	3	4	5	6	7	8	9	10	11	12
	7800	К1.10.78	7775	14AIII	7750	16	124,0	149,8	—	—	—
		К2.10.78		16AIII				195,7	—	—	—
		К3.10.78		14AIII				149,8	14AIII	5100	16
		К4.10.78		16AIII				195,7	16AIII		
		К5.10.78		18AIII				248,0	18AIII		
		К6.10.78		18AIII		20	155,0	310,0	18AIII		20
		К7.10.78		20AIII				382,2	20AIII		
	8400	К1.10.84	8375	14AIII	8350	16	133,6	161,4	—	—	—
		К2.10.84		16AIII				210,8	—	—	—
		К3.10.84		14AIII				161,4	14AIII	5400	16
		К4.10.84		16AIII				210,8	16AIII		
		К5.10.84		18AIII				267,2	18AIII		
		К6.10.84		18AIII		20	167,0	334,0	18AIII		20
		К7.10.84		20AIII				412,0	20AIII		
1000	9000	К1.10.90	8975	14AIII	8950	16	143,2	173,0	—	—	—
		К2.10.90		16AIII				226,0	—	—	—
		К3.10.90		14AIII				173,0	14AIII	5800	16
		К4.10.90		16AIII				226,0	16AIII		
		К5.10.90		18AIII				286,4	18AIII		
		К6.10.90		18AIII		20	179,0	358,0	18AIII		20
		К7.10.90		20AIII				442,0	20AIII		
	9600	К1.10.96	9575	14AIII	9550	16	152,8	184,6	—	—	—
		К2.10.96		16AIII				241,1	—	—	—
		К3.10.96		14AIII				184,6	14AIII	6200	16
		К4.10.96		16AIII				241,1	16AIII		
		К5.10.96		18AIII				305,6	18AIII		
		К6.10.96		18AIII		20	191,0	382,0	18AIII		20
		К7.10.96		20AIII				472,0	20AIII		

Продолжение табл. 5

13	14	15	16	17	18	19	20	21	22	23	24
—	—	149,8	4BI	302,6	30,0	179,8	M7	6,6	29,3	35,9	216
—	—	195,7				225,7					262
81,6	98,6	248,4				278,4					315
	128,7	324,4				354,4					391
102,0	163,2	411,2	5BI		46,6	457,8					494
	204,0	514,0				560,6					597
	251,6	633,8				680,4					717
—	—	161,4	4BI	320,8	31,8	193,2	M7	6,6	29,3	35,9	229
—	—	210,8				242,6					279
86,4	104,4	265,8				297,6					334
	136,4	347,2				379,0					415
108,0	172,8	440,0	5BI		49,4	489,4					526
	216,0	550,0				599,4					636
	266,2	678,2				727,6					764
—	—	173,0	4BI	339,0	33,6	206,6	M7	6,6	29,3	35,9	243
—	—	226,0				259,6					296
92,8	112,1	285,1				318,7					355
	146,4	372,4				406,0					442
116,0	185,6	472,0	5BI		52,2	524,2					560
	232,0	590,0				642,2					678
	285,5	727,5				779,7					816
—	—	184,6	4BI	357,2	35,4	220,0	M7	6,6	29,3	35,9	256
—	—	241,1				276,5					313
99,2	119,8	304,4				339,8					376
	156,5	397,6				433,0					469
124,0	198,4	504,0	5BI		55,0	559,0					595
	248,0	630,0				685,0					721
	304,8	776,8				831,8					868

1	2	3	4	5	6	7	8	9	10	11	12
		К1.10.102		14AIII				196,2	—	—	—
		К2.10.102		16AIII				256,3	—	—	—
		К3.10.102		14AIII		16	162,4	196,2	14AIII		
	10200	К4.10.102	10175	16AIII	10150			256,3	16AIII		16
		К5.10.102		18AIII				324,8	18AIII	6500	
		К6.10.102		18AIII		20	203,0	406,0	18AIII		20
		К7.10.102		20AIII				501,0	20AIII		
		К1.10.108		14AIII				207,8	—	—	—
		К2.10.108		16AIII				271,4	—	—	—
		К3.10.108		14AIII		16	172,0	207,8	14AIII		
	10800	К4.10.108	10775	16AIII	10750			271,4	16AIII		16
		К5.10.108		18AIII				344,0	18AIII	6900	
		К6.10.108		18AIII		20	215,0	430,0	18AIII		20
		К7.10.108		20AIII				531,0	20AIII		
1000		К1.10.114		14AIII				219,8	—	—	—
		К2.10.114		16AIII				286,5	—	—	—
		К3.10.114		14AIII		16	181,6	219,8	14AIII		
	11400	К4.10.114	11375	16AIII	11350			286,5	16AIII		16
		К5.10.114		18AIII				363,2	18AIII	7200	
		К6.10.114		18AIII		20	227,0	454,0	18AIII		20
		К7.10.114		20AIII				560,0	20AIII		
		К1.10.120		14AIII				231,0	—	—	—
		К2.10.120		16AIII				301,7	—	—	—
		К3.10.120		14AIII		16	191,2	231,0	14AIII		
	12000	К4.10.120	11975	16AIII	11950			301,7	16AIII		16
		К5.10.120		18AIII				382,4	18AIII	7600	
		К6.10.120		18AIII		20	239,0	478,0	18AIII		20
		К7.10.120		20AIII				591,0	20AIII		

Продолжение табл. 5

13	14	15	16	17	18	19	20	21	22	23	24
—	—	196,2	4B1	375,4	37,2	233,4	M7	6,6	29,3	35,9	270
—	—	256,3				293,5					330
	125,6	321,8				359,0					395
104,0	164,1	420,4				457,6					494
	208,0	532,8	5B1		57,8	590,6					627
130,0	260,0	666,0				723,8					760
	320,1	821,1				878,9					915
—	—	207,8	4B1	393,6	39,0	246,8	M7	6,6	29,3	35,9	283
—	—	271,4				310,4					347
	133,3	341,1				380,1					416
110,4	174,2	445,5				484,6					521
	220,8	564,8	5B1		60,6	625,4					661
138,0	276,0	706,0				766,6					803
	339,5	870,5				831,1					967
—	—	219,8	4B1	411,8	40,8	260,6	M7	6,6	29,3	35,9	297
—	—	286,5				327,3					364
	128,7	358,5				399,3					436
115,2	181,9	468,4				509,2					545
	230,4	593,6	5B1		63,4	657,0					693
144,0	288,0	742,0				805,4					842
	355,0	915,0				978,4					1014
—	—	231,0	4B1	430,0	42,6	273,6	M7	6,6	29,3	35,9	310
—	—	301,7				344,3					381
	146,9	377,9				420,5					457
121,6	191,9	493,6				536,2					572
	243,2	625,6	5B1		66,2	691,8					728
	304,0	782,0				848,2					884
152,0	373,2	964,2				1030,4					1067

1	2	3	4	5	6	7	8	9	10	11	12
	12600	К1.10.126	12575	14АIII	12550	16	201,0	242,8	—	—	—
		К2.10.126		16АIII				317,2	—	—	—
		К3.10.126		14АIII				242,8	14АIII	8000	16
		К4.10.126		16АIII				317,2	16АIII		
		К5.10.126		18АIII				402,0	18АIII		
		К6.10.126		18АIII		20	251,0	502,0	18АIII		20
		К7.10.126		20АIII				620,0	20АIII		
	13200	К1.10.132	13175	14АIII	13150	16	210,2	253,9	—	—	—
		К2.10.132		16АIII				331,7	—	—	—
		К3.10.132		14АIII				253,9	14АIII	8300	16
		К4.10.132		16АIII				331,7	16АIII		
		К5.10.132		18АIII				420,4	18АIII		
		К6.10.132		18АIII		20	263,0	526,0	18АIII		20
		К7.10.132		20АIII				648,6	20АIII		
1000	13800	К1.10.138	13775	14АIII	13750	16	220,0	265,8	—	—	—
		К2.10.138		16АIII				347,2	—	—	—
		К3.10.138		14АIII				265,8	14АIII	8700	16
		К4.10.138		16АIII				347,2	16АIII		
		К5.10.138		18АIII				440,0	18АIII		
		К6.10.138		18АIII		20	275,0	550,0	18АIII		20
		К7.10.138		20АIII				680,0	20АIII		
	14400	К1.10.144	14375	14АIII	14350	16	229,6	277,4	—	—	—
		К2.10.144		16АIII				362,3	—	—	—
		К3.10.144		14АIII				277,4	14АIII	9100	16
		К4.10.144		16АIII				362,3	16АIII		
		К5.10.144		18АIII				469,2	18АIII		
		К6.10.144		18АIII		20	287,0	574,0	18АIII		20
		К7.10.144		20АIII				708,5	20АIII		

Продолжение табл. 5

13	14	15	16	17	18	19	20	21	22	23	24
—	—	242,8	4BI	448,2	44,4	287,2	M7	6,6	29,3	35,9	323
—	—	317,2				361,6					398
128,0	154,6	397,4				441,8					478
	202,0	519,2				563,6					600
	256,0	658,0				727,0					763
160,0	320,0	822,0	5BI		69,0	891,0					927
	393,5	1013,5				1082,5					1119
—	—	253,9	4BI	466,4	46,2	300,1	M7	6,6	29,3	35,9	336
—	—	331,7				377,9					414
132,8	160,7	414,6				460,8					497
	209,9	541,6				587,8					624
	265,6	686,4				758,2					794
166,0	332,0	858,0	5BI		71,8	929,8					966
	409,3	1057,9				1129,7					1166
—	—	265,8	4BI	484,6	48,0	313,8	M7	6,6	29,3	35,9	350
—	—	347,2				395,2					431
139,2	168,0	433,8				481,8					518
	219,5	566,7				614,7					651
	278,4	718,4				793,6					829
174,0	348,0	898,0	5BI		74,6	972,6					1009
	427,2	1107,2				1181,8					1218
—	—	277,4	4BI	502,8	49,8	327,2	M7	6,6	29,3	35,9	363
—	—	362,3				412,1					448
145,6	176,2	453,6				503,4					540
	229,7	592,0				641,8					678
	291,2	750,2				827,6					865
182,0	364,0	938,0	5BI		77,4	1015,4					1052
	448,1	1156,6				1234,0					1270

1	2	3	4	5	6	7	8	9	10	11	12
		К1.10.150		14AIII				289,0	—	—	—
		К2.10.150		16AIII				377,5	—	—	—
		К3.10.150		14AIII		16	239,2	289,0	14AIII		
	15000	К4.10.150	14975	16AIII	14950			377,5	16AIII	9400	16
		К5.10.150		18AIII				478,4	18AIII		
		К6.10.150		18AIII		20	299,0	598,0	18AIII		20
		К7.10.150		20AIII				738,0	20AIII		
		К1.10.156		14AIII				300,8	—	—	—
		К2.10.156		16AIII				392,2	—	—	—
		К3.10.156		14AIII		16	248,8	300,8	14AIII		
	15600	К4.10.156	15575	16AIII	15550			392,2	16AIII		16
		К5.10.156		18AIII				497,6	18AIII	9700	
		К6.10.156		18AIII		20	311,0	622,0	18AIII		20
		К7.10.156		20AIII				766,0	20AIII		
1000		К1.10.162		14AIII				312,5	—	—	—
		К2.10.162		16AIII				408,5	—	—	—
		К3.10.162		14AIII		16	258,4	312,5	14AIII		
	16200	К4.10.162	16175	16AIII	16150			408,5	16AIII		16
		К5.10.162		18AIII				516,8	18AIII	10100	
		К6.10.162		18AIII		20	323,0	646,0	18AIII		20
		К7.10.162		20AIII				796,0	20AIII		
		К1.10.168		14AIII				324,0	—	—	—
		К2.10.168		16AIII				424,0	—	—	—
		К3.10.168		14AIII		16	268,0	324,0	14AIII		
	16800	К4.10.168	16775	16AIII	16750			424,0	16AIII		16
		К5.10.168		18AIII				536,0	18AIII	10500	
		К6.10.168		18AIII		20	335,0	670,0	18AIII		20
		К7.10.168		20AIII				828,0	20AIII		

Продолжение табл. 5

13	14	15	16	17	18	19	20	21	22	23	24
—	—	289,0	4BI	521,0	51,6	340,6	M7	6,6	29,3	35,9	377
—	—	377,5				429,1					465
150,4	181,6	470,6				522,2					558
	237,5	615,0				666,6					703
188,0	300,8	779,2	5BI		80,0	859,2					895
	376,0	974,0				1054,0					1090
	462,9	1200,9				1280,9					1317
—	—	300,8	4BI	539,2	53,4	354,2	M7	6,6	29,3	35,9	390
—	—	392,2				445,6					482
155,2	187,7	488,5				541,9					578
	244,8	637,0				690,4					727
194,0	310,4	808,0	5BI		83,0	891,0					927
	388,0	1010,0				1093,0					1129
	479,3	1245,3				1328,3					1365
—	—	312,5	4BI	557,4	55,2	367,7	M7	6,6	29,3	35,9	404
—	—	408,5				463,7					500
161,6	195,0	507,5				562,7					599
	254,5	663,0				718,2					754
202,0	323,2	840,0	5BI		85,6	925,6					962
	404,0	1050,0				1135,6					1172
	498,6	1294,6				1380,2					1416
—	—	324,0	4BI	575,6	57,0	381,0	M7	6,6	29,3	35,9	417
—	—	424,0				481,0					517
168,0	203,0	527,0				584,0					620
	265,0	689,0				746,0					782
210,0	336,0	872,0	5BI		88,8	960,8					997
	420,0	1090,0				1178,8					1215
	516,0	1344,0				1432,8					1469

1	2	3	4	5	6	7	8	9	10	11	12
1000	17400	К1.10.174	17375	14AIII	17350	16	277,6	335,8	—	10800	—
		К2.10.174		16AIII				438,0	—		—
		К3.10.174		14AIII				335,8	14AIII		16
		К4.10.174		16AIII				438,0	16AIII		
		К5.10.174		18AIII				555,2	18AIII		
		К6.10.174		18AIII		20	347,0	694,0	18AIII		20
		К7.10.174		20AIII				856,0	20AIII		
	18000	К2.10.180	17975	16AIII	17950	16	287,2	453,2	—	11200	—
		К3.10.180		14AIII				346,9	14AIII		16
		К4.10.180		16AIII				453,2	16AIII		
		К5.10.180		18AIII				574,4	18AIII		
		К6.10.180		18AIII		20	359,0	718,0	18AIII		20
		К7.10.180		20AIII				885,0	20AIII		
	18600	К2.10.186	18575	16AIII	18550	16	296,8	468,4	—	11600	—
		К3.10.186		14AIII				358,5	14AIII		16
		К4.10.186		16AIII				468,4	16AIII		
		К5.10.186		18AIII				593,6	18AIII		
		К6.10.186		18AIII		20	371,0	742,0	18AIII		20
		К7.10.186		20AIII				916,0	20AIII		
	19200	К2.10.192	19175	16AIII	19150	16	306,4	483,5	—	11960	—
		К3.10.192		14AIII				370,1	14AIII		16
		К4.10.192		16AIII				483,5	16AIII		
		К5.10.192		18AIII				612,8	18AIII		
		К6.10.192		18AIII		20	383,0	766,0	18AIII		20
		К7.10.192		20AIII				945,0	20AIII		

Продолжение табл. 5

13	14	15	16	17	18	19	20	21	22	23	24
—	—	335,8	4B1	593,8	58,8	394,6	M7	6,6	29,3	35,9	431
—	—	438,0				496,6					533
172,8	208,5	544,3				603,1					639
	272,0	710,0				768,8					805
216,0	345,6	900,8	5B1		91,2	992,0					1028
	432,0	1126,0				1217,2					1253
	532,4	1388,4				1479,6					1516
—	—	453,2	4B1	612,0	60,6	513,8	M7	6,6	29,3	35,9	550
179,2	216,5	563,4				624,0					660
	282,8	736,0				796,6					833
224,0	358,4	932,8	5B1		94,2	1027,0					1063
	448,0	1166,0				1260,2					1296
	552,7	1437,7				1531,8					1568
—	—	468,4	4B1	630,2	62,4	530,8	M7	6,6	29,3	35,9	567
185,6	224,2	582,7				645,1					681
	293,0	761,4				823,8					860
232,0	371,2	964,8	5B1		97,2	1062,0					1098
	464,0	1206,0				1303,2					1339
	571,0	1487,0				1584,2					1620
—	—	483,5	4B1	648,4	64,0	547,5	M7	6,6	29,3	35,9	584
190,4	230,0	600,1				664,1					700
	300,0	783,5				847,5					884
238,0	380,8	993,6	5B1		99,8	1093,4					1130
	476,0	1242,0				1341,8					1378
	586,4	1531,4				1631,2					1667

ПРИЛОЖЕНИЕ 3
Рекомендуемое

ТЕХНОЛОГИЧЕСКИЕ ТРЕБОВАНИЯ ПРИ ИЗГОТОВЛЕНИИ СТОЕК

1. Количество бетонной смеси, укладываемой в форму для изготовления стойки, определяется как объем бетона стойки (указанный в приложении 1), увеличенный на 6—8% за счет объема шлама, отходящего при центрифугировании. Объем бетона, затрачиваемый на изготовление стойки, уточняется при изготовлении опытных стоек путем замера фактического количества отходящего шлама.

2. Тепловая обработка стоек может производиться путем пропарки в безнапорных пропарочных камерах путем непосредственного заполнения паром внутренней полости свежеотформованной стойки или с помощью индукционного прогрева стоек в камерах с соленоидной обмоткой по их внутренней поверхности.

3. Режимы термообработки стоек устанавливаются заводами-изготовителями и должны обеспечивать соблюдение следующих условий:

выдержка свежеотформованной стойки при температуре 15—30°С не должна быть менее 2 ч;

подъем температуры в камере должен осуществляться со скоростью не более 20°С/ч;

изотермический прогрев при температуре 70—80°С должен производиться в течение 4—6 ч;

равномерное охлаждение стойки после термообработки до температуры внутри цеха должно осуществляться со скоростью не более 20°С/ч.

Для обеспечения равномерного остывания бетона стоек после изотермического прогрева пропарочные камеры следует оборудовать системой принудительного охлаждения. При отсутствии такой системы допускается охлаждать стойки в камере не снимая крышек.

СОДЕРЖАНИЕ

1. Основные параметры и размеры 3
2. Технические требования 5
   2.1. Бетон 5
   2.2. Арматура 6
   2.3. Арматурные и закладные изделия 6
   2.4. Требования к изготовлению стоек 7
   2.5. Точность изготовления стоек 7
   2.6. Качество поверхностей и внешний вид стоек 9
3. Правила приемки 9
4. Методы контроля и испытаний 11
5. Маркировка, хранение и транспортирование 12
6. Гарантии изготовителя 12
7. Приложение 1. Номенклатура стоек 13
8. Приложение 2. Армирование стоек 76
9. Приложение 3. Технологические требования при изготовлении стоек . 150

Редактор *В. П. Огурцов*
Технический редактор *О. Н. Никитина*
Корректор *Г. М. Фролова*

gost.e-ecolog.ru

Подп. в печ. 10.07.79 9,5 п. л. 12,20 уч.-изд. л. Тир. 16300 Цена 65 коп.

Ордена «Знак Почета» Издательство стандартов, Москва Д-557, Новопресненский пер., 3.
Тип. «Московский печатник». Москва, Лялин пер., 6. Зак. 380