23458-79

ГОСУДАРСТВЕННЫЙ СТАНДАРТ
СОЮЗА ССР

СКИПЫ ДОМЕННОГО ПОДЪЕМНИКА

ОСНОВНЫЕ ПАРАМЕТРЫ И РАЗМЕРЫ

ГОСТ 23458—79

Издание официальное



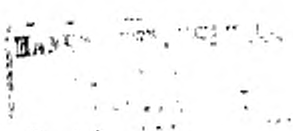

Цена 3 коп.

ГОСУДАРСТВЕННЫЙ КОМИТЕТ СССР ПО СТАНДАРТАМ
Москва

gost.e-ecolog.ru

РАЗРАБОТАН Министерством тяжелого и транспортного машиностроения

ИСПОЛНИТЕЛИ

А. П. Кобелев, Г. В. Мамылов (руководители темы); Н. П. Худякова

ВНЕСЕН Министерством тяжелого и транспортного машиностроения

Член Коллегии Ю. В. Булатов

УТВЕРЖДЕН И ВВЕДЕН В ДЕЙСТВИЕ Постановлением Государственного комитета СССР по стандартам от 30 января 1979 г. № 344

Редактор Е. З. Усоскина
Технический редактор *В. Ю. Смирнова*
Корректор *Т. А. Камнева*

Сдано в наб. 12.02.79 Подп. в печ. 23.03.79 0,25 п. л. 0,19 уч.-изд. л. Тир. 10000 Цена 3 коп.

Ордена «Знак Почета» Издательство стандартов, Москва, Д-557, Новопресненский пер., 3
Тип. «Московский печатник» Москва, Лядин пер., 6. Зак. 275

УДК 669.162.242:006.354 Группа Г44

ГОСУДАРСТВЕННЫЙ СТАНДАРТ СОЮЗА ССР

СКИПЫ ДОМЕННОГО ПОДЪЕМНИКА
Основные параметры и размеры

Skips of blast furnace hoist.
Main parameters and sizes

ГОСТ 23458—79

Постановлением Государственного комитета СССР по стандартам от 30 января 1979 г. № 344 срок действия установлен

с 01.01. 1980 г.
до 01.01. 1985 г.

Несоблюдение стандарта преследуется по закону

снято ограничение срока действия. ИУС 10-94 г.

1. Настоящий стандарт распространяется на скипы доменных подъемников геометрической емкостью от 4,5 до 20 м³, предназначенные для транспортирования шихты из скиповой ямы на колошник доменной печи.

2. Основные параметры скипов должны соответствовать указанным в табл. 1.

Таблица 1

Наименование параметра	Нормы для типоразмеров				
	СДП-4,5	СДП-8	СДП-10	СДП-13,5	СДП-20
Геометрическая емкость, м³	4,5	8,0	10,0	13,5	20,0
Полезная грузоподъемность, тс	10,0	15,0	22,5	29,0	39,0
Масса, т, не более	6,5	9,8	10,5	16,0	20,7

Издание официальное

Перепечатка воспрещена

©Издательство стандартов, 1979

3. Основные размеры скипов должны соответствовать указанным на чертеже и в табл. 2.

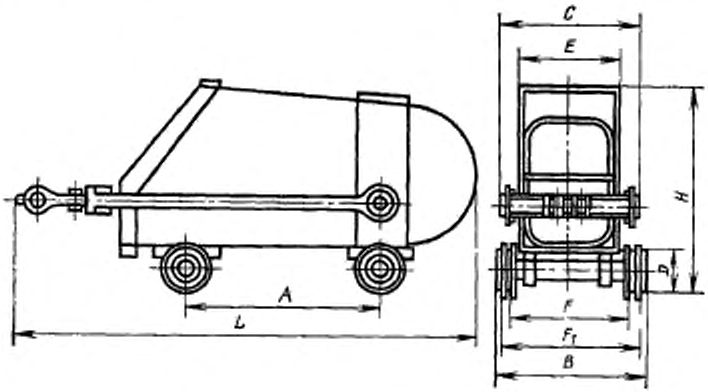

Таблица 2

Размеры в мм

Наименование размера	Нормы для типоразмеров				
	СДП-4,6	СДП-8	СДП-10	СДП-13,5	СДП-20
Габаритные размеры, не более:					
длина	5370	5510	5510	6270	7150
ширина	1755	1780	1990	1990	2800
высота	1950	2500	2850	2960	3440
База скипа A	1800	2400	2400	3800	3100
Диаметр колеса D	500	500	500	600	700
Ширина кузова E, не более	1250	1265	1480	1490	2160
Ширина тягового устройства C, не более	1550	1590	1800	1800	2550
Расстояние по ребордам передних колес F	1378	1378	1582	1582	2326
Расстояние по ребордам задних колес F_1	1610	1612	1818	1822	2594

Пример условного обозначения скипа доменного подъемника емкостью 10 м³, спроектированного в 1980 г.

Скип СДП—10—80 ГОСТ 23458—79

gost.e-ecolog.ru