ГОСУДАРСТВЕННЫЙ СТАНДАРТ
СОЮЗА ССР

КЛИНЬЯ К ИНСТРУМЕНТУ С КОНИЧЕСКИМ ХВОСТОВИКОМ

КОНСТРУКЦИЯ И ОСНОВНЫЕ РАЗМЕРЫ.

ГОСТ 3025–78

Издание официальное

ГОСУДАРСТВЕННЫЙ КОМИТЕТ СТАНДАРТОВ
СОВЕТА МИНИСТРОВ СССР
Москва

gost.e-ecolog.ru

РАЗРАБОТАН Министерством станкостроительной и инструментальной промышленности

ИСПОЛНИТЕЛИ: В. М. Пудов, Л. А. Серебрянникова

ВНЕСЕН Министерством станкостроительной и инструментальной промышленности

Член Коллегии В. А. Трефилов

УТВЕРЖДЕН И ВВЕДЕН В ДЕЙСТВИЕ Постановлением Государственного комитета стандартов Совета Министров СССР 27 февраля 1978 г. № 572

УДК 621.9.02-434.5:006.354 Группа Г23

ГОСУДАРСТВЕННЫЙ СТАНДАРТ СОЮЗА ССР

КЛИНЬЯ К ИНСТРУМЕНТУ С КОНИЧЕСКИМ ХВОСТОВИКОМ

Конструкция и основные размеры

Steel drifts for use with morse taper sockets and sleeves. Design and basic dimensions

ГОСТ 3025—78

Взамен ГОСТ 3025—69

Постановлением Государственного комитета стандартов Совета Министров СССР от 27 февраля 1978 г. № 572 срок действия установлен

с 01.01. 1979 г.
до ~~01.01. 1984 г.~~ огран. срока действ. снято

Несоблюдение стандарта преследуется по закону

1. Настоящий стандарт распространяется на клинья к инструменту с коническим хвостовиком.

Стандарт не распространяется на клинья для ручных сверлильных машин.

2. Конструкция и основные размеры должны соответствовать указанным на чертеже и в таблице.

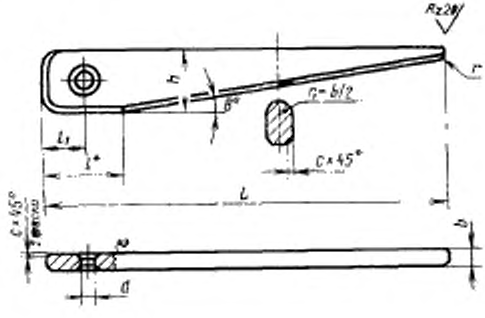

* Размер для справок.

Издание официальное Перепечатка воспрещена

★

© Издательство стандартов, 1978

мм

Обозначение	Применяемость	Конус		L	l	l_1	h	d	b	c	r
7851-0011		Морзе	0	90	18	8	14	3	3,5	0,5	1,5
7851-0012			1;2	120	26	12	17		5,0		2,0
7851-0013			3	160	38	15	21	5	7,0		
7851-0014			4						10,0		
7851-0015			5;6	200	50	20	29	10	15,0	1,0	4,0
7851-0016		Метрический	80	265	70	25	38		22,0	1,5	5,0
7851-0017			100; 120	340	90	30	48		30,0		7,0
7851-0018			160	450	120	35	60				
7851-0019			200	560	150	40	72	15	40,0		8,0

Пример условного обозначения клина к конусам Морзе 1; 2:

Клин 7851—0012 ГОСТ 3025—78

3. Материал: сталь марки Ст6 по ГОСТ 380—71 или сталь марки 45 по ГОСТ 1050—74.

4. Твердость широкого конца клина на длине l должна быть HRC 40...50.

Редактор *А. С. Владимиров*
Технический редактор *Н. П. Замолодчикова*
Корректор *М. Н. Гривальд*

gost.e-ecolog.ru

Сдано в набор 16.03.78 Подп. в печ. 19.05.78 0,25 п. л. 0,11 уч.-изд. л. Тир. 14620 Цена 3 коп.

Ордена «Знак Почета» Издательство стандартов. Москва, Д-557, Новопресненский пер., 3
Калужская типография стандартов, ул. Московская, 256 Зак. 860