ГОСТ 16635—80

МЕЖГОСУДАРСТВЕННЫЙ СТАНДАРТ

# ПУАНСОНЫ УДЛИНЕННО-ПРОДОЛГОВАТЫЕ

## КОНСТРУКЦИЯ И РАЗМЕРЫ

Издание официальное

БЗ 12—2004

Москва
Стандартинформ
2006

gost.e-ecolog.ru

УДК 621.979.073:006.354 Группа Г22

МЕЖГОСУДАРСТВЕННЫЙ СТАНДАРТ

# ПУАНСОНЫ УДЛИНЕННО-ПРОДОЛГОВАТЫЕ

## Конструкция и размеры

Elongated oblong punches.
Construction and dimensions

**ГОСТ 16635—80**
**Взамен ГОСТ 16635—71**

МКС 25.120.10
ОКП 39 9800

**Постановлением Государственного комитета СССР по стандартам от 04.03.80 № 1008 дата введения установлена 01.01.81**

**Ограничение срока действия снято Постановлением Госстандарта СССР от 26.06.85 № 1966**

1. Конструкция и размеры удлиненно-продолговатых пуансонов должны соответствовать указанным на чертеже и в таблице.

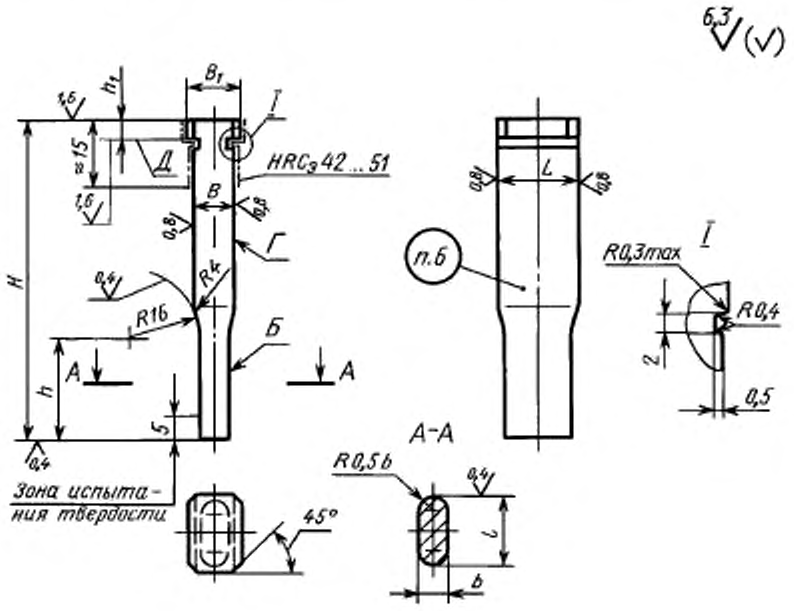


**Издание официальное** **Перепечатка воспрещена**

*Издание (март 2006 г.) с Изменением № 1, утвержденным в июне 1985 г. (ИУС 10—85).*

© Издательство стандартов, 1980
© Стандартинформ, 2006

Размеры в мм

| Обозначение заготовки пуансона | Применяемость | $b$ h6, h8 | $l$ h6, h8 | $H$ | $B$ n6 | $B_1$ | $L$ n6 | $h$ | $h_1$ +0,1 | Масса, кг, не более |
|---|---|---|---|---|---|---|---|---|---|---|
| 1144-3771 | | От 8 до 9 | От 24 до 26 | 50 | 10 | 14 | 28 | 16 | 6 | 0,107 |
| 1144-3772 | | | | 56 | | | | 18 | | 0,120 |
| 1144-3773 | | | | 63 | | | | 20 | | 0,133 |
| 1144-3774 | | | | 67 | | | | | | 0,142 |
| 1144-3775 | | | | 71 | | | | 22 | | 0,150 |
| 1144-3776 | | | | 80 | | | | 25 | 8 | 0,170 |
| 1144-3777 | | | | 90 | | | | 28 | | 0,190 |
| 1144-3778 | | | | 100 | | | | 32 | | 0,212 |
| 1144-3779 | | | Св. 26 до 28 | 50 | | | 30 | 16 | 6 | 0,115 |
| 1144-3781 | | | | 56 | | | | 18 | | 0,129 |
| 1144-3782 | | | | 63 | | | | 20 | | 0,143 |
| 1144-3783 | | | | 67 | | | | | | 0,153 |
| 1144-3784 | | | | 71 | | | | 22 | | 0,161 |
| 1144-3785 | | | | 80 | | | | 25 | 8 | 0,183 |
| 1144-3786 | | | | 90 | | | | 28 | | 0,205 |
| 1144-3787 | | | | 100 | | | | 32 | | 0,228 |
| 1144-3788 | | | Св. 28 до 30 | 50 | | | 32 | 16 | 6 | 0,123 |
| 1144-3789 | | | | 56 | | | | 18 | | 0,138 |
| 1144-3791 | | | | 63 | | | | 20 | | 0,153 |
| 1144-3792 | | | | 67 | | | | | | 0,163 |
| 1144-3793 | | | | 71 | | | | 22 | | 0,172 |
| 1144-3794 | | | | 80 | | | | 25 | 8 | 0,195 |
| 1144-3795 | | | | 90 | | | | 28 | | 0,219 |
| 1144-3796 | | | | 100 | | | | 32 | | 0,244 |
| 1144-3797 | | | Св. 30 до 32 | 50 | | | 34 | 16 | 6 | 0,131 |
| 1144-3798 | | | | 56 | | | | 18 | | 0,147 |
| 1144-3799 | | | | 63 | | | | 20 | | 0,163 |
| 1144-3801 | | | | 67 | | | | | | 0,174 |
| 1144-3802 | | | | 71 | | | | 22 | | 0,183 |
| 1144-3803 | | | | 80 | | | | 25 | 8 | 0,208 |
| 1144-3804 | | | | 90 | | | | 28 | | 0,233 |
| 1144-3805 | | | | 100 | | | | 32 | | 0,260 |
| 1144-3806 | | | Св. 32 до 34 | 50 | | | 36 | 16 | 6 | 0,139 |
| 1144-3807 | | | | 56 | | | | 18 | | 0,156 |
| 1144-3808 | | | | 63 | | | | 20 | | 0,173 |
| 1144-3809 | | | | 67 | | | | | | 0,184 |
| 1144-3811 | | | | 71 | | | | 22 | | 0,195 |
| 1144-3812 | | | | 80 | | | | 25 | 8 | 0,221 |
| 1144-3813 | | | | 90 | | | | 28 | | 0,247 |
| 1144-3814 | | | | 100 | | | | 32 | | 0,276 |

*Продолжение*

Размеры в мм

| Обозначение заготовки пуансона | Применяемость | $b$ h6, h8 | $l$ h6, h8 | $H$ | $B$ n6 | $B_1$ | $L$ n6 | $h$ | $h_1$ +0,1 | Масса, кг, не более |
|---|---|---|---|---|---|---|---|---|---|---|
| 1144-3815 | | От 8 до 9 | Св. 34 до 36 | 50 | 10 | 14 | 38 | 16 | 6 | 0,147 |
| 1144-3816 | | | | 56 | | | | 18 | | 0,153 |
| 1144-3817 | | | | 63 | | | | 20 | | 0,183 |
| 1144-3818 | | | | 67 | | | | | | 0,195 |
| 1144-3819 | | | | 71 | | | | 22 | | 0,206 |
| 1144-3821 | | | | 80 | | | | 25 | 8 | 0,233 |
| 1144-3822 | | | | 90 | | | | 28 | | 0,262 |
| 1144-3823 | | | | 100 | | | | 32 | | 0,291 |
| 1144-3824 | | | Св. 36 до 38 | 50 | | | 40 | 16 | 6 | 0,155 |
| 1144-3825 | | | | 56 | | | | 18 | | 0,174 |
| 1144-3826 | | | | 63 | | | | 20 | | 0,193 |
| 1144-3827 | | | | 67 | | | | | | 0,206 |
| 1144-3828 | | | | 71 | | | | 22 | | 0,217 |
| 1144-3829 | | | | 80 | | | | 25 | 8 | 0,246 |
| 1144-3831 | | | | 90 | | | | 28 | | 0,276 |
| 1144-3832 | | | | 100 | | | | 32 | | 0,306 |
| 1144-3833 | | | Св. 38 до 40 | 50 | | | 42 | 16 | 6 | 0,163 |
| 1144-3834 | | | | 56 | | | | 18 | | 0,182 |
| 1144-3835 | | | | 63 | | | | 20 | | 0,203 |
| 1144-3836 | | | | 67 | | | | | | 0,216 |
| 1144-3837 | | | | 71 | | | | 22 | | 0,228 |
| 1144-3838 | | | | 80 | | | | 25 | 8 | 0,259 |
| 1144-3839 | | | | 90 | | | | 28 | | 0,291 |
| 1144-3841 | | | | 100 | | | | 32 | | 0,324 |
| 1144-3842 | | Св. 9 до 10 | Св. 26 до 28 | 50 | 12 | 16 | 30 | 16 | 6 | 0,134 |
| 1144-3843 | | | | 56 | | | | 18 | | 0,151 |
| 1144-3844 | | | | 63 | | | | 20 | | 0,167 |
| 1144-3845 | | | | 67 | | | | | | 0,179 |
| 1144-3846 | | | | 71 | | | | 22 | | 0,188 |
| 1144-3847 | | | | 80 | | | | 25 | 8 | 0,213 |
| 1144-3848 | | | | 90 | | | | 28 | | 0,239 |
| 1144-3849 | | | | 100 | | | | 32 | | 0,268 |
| 1144-3851 | | | Св. 28 до 30 | 50 | | | 32 | 16 | 6 | 0,143 |
| 1144-3852 | | | | 56 | | | | 18 | | 0,161 |
| 1144-3853 | | | | 63 | | | | 20 | | 0,179 |
| 1144-3854 | | | | 67 | | | | | | 0,191 |
| 1144-3855 | | | | 71 | | | | 22 | | 0,201 |
| 1144-3856 | | | | 80 | | | | 25 | 8 | 0,228 |
| 1144-3857 | | | | 90 | | | | 28 | | 0,256 |
| 1144-3858 | | | | 100 | | | | 32 | | 0,286 |

*Продолжение*

Размеры в мм

| Обозначение заготовки пуансона | Применяемость | $b$ h6, h8 | $l$ h6, h8 | $H$ | $B$ n6 | $B_1$ | $L$ n6 | $h$ | $h_1$ +0,1 | Масса, кг, не более |
|---|---|---|---|---|---|---|---|---|---|---|
| 1144-3859 | | Св. 9 до 10 | Св. 30 до 32 | 50 | 12 | 16 | 34 | 16 | 6 | 0,152 |
| 1144-3861 | | | | 56 | | | | 18 | | 0,172 |
| 1144-3862 | | | | 63 | | | | 20 | | 0,190 |
| 1144-3863 | | | | 67 | | | | | | 0,203 |
| 1144-3864 | | | | 71 | | | | 22 | | 0,214 |
| 1144-3865 | | | | 80 | | | | 25 | 8 | 0,243 |
| 1144-3866 | | | | 90 | | | | 28 | | 0,272 |
| 1144-3867 | | | | 100 | | | | 32 | | 0,304 |
| 1144-3868 | | | Св. 32 до 34 | 50 | | | 36 | 16 | 6 | 0,168 |
| 1144-3869 | | | | 56 | | | | 18 | | 0,190 |
| 1144-3871 | | | | 63 | | | | 20 | | 0,211 |
| 1144-3872 | | | | 67 | | | | | | 0,225 |
| 1144-3873 | | | | 71 | | | | 22 | | 0,237 |
| 1144-3874 | | | | 80 | | | | 25 | 8 | 0,268 |
| 1144-3875 | | | | 90 | | | | 28 | | 0,301 |
| 1144-3876 | | | | 100 | | | | 32 | | 0,337 |
| 1144-3877 | | | Св. 34 до 36 | 50 | | | 38 | 16 | 6 | 0,173 |
| 1144-3878 | | | | 56 | | | | 18 | | 0,196 |
| 1144-3879 | | | | 63 | | | | 20 | | 0,218 |
| 1144-3881 | | | | 67 | | | | | | 0,231 |
| 1144-3882 | | | | 71 | | | | 22 | | 0,245 |
| 1144-3883 | | | | 80 | | | | 25 | 8 | 0,278 |
| 1144-3884 | | | | 90 | | | | 28 | | 0,312 |
| 1144-3885 | | | | 100 | | | | 32 | | 0,350 |
| 1144-3886 | | | Св. 36 до 38 | 50 | | | 40 | 16 | 6 | 0,179 |
| 1144-3887 | | | | 56 | | | | 18 | | 0,202 |
| 1144-3888 | | | | 63 | | | | 20 | | 0,225 |
| 1144-3889 | | | | 67 | | | | | | 0,240 |
| 1144-3891 | | | | 71 | | | | 22 | | 0,252 |
| 1144-3892 | | | | 80 | | | | 25 | 8 | 0,286 |
| 1144-3893 | | | | 90 | | | | 28 | | 0,301 |
| 1144-3894 | | | | 100 | | | | 32 | | 0,360 |
| 1144-3895 | | | Св. 38 до 40 | 50 | | | 42 | 16 | 6 | 0,188 |
| 1144-3896 | | | | 56 | | | | 18 | | 0,216 |
| 1144-3897 | | | | 63 | | | | 20 | | 0,226 |
| 1144-3898 | | | | 67 | | | | | | 0,248 |
| 1144-3899 | | | | 71 | | | | 22 | | 0,265 |
| 1144-3901 | | | | 80 | | | | 25 | 8 | 0,300 |
| 1144-3902 | | | | 90 | | | | 28 | | 0,332 |
| 1144-3903 | | | | 100 | | | | 32 | | 0,372 |

*Продолжение*

Размеры в мм

| Обозначение заготовки пуансона | Применяемость | $b$ h6, h8 | $l$ h6, h8 | $H$ | $B$ n6 | $B_1$ | $L$ n6 | $h$ | $h_1$ +0,1 | Масса, кг, не более |
|---|---|---|---|---|---|---|---|---|---|---|
| 1144-3904 | | Св. 10 до 13 | Св. 27 до 28 | 50 | 14 | 18 | 30 | 16 | 6 | 0,162 |
| 1144-3905 | | | | 56 | | | | 18 | | 0,182 |
| 1144-3906 | | | | 63 | | | | 20 | | 0,203 |
| 1144-3907 | | | | 67 | | | | | | 0,216 |
| 1144-3908 | | | | 71 | | | | 22 | | 0,229 |
| 1144-3909 | | | | 80 | | | | 25 | 8 | 0,267 |
| 1144-3911 | | | | 90 | | | | 28 | | 0,292 |
| 1144-3912 | | | | 100 | | | | 32 | | 0,325 |
| 1144-3913 | | | Св. 28 до 30 | 50 | | | 32 | 16 | 6 | 0,171 |
| 1144-3914 | | | | 56 | | | | 18 | | 0,190 |
| 1144-3915 | | | | 63 | | | | 20 | | 0,213 |
| 1144-3916 | | | | 67 | | | | | | 0,223 |
| 1144-3917 | | | | 71 | | | | 22 | | 0,239 |
| 1144-3918 | | | | 80 | | | | 25 | 8 | 0,272 |
| 1144-3919 | | | | 90 | | | | 28 | | 0,304 |
| 1144-3921 | | | | 100 | | | | 32 | | 0,340 |
| 1144-3922 | | | Св. 30 до 32 | 50 | | | 34 | 16 | 6 | 0,199 |
| 1144-3923 | | | | 56 | | | | 18 | | 0,224 |
| 1144-3924 | | | | 63 | | | | 20 | | 0,250 |
| 1144-3925 | | | | 67 | | | | | | 0,267 |
| 1144-3926 | | | | 71 | | | | 22 | | 0,282 |
| 1144-3927 | | | | 80 | | | | 25 | 8 | 0,310 |
| 1144-3928 | | | | 90 | | | | 28 | | 0,346 |
| 1144-3929 | | | | 100 | | | | 32 | | 0,388 |
| 1144-3931 | | | Св. 32 до 34 | 50 | | | 36 | 16 | 6 | 0,195 |
| 1144-3932 | | | | 56 | | | | 18 | | 0,218 |
| 1144-3933 | | | | 63 | | | | 20 | | 0,244 |
| 1144-3934 | | | | 67 | | | | | | 0,260 |
| 1144-3935 | | | | 71 | | | | 22 | | 0,274 |
| 1144-3936 | | | | 80 | | | | 25 | 8 | 0,311 |
| 1144-3937 | | | | 90 | | | | 28 | | 0,348 |
| 1144-3938 | | | | 100 | | | | 32 | | 0,388 |
| 1144-3939 | | | Св. 34 до 36 | 50 | | | 38 | 16 | 6 | 0,215 |
| 1144-3941 | | | | 56 | | | | 18 | | 0,241 |
| 1144-3942 | | | | 63 | | | | 20 | | 0,269 |
| 1144-3943 | | | | 67 | | | | | | 0,287 |
| 1144-3944 | | | | 71 | | | | 22 | | 0,303 |
| 1144-3945 | | | | 80 | | | | 25 | 8 | 0,343 |
| 1144-3946 | | | | 90 | | | | 28 | | 0,385 |
| 1144-3947 | | | | 100 | | | | 32 | | 0,429 |

*Продолжение*

Размеры в мм

| Обозначение заготовки пуансона | Применяемость | $b$ h6, h8 | $l$ h6, h8 | $H$ | $B$ n6 | $B_1$ | $L$ n6 | $h$ | $h_1$ +0,1 | Масса, кг, не более |
|---|---|---|---|---|---|---|---|---|---|---|
| 1144-3948 | | Св. 10 до 13 | Св. 36 до 38 | 50 | 14 | 18 | 40 | 16 | 6 | 0,212 |
| 1144-3949 | | | | 56 | | | | 18 | | 0,239 |
| 1144-3951 | | | | 63 | | | | 20 | | 0,267 |
| 1144-3952 | | | | 67 | | | | | | 0,284 |
| 1144-3953 | | | | 71 | | | | 22 | | 0,307 |
| 1144-3954 | | | | 80 | | | | 25 | 8 | 0,348 |
| 1144-3955 | | | | 90 | | | | 28 | | 0,392 |
| 1144-3956 | | | | 100 | | | | 32 | | 0,436 |
| 1144-3957 | | | Св. 38 до 40 | 50 | | | 42 | 16 | 6 | 0,239 |
| 1144-3958 | | | | 56 | | | | 18 | | 0,270 |
| 1144-3959 | | | | 63 | | | | 20 | | 0,301 |
| 1144-3961 | | | | 67 | | | | | | 0,321 |
| 1144-3962 | | | | 71 | | | | 22 | | 0,340 |
| 1144-3963 | | | | 80 | | | | 25 | 8 | 0,385 |
| 1144-3964 | | | | 90 | | | | 28 | | 0,432 |
| 1144-3965 | | | | 100 | | | | 32 | | 0,485 |
| 1144-3966 | | Св. 13 до 14 | Св. 29 до 30 | 50 | 16 | 20 | 32 | 16 | 6 | 0,187 |
| 1144-3967 | | | | 56 | | | | 18 | | 0,212 |
| 1144-3968 | | | | 63 | | | | 20 | | 0,247 |
| 1144-3969 | | | | 67 | | | | | | 0,264 |
| 1144-3971 | | | | 71 | | | | 22 | | 0,273 |
| 1144-3972 | | | | 80 | | | | 25 | 8 | 0,302 |
| 1144-3973 | | | | 90 | | | | 28 | | 0,339 |
| 1144-3974 | | | | 100 | | | | 32 | | 0,379 |
| 1144-3975 | | | Св. 30 до 32 | 50 | | | 34 | 16 | 6 | 0,203 |
| 1144-3976 | | | | 56 | | | | 18 | | 0,238 |
| 1144-3977 | | | | 63 | | | | 20 | | 0,265 |
| 1144-3978 | | | | 67 | | | | | | 0,283 |
| 1144-3979 | | | | 71 | | | | 22 | | 0,300 |
| 1144-3981 | | | | 80 | | | | 25 | 8 | 0,337 |
| 1144-3982 | | | | 90 | | | | 28 | | 0,378 |
| 1144-3983 | | | | 100 | | | | 32 | | 0,424 |
| 1144-3984 | | | Св. 32 до 34 | 50 | | | 36 | 16 | 6 | 0,214 |
| 1144-3985 | | | | 56 | | | | 18 | | 0,241 |
| 1144-3986 | | | | 63 | | | | 20 | | 0,269 |
| 1144-3987 | | | | 67 | | | | | | 0,287 |
| 1144-3988 | | | | 71 | | | | 22 | | 0,302 |
| 1144-3989 | | | | 80 | | | | 25 | 8 | 0,332 |
| 1144-3991 | | | | 90 | | | | 28 | | 0,384 |
| 1144-3992 | | | | 100 | | | | 32 | | 0,429 |

*Продолжение*

Размеры в мм

| Обозначение заготовки пуансона | Применяемость | $b$ h6, h8 | $l$ h6, h8 | $H$ | $B$ n6 | $B_1$ | $L$ n6 | $h$ | $h_1$ +0,1 | Масса, кг, не более |
|---|---|---|---|---|---|---|---|---|---|---|
| 1144-3993 | | Св. 13 до 14 | Св. 34 до 36 | 50 | 16 | 20 | 38 | 16 | 6 | 0,242 |
| 1144-3994 | | | | 56 | | | | 18 | | 0,275 |
| 1144-3995 | | | | 63 | | | | 20 | | 0,305 |
| 1144-3996 | | | | 67 | | | | | | 0,326 |
| 1144-3997 | | | | 71 | | | | 22 | | 0,344 |
| 1144-3998 | | | | 80 | | | | 25 | 8 | 0,387 |
| 1144-3999 | | | | 90 | | | | 28 | | 0,434 |
| 1144-4001 | | | | 100 | | | | 32 | | 0,488 |
| 1144-4002 | | | Св. 36 до 38 | 50 | | | 40 | 16 | 6 | 0,245 |
| 1144-4003 | | | | 56 | | | | 18 | | 0,275 |
| 1144-4004 | | | | 63 | | | | 20 | | 0,307 |
| 1144-4005 | | | | 67 | | | | | | 0,328 |
| 1144-4006 | | | | 71 | | | | 22 | | 0,346 |
| 1144-4007 | | | | 80 | | | | 25 | 8 | 0,391 |
| 1144-4008 | | | | 90 | | | | 28 | | 0,439 |
| 1144-4009 | | | | 100 | | | | 32 | | 0,489 |
| 1144-4011 | | | Св. 38 до 40 | 50 | | | 42 | 16 | 6 | 0,252 |
| 1144-4012 | | | | 56 | | | | 18 | | 0,288 |
| 1144-4013 | | | | 63 | | | | 20 | | 0,325 |
| 1144-4014 | | | | 67 | | | | | | 0,347 |
| 1144-4015 | | | | 71 | | | | 22 | | 0,366 |
| 1144-4016 | | | | 80 | | | | 25 | 8 | 0,414 |
| 1144-4017 | | | | 90 | | | | 28 | | 0,465 |
| 1144-4018 | | | | 100 | | | | 32 | | 0,519 |
| 1144-4019 | | Св. 14 до 17 | Св. 31 до 32 | 50 | 18 | 22 | 34 | 16 | 6 | 0,238 |
| 1144-4021 | | | | 56 | | | | 18 | | 0,267 |
| 1144-4022 | | | | 63 | | | | 20 | | 0,298 |
| 1144-4023 | | | | 67 | | | | | | 0,318 |
| 1144-4024 | | | | 71 | | | | 22 | | 0,336 |
| 1144-4025 | | | | 80 | | | | 25 | 8 | 0,381 |
| 1144-4026 | | | | 90 | | | | 28 | | 0,427 |
| 1144-4027 | | | | 100 | | | | 32 | | 0,477 |
| 1144-4028 | | | Св. 32 до 34 | 50 | | | 36 | 16 | 6 | 0,253 |
| 1144-4029 | | | | 56 | | | | 18 | | 0,283 |
| 1144-4031 | | | | 63 | | | | 20 | | 0,317 |
| 1144-4032 | | | | 67 | | | | | | 0,337 |
| 1144-4033 | | | | 71 | | | | 22 | | 0,357 |
| 1144-4034 | | | | 80 | | | | 25 | 8 | 0,404 |
| 1144-4035 | | | | 90 | | | | 28 | | 0,453 |
| 1144-4036 | | | | 100 | | | | 32 | | 0,504 |

*Продолжение*

Размеры в мм

| Обозначение заготовки пуансона | Применяемость | $b$ h6, h8 | $l$ h6, h8 | $H$ | $B$ n6 | $B_1$ | $L$ n6 | $h$ | $h_1$ +0,1 | Масса, кг, не более |
|---|---|---|---|---|---|---|---|---|---|---|
| 1144-4037 | | Св. 14 до 17 | Св. 34 до 36 | 50 | 18 | 22 | 38 | 16 | 6 | 0,272 |
| 1144-4038 | | | | 56 | | | | 18 | | 0,306 |
| 1144-4039 | | | | 63 | | | | 20 | | 0,336 |
| 1144-4041 | | | | 67 | | | | | | 0,358 |
| 1144-4042 | | | | 71 | | | | 22 | | 0,378 |
| 1144-4043 | | | | 80 | | | | 25 | 8 | 0,427 |
| 1144-4044 | | | | 90 | | | | 28 | | 0,482 |
| 1144-4045 | | | | 100 | | | | 32 | | 0,538 |
| 1144-4046 | | | Св. 36 до 38 | 50 | | | 40 | 16 | 6 | 0,278 |
| 1144-4047 | | | | 56 | | | | 18 | | 0,312 |
| 1144-4048 | | | | 63 | | | | 20 | | 0,350 |
| 1144-4049 | | | | 67 | | | | | | 0,373 |
| 1144-4051 | | | | 71 | | | | 22 | | 0,395 |
| 1144-4052 | | | | 80 | | | | 25 | 8 | 0,446 |
| 1144-4053 | | | | 90 | | | | 28 | | 0,500 |
| 1144-4054 | | | | 100 | | | | 32 | | 0,557 |
| 1144-4055 | | | Св. 38 до 40 | 50 | | | 42 | 16 | 6 | 0,297 |
| 1144-4056 | | | | 56 | | | | 18 | | 0,336 |
| 1144-4057 | | | | 63 | | | | 20 | | 0,374 |
| 1144-4058 | | | | 67 | | | | | | 0,403 |
| 1144-4059 | | | | 71 | | | | 22 | | 0,423 |
| 1144-4061 | | | | 80 | | | | 25 | 8 | 0,478 |
| 1144-4062 | | | | 90 | | | | 28 | | 0,536 |
| 1144-4063 | | | | 100 | | | | 32 | | 0,600 |
| 1144-4064 | | Св. 17 до 18 | Св. 33 до 34 | 50 | 20 | 24 | 36 | 16 | 6 | 0,275 |
| 1144-4065 | | | | 56 | | | | 18 | | 0,309 |
| 1144-4066 | | | | 63 | | | | 20 | | 0,344 |
| 1144-4067 | | | | 67 | | | | | | 0,367 |
| 1144-4068 | | | | 71 | | | | 22 | | 0,388 |
| 1144-4069 | | | | 80 | | | | 25 | 8 | 0,423 |
| 1144-4071 | | | | 90 | | | | 28 | | 0,490 |
| 1144-4072 | | | | 100 | | | | 32 | | 0,547 |
| 1144-4073 | | | Св. 34 до 36 | 50 | | | 38 | 16 | 6 | 0,287 |
| 1144-4074 | | | | 56 | | | | 18 | | 0,323 |
| 1144-4075 | | | | 63 | | | | 20 | | 0,360 |
| 1144-4076 | | | | 67 | | | | | | 0,383 |
| 1144-4077 | | | | 71 | | | | 22 | | 0,404 |
| 1144-4078 | | | | 80 | | | | 25 | 8 | 0,457 |
| 1144-4079 | | | | 90 | | | | 28 | | 0,513 |
| 1144-4081 | | | | 100 | | | | 32 | | 0,573 |

*Продолжение*

Размеры в мм

| Обозначение заготовки пуансона | Применяемость | $b$ h6, h8 | $l$ h6, h8 | $H$ | $B$ n6 | $B_1$ | $L$ n6 | $h$ | $h_1$ +0,1 | Масса, кг, не более |
|---|---|---|---|---|---|---|---|---|---|---|
| 1144-4082 | | Св. 17 до 18 | Св. 36 до 38 | 50 | 20 | 24 | 40 | 16 | 6 | 0,297 |
| 1144-4083 | | | | 56 | | | | 18 | | 0,335 |
| 1144-4084 | | | | 63 | | | | 20 | | 0,373 |
| 1144-4085 | | | | 67 | | | | | | 0,398 |
| 1144-4086 | | | | 71 | | | | 22 | | 0,421 |
| 1144-4087 | | | | 80 | | | | 25 | 8 | 0,475 |
| 1144-4088 | | | | 90 | | | | 28 | | 0,533 |
| 1144-4089 | | | | 100 | | | | 32 | | 0,595 |
| 1144-4091 | | | Св. 38 до 40 | 50 | | | 42 | 16 | 6 | 0,318 |
| 1144-4092 | | | | 56 | | | | 18 | | 0,358 |
| 1144-4093 | | | | 63 | | | | 20 | | 0,402 |
| 1144-4094 | | | | 67 | | | | | | 0,429 |
| 1144-4095 | | | | 71 | | | | 22 | | 0,457 |
| 1144-4096 | | | | 80 | | | | 25 | 8 | 0,515 |
| 1144-4097 | | | | 90 | | | | 28 | | 0,577 |
| 1144-4098 | | | | 100 | | | | 32 | | 0,643 |
| 1144-4099 | | Св. 18 до 21 | Св. 35 до 36 | 50 | 22 | 26 | 38 | 16 | 6 | 0,323 |
| 1144-4101 | | | | 56 | | | | 18 | | 0,362 |
| 1144-4102 | | | | 63 | | | | 20 | | 0,407 |
| 1144-4103 | | | | 67 | | | | | | 0,433 |
| 1144-4104 | | | | 71 | | | | 22 | | 0,459 |
| 1144-4105 | | | | 80 | | | | 25 | 8 | 0,519 |
| 1144-4106 | | | | 90 | | | | 28 | | 0,583 |
| 1144-4107 | | | | 100 | | | | 32 | | 0,648 |
| 1144-4108 | | | Св. 36 до 38 | 50 | | | 40 | 16 | 6 | 0,340 |
| 1144-4109 | | | | 56 | | | | 18 | | 0,381 |
| 1144-4111 | | | | 63 | | | | 20 | | 0,429 |
| 1144-4112 | | | | 67 | | | | | | 0,525 |
| 1144-4113 | | | | 71 | | | | 22 | | 0,484 |
| 1144-4114 | | | | 80 | | | | 25 | 8 | 0,546 |
| 1144-4115 | | | | 90 | | | | 28 | | 0,614 |
| 1144-4116 | | | | 100 | | | | 32 | | 0,683 |
| 1144-4117 | | | Св. 38 до 40 | 50 | | | 42 | 16 | 6 | 0,357 |
| 1144-4118 | | | | 56 | | | | 18 | | 0,400 |
| 1144-4119 | | | | 63 | | | | 20 | | 0,465 |
| 1144-4121 | | | | 67 | | | | | | 0,480 |
| 1144-4122 | | | | 71 | | | | 22 | | 0,508 |
| 1144-4123 | | | | 80 | | | | 25 | 8 | 0,574 |
| 1144-4124 | | | | 90 | | | | 28 | | 0,645 |
| 1144-4125 | | | | 100 | | | | 32 | | 0,717 |

Пример условного обозначения заготовки пуансона размерами $b$ в интервале от 8 до 9 мм, $l$ в интервале от 24 до 26 мм, $H = 50$ мм, из стали марки У10А по ГОСТ 1435—90:

*Пуансон 1144-3771 — У10А ГОСТ 16635—80*

Пример записи в спецификации чертежа штампа для пуансона рабочими размерами $b = 8{,}5$ мм (из интервала от 8 до 9 мм), $l = 24{,}5$ мм (из интервала от 24 до 26 мм) с полем допуска по h8, $H = 50$ мм из стали марки У10А по ГОСТ 1435—90:

*Пуансон 1144-3771 — 8,5 × 24,5 h8 — У10А ГОСТ 16635—80*

2. Допуск симметричности поверхности *Б* относительно поверхности *Г* для пуансонов с полем допуска рабочих размеров $b$ и $l$:

- по h6 — не ниже 5 степени точности;
- по h8 — не ниже 7 степени точности по ГОСТ 24643—81.

1, 2. **(Измененная редакция, Изм. № 1).**

3. Допуск параллельности поверхности *Г* относительно прямолинейных участков поверхности *Б* — не ниже 7 степени точности по ГОСТ 24643—81.

4. Допуск перпендикулярности поверхности *Д* относительно поверхности *Г* — не ниже 7 степени точности по ГОСТ 24643—81.

5. Технические условия — по ГОСТ 16675—80.

6. Маркировать: условное обозначение и товарный знак предприятия-изготовителя на бирке, а размеры $b$ и $l$ и их поля допусков — на изделии.

7. Пример применения удлиненно-продолговатых пуансонов указан в приложении.

8. Расчет пуансонов на прочность приведен в приложении к ГОСТ 16675—80.

*ПРИЛОЖЕНИЕ*
*Справочное*

## ПРИМЕР ПРИМЕНЕНИЯ УДЛИНЕННО-ПРОДОЛГОВАТЫХ ПУАНСОНОВ

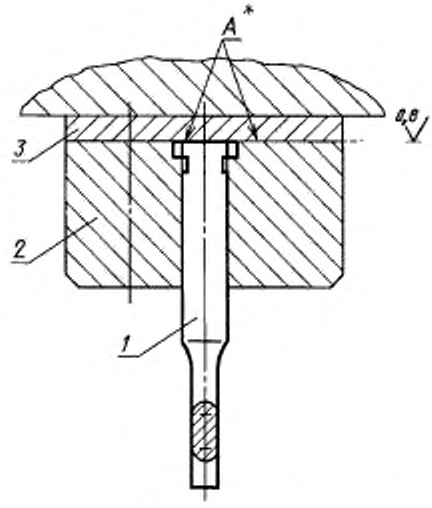


* Поверхности *А* обработать совместно.

*1* — пуансон; *2* — державка по ГОСТ 16658—80;
*3* — подкладная плитка по ГОСТ 16670—80

Редактор *В.Н. Копысов*
Технический редактор *Л.А. Кузнецова*
Корректор *М.И. Першина*
Компьютерная верстка *И.А. Налейкиной*

Подписано в печать 12.04.2006. Формат 60 × 84$^1/_8$. Бумага офсетная. Гарнитура Таймс.
Печать офсетная. Усл. печ.л. 1,40. Уч.-изд.л. 1,30. Тираж 50 экз. Зак. 125. С 2695

ФГУП «Стандартинформ». 123995 Москва. Гранатный пер., 4.
gost.e-ecolog.ru
Набрано и отпечатано во ФГУП «Стандартинформ»

gost.e-ecolog.ru