ГОСТ 22060—76

МЕЖГОСУДАРСТВЕННЫЙ СТАНДАРТ

ПРИБОРЫ ЭЛЕКТРОВАКУУМНЫЕ В СВЕРХМИНИАТЮРНОМ СТЕКЛЯННОМ ОФОРМЛЕНИИ

ОСНОВНЫЕ РАЗМЕРЫ

Издание официальное

БЗ 7—99

ИПК ИЗДАТЕЛЬСТВО СТАНДАРТОВ
Москва

gost.e-ecolog.ru

УДК 621.385.001.24:006.354 Группа Э02

МЕЖГОСУДАРСТВЕННЫЙ СТАНДАРТ

ПРИБОРЫ ЭЛЕКТРОВАКУУМНЫЕ В СВЕРХМИНИАТЮРНОМ СТЕКЛЯННОМ ОФОРМЛЕНИИ

Основные размеры

ГОСТ 22060—76*

Subminiature electron glass-type valves and tubes.
Basic dimensions

Постановлением Государственного комитета стандартов Совета Министров СССР от 24 августа 1976 г. № 2007 срок введения установлен

с 01.07.77

Постановлением Госстандарта от 28.06.82 № 2527 ограничение срока действия снято

1. Настоящий стандарт распространяется на вновь разрабатываемые и модернизируемые электровакуумные приборы (далее — приборы) в стеклянном сверхминиатюрном оформлении и устанавливает их основные размеры, сочетания значений этих размеров, а также расположения выводов.
2. Конструктивное оформление приборов должно соответствовать указанным на черт. 1—3.
3. Сочетания значений основных размеров должны соответствовать приведенным в табл. 1—3.

(Измененная редакция, Изм. № 2).

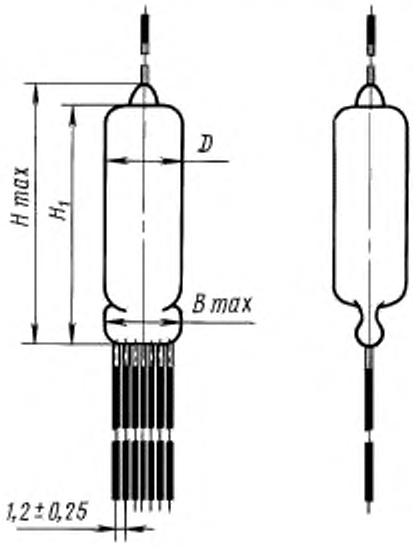

Черт. 1

Таблица 1

мм

D		B_{max}	H_{max}	H_1	
Номин.	Пред. откл.			Номин.	Пред. откл.
7,2	−1,5	7,2	25 32	20 27	±2
10,2		10,2	30 36 38 40 43	25 31 33 35 38	

Примечания: 1. Для B_{max}, равном 7,2 мм , наибольшее число выводов — 5; для B_{max}, равном 10,2 мм — 8.
2. Допускается изготовлять приборы без верхнего вывода

Издание официальное **Перепечатка воспрещена**

★

**Издание (январь 2001 г.) с Изменениями № 1, 2, утвержденными в марте 1979 г., июне 1986 г. (ИУС 4—79, 9—86)*

© Издательство стандартов, 1976
© ИПК Издательство стандартов, 2001

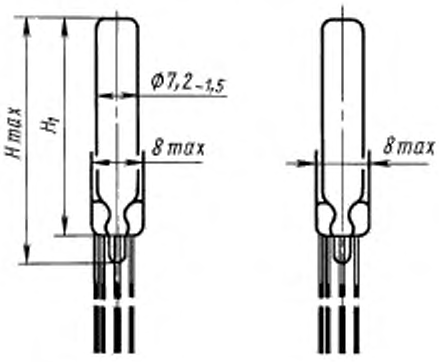

Таблица 2

мм

H_{max}	H_1		Расположение выводов
	Номин.	Пред. откл.	
36 40	31 35	±2	P-14

Черт. 2

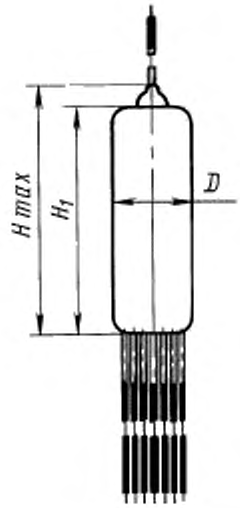

Черт. 3

Примечание. Допускается изготовлять приборы без верхнего вывода.

Таблица 3

мм

D		H_{max}	H_1		Расположение выводов
Номин.	Пред. откл.		Номин.	Пред. откл.	
7,2	– 1,5	34 78	27 71	± 2	P-16
8,5		42	37		P-2; P-8; P-9
10,2		36 39 43 45	31 34 38 40		P-3; P-17; P-12

Окончание табл. 3

D		H_{max}	H_1		Расположение выводов
Номин.	Пред. откл.		Номин.	Пред. откл.	
10,8	—1,5	32 38	25 30	±2	Р-17
13		42 45 48	35 40 43		Р-15; Р-4
13		115	108		Р-15; Р-4
15		45 70	37 62		Р-13; Р-18

4. Виды расположений выводов прибора должны соответствовать черт. 4—15.

Примечание. Нумерация выводов показана условно.

Р-2

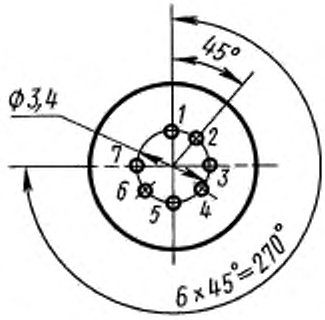

Черт. 4

Р-3

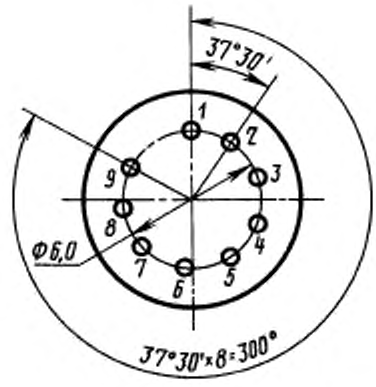

Черт. 5

Р-4

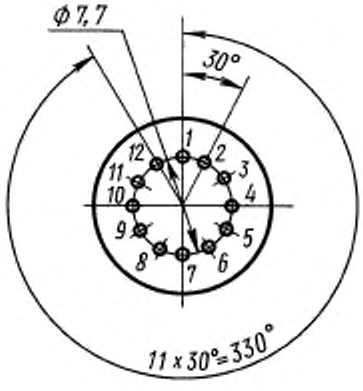

Черт. 6

Р-8

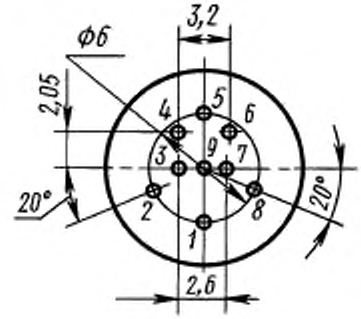

Черт. 7

Р-9

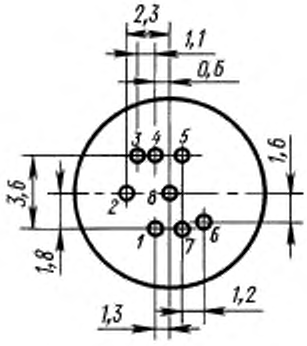

Черт. 8

Р-12

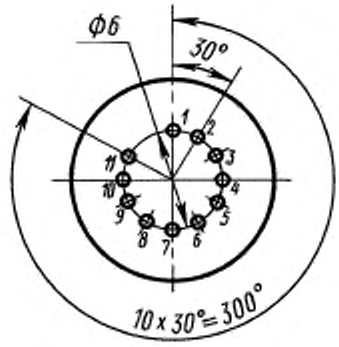

Черт. 9

Р-13

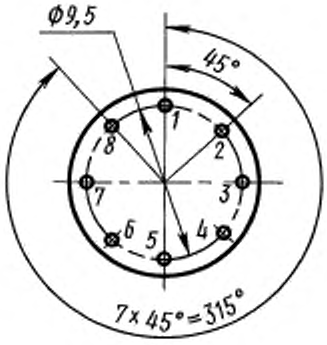

Черт. 10

Р-14

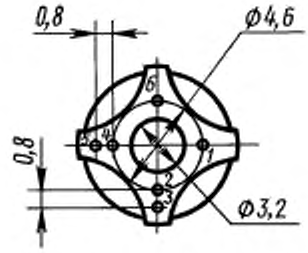

Черт. 11

Р-15

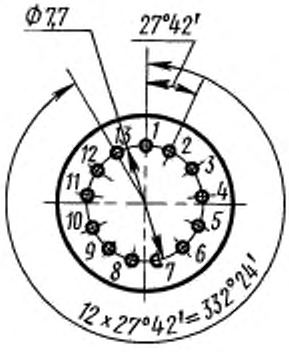

Черт. 12

Р-16

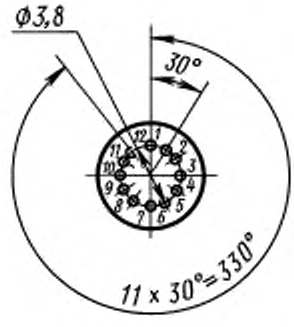

Черт. 13

Р-17

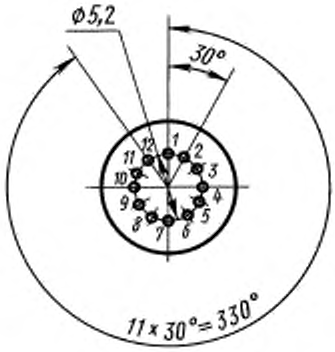

Черт. 14

Р-18

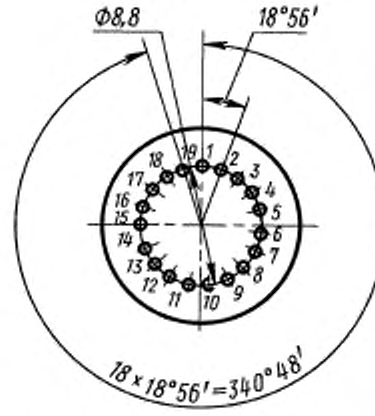

Черт. 15

(Измененная редакция, Изм. № 1).

5. Условное обозначение расположения выводов прибора в технической документации должно включать слова «Расположение выводов», обозначения вида выводов и настоящего стандарта.

Пример условного обозначения расположения выводов:

Расположение выводов Р-2 ГОСТ 22060—76

6. На черт. 4—6; 9; 10; 12; 15 началом отсчета (ключом) нумерации одного — нескольких выводов прибора (отсчет ведется по часовой стрелке) является индикаторная метка или пропуск одного или более выводов.

Форму индикаторной метки устанавливают в стандартах или другой технической документации на приборы конкретных типов, утвержденной в установленном порядке.

7. Приборы, у которых действительное число выводов меньше максимально допустимого, указанного на черт. 4—6; 9; 10; 12—15, должны иметь начало отсчета и нумерацию выводов в соответствии с данным видом расположения выводов.

8. Длина выводов прибора не должна быть менее 35 мм, длина верхнего вывода — менее 20 мм. Максимальную длину оговаривают при заказе.

Длина нелуженого участка вывода (у стекла) должна быть не более 5 мм. При расположении отпая со стороны ключа ножки длина нелуженого участка не должна быть более 7 мм.

9. Диаметр нелуженого участка вывода должен быть не менее 0,3 мм, диаметр луженого — более 0,6 мм (луженая часть вывода на чертежах должна быть зачернена).

10. Высоту баллона H_1 отсчитывают от плоскости, перпендикулярной к оси баллона и образующей при пересечении с наружной поверхностью купола баллона окружность диаметром:

3,5±0,1 мм — для приборов с диаметром баллона $7{,}2_{-1{,}5}$ мм;

5,3±0,1 мм — для приборов с диаметром баллона $8{,}5_{-1{,}6}$; $10{,}2_{-1{,}5}$; $10.8_{-1{,}5}$; $13_{-1{,}5}$; $15_{-1{,}5}$ мм.

Примечания:

1. По согласованию с потребителем в стандартах или другой технической документации на приборы конкретных типов, утвержденной в установленном порядке, размер H_1 можно не указывать.

2. Для приборов с плоским куполом размер H_1 отсчитывают от плоскости наружной поверхности купола.

Редактор *М.И. Максимова*
Технический редактор *В.Н. Прусакова*
Корректор *Р.А. Ментова*
Компьютерная верстка *А.Н. Золотаревой*

Изд. лиц. № 02354 от 14.07.2000. Сдано в набор 02.02.2001. Подписано в печать 26.02.2001. Усл.печ.л. 0,93. Уч.-изд.л. 0,55.
Тираж 152 экз. С 392. Зак. 211.

ИПК Издательство стандартов, 107076, Москва, Колодезный пер., 14.
Набрано в Издательстве на ПЭВМ
Филиал ИПК Издательство стандартов — тип. "Московский печатник", 103062, Москва, Лялин пер., 6.
Плр № 080102

gost.e-ecolog.ru