УДК 621.73.07 : 006.354 Группа Г21

ГОСУДАРСТВЕННЫЙ СТАНДАРТ СОЮЗА ССР

Инструмент кузнечный для ручных и молотовых работ

ПЕРЕЖИМКИ ТРЕУГОЛЬНЫЕ

Конструкция и размеры

Blacksmith's hand and hammer tools.
Triangular nicking tools.
Design and dimensions

ГОСТ 11424—75*

Взамен ГОСТ 11424—65

ОКП 39 6910

Постановлением Государственного комитета стандартов Совета Министров СССР от 28 ноября 1975 г. № 3679 срок введения установлен

с 01.01.77

Проверен в 1982 г.

Несоблюдение стандарта преследуется по закону

1. Конструкция и размеры треугольных пережимок должны соответствовать указанным на чертеже и в таблице.

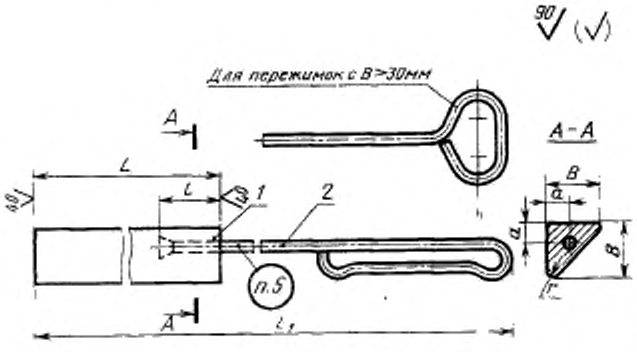

Издание официальное **Перепечатка воспрещена**

★

* *Переиздание (ноябрь 1986 г.) с Изменением № 1, утвержденным в мае 1982 г.; Пост. № 2106 от 26.05.82 г. (ИУС 9—82)*

gost.e-ecolog.ru

gostedu.ru

Размеры в мм

Обозначение треугольной пережимки	Применяемость	B	L	L_1	l	a	r	Масса, кг, не более	Поз. 1 Пережимка треугольная Кол. 1	Поз. 2 Ручка по ГОСТ 11434—75 Кол. 1
									Обозначение	
1252-0201		20	125	900	25	7	2	0,42	1252-0201/001	1088-0112
1252-0202			175	1000				0,49	1252-0202/001	1088-0113
1252-0203		30	150	1025		10	3	0,95	1252-0203/001	1088-0114
1252-0204			200	1175				1,14	1252-0204/001	1088-0115
1252-0205		40	150	1020	30	13	4	1,71	1252-0205/001	1088-0127
1252-0206			200	1170				2,00	1252-0206/001	1088-0128
1252-0207		50				16		2,84	1252-0207/001	
1252-0208			250	1280				4,32	1252-0208/001	1088-0132
1252-0209		70		1220		20		6,68	1252-0209/001	1088-0131
1252-0210			300	1330				7,70	1252-0210/001	1088-0132
1252-0211		85		1385	35	23	5	11,90	1252-0211/001	1088-0135
1252-1212			350	1435				13,50	1252-0212/001	
1252-0213		100		1815		25		15,30	1252-0213/001	1088-0137
1252-0214			400	1425				17,30	1252-0214/001	1088-0138

Пример условного обозначения треугольной пережимки размерами $B=20$ мм, $L=125$ мм:

Пережимка треугольная 1252-0201 ГОСТ 11424—75

(Измененная редакция, Изм. № 1).

2. Материал — сталь марки 45 по ГОСТ 1050—74.

3. Твердость — HRC, 36,5 . . . 41,5.

4. Технические условия — по ГОСТ 11435—75.

3, 4. **(Измененная редакция, Изм. № 1).**

5. Маркировать: условное обозначение треугольной пережимки без наименования и товарный знак предприятия-изготовителя.