УДК 621.73.07 : 006.354 Группа Г21

ГОСУДАРСТВЕННЫЙ СТАНДАРТ СОЮЗА ССР

Инструмент кузнечный для ручных и молотовых работ

ОБЖИМКИ КРУГЛЫЕ РАЗЪЕМНЫЕ

Конструкция и размеры

Blacksmith's hand and hammer tools.
Round split swages.
Design and dimensions

ОКП 39 6910

ГОСТ 11427—75*

Взамен
ГОСТ 11427—65

Постановлением Государственного комитета стандартов Совета Министров СССР от 28 ноября 1975 г. № 3679 срок введения установлен

с 01.01.77

Проверен в 1982 г.

Несоблюдение стандарта преследуется по закону

1. Конструкция и размеры круглых разъемных обжимок должны соответствовать указанным на чертеже и в таблице.

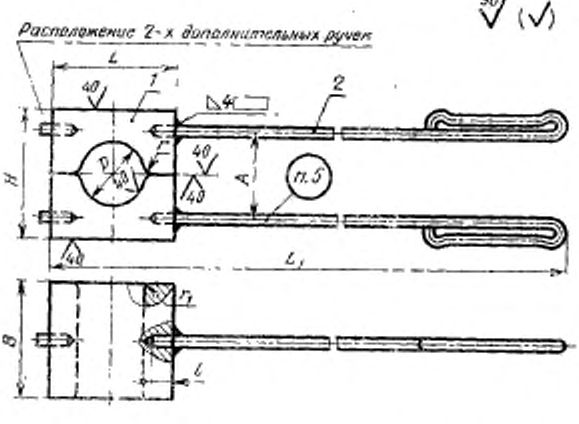

Издание официальное Перепечатка воспрещена

★

* Переиздание (ноябрь 1986 г.) с Изменением № 1, утвержденным в мае 1982 г.; Пост. № 2106 от 26.05.82 г. (ИУС 9—82)

gost.e-ecolog.ru

Обозначение круглой разъемной обжимки	Применяемость	D	B	H	L	L_1	l	A	r	r_1	Масса, кг, не более	Поз. 1 Обжимка	Поз. 2 Ручка по ГОСТ 11434—75	
													Кол. 2	Кол. 4
												Обозначения		
1254-0201		80	160	160	170	1040	30	100	15	10	30,75	1254-0201/001	1088-0106	
1254-0202		85									29,93	1254-0202/001		
1254-0203		90		180	180	1050		120	16		35,60	1254-0203/001		
1254-0204		95									34,70	1254-0204/001		
1254-0205		100		200	190			130	18	12	40,73	1254-0205/001		
1254-0206		105									39,72	1254-0206/001		
1254-0207		110		220	200	1170			20		49,01	1254-0207/001		
1254-0208		115						140			47,90	1254-0208/001	1088-0110	
1254-0209		120	170	240	220	1180	40	160	22	14	61,01	1254-0209/001		
1254-0210		125									59,72	1254-0210/001		

gostexpert.ru

Размеры в мм

Продолжение

Обозначение круглой разъемной обжимки	Применяемость	D	B	H	L	L_1	l	A	r	r_1	Масса, кг, не более	Поз. 1 Обжимка	Поз. 2 Ручка по ГОСТ 11434—75	
													Кол. 1	Кол. 4
												Обозначения		
1254-02		130	180	260	220	1180	40	160	25	14	67,70	1254-0211/001	1088-0110	—
1254-0212		135									66,14	1254-0212/001		
1254-0213		140							26		64,71	1254-0213/001		
1254-0214		145	200	280	240		60	180			90,66	1254-0214/001	—	1088-0110
1254-0215		150									88,84	1254-0215/001		
1254-0216		160	220	300	260	1190	70	200	30		110,98	1254-0216/001		
1254-0217		170	250	320	280	1210				16	142,28	1254-0217/001		
1254-0218		180	280	340	300	1350					180,03	1254-0218/001		1088-0110
1254-0219		200	300	360	320	1370					208,88	1254-0219/001		

Пример условного обозначения круглой разъемной обжимки размером D=80 мм:

Обжимка круглая разъемная 1254-0201 ГОСТ 11427—75

(Измененная редакция, Изм. № 1).

2. Материал — сталь марки 50 по ГОСТ 1050—74.

3. Твердость — не менее $HRC_э$ 39,5.

4. Технические условия — по ГОСТ 11435—75.

3, 4. **(Измененная редакция, Изм. № 1).**

5. Маркировать: условное обозначение обжимки круглой разъемной без наименования и товарный знак предприятия-изготовителя.