21187-75
21190-75

ГОСУДАРСТВЕННЫЕ СТАНДАРТЫ
СОЮЗА ССР

ДЕРЖАВКИ ЛЮНЕТНЫЕ И ЛЮНЕТЫ К ТОКАРНО-РЕВОЛЬВЕРНЫМ АВТОМАТАМ

КОНСТРУКЦИЯ И РАЗМЕРЫ

ГОСТ 21187-75—ГОСТ 21190-75

Издание официальное

ГОСУДАРСТВЕННЫЙ КОМИТЕТ СССР ПО СТАНДАРТАМ
Москва

gost.e-ecolog.ru

УДК 621.9-229.35 : 006.354

Группа Г27
6531-0120

ГОСУДАРСТВЕННЫЙ СТАНДАРТ СОЮЗА ССР

ДЕРЖАВКИ ЛЮНЕТНЫЕ ДЛЯ ТАНГЕНЦИАЛЬНЫХ РЕЗЦОВ К ТОКАРНО-РЕВОЛЬВЕРНЫМ АВТОМАТАМ

Конструкция и размеры

Support holders for tangential cutters of automatic turret lathes. Design and dimensions

ГОСТ 21187—75*

Взамен МН 1222—60

Постановлением Государственного комитета стандартов Совета Министров СССР от 23 октября 1975 г. № 2666 срок введения установлен с 01.01.77

Проверен в 1981 г.

Несоблюдение стандарта преследуется по закону

1. Настоящий стандарт распространяется на люнетные державки для тангенциальных резцов с роликовыми люнетами по ГОСТ 21190—75 к токарно-револьверным автоматам.

2. Конструкция и размеры державок должны соответствовать указанным на черт. 1 и в табл. 1.

Издание официальное

Перепечатка воспрещена

★

* *Переиздание апрель 1982 г. с Изменением № 1, утвержденным в феврале 1982 г. (ИУС № 6 — 1982 г.).*

© Издательство стандартов, 1983

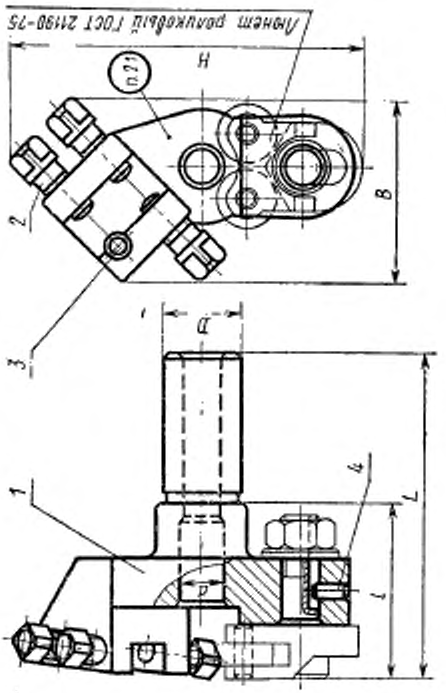
Размеры для справок.
Черт. 1
Паспорт роликовый ГОСТ 21190-75
H
B
d
L
l
p
1
2
3
4

Таблица 1

Размеры в мм

Обозначение державки	Применяемость	D	d	L	B	H	l	Сечение резца	Диаметры обрабатываемых деталей		Масса, кг, ≈	Поз. 1 Корпус Ком. 1	Поз. 2 Винт ГОСТ 1486—75 Кол. 3	Поз. 3	Поз. 4
									Наим.	Наиб.		Обозначение деталей		Штифт ГОСТ 3128—70 Кол. 1	
6531-0121	—	19,05	13	83	50	95	43	8×8	4	12	0,485	6531-0121/001	M8×20.66.05	5m6×14	3m6×10
6531-0122	—	20,00									0,495	6531-0122/001			
6531-0123	—	19,05						10×10			0,475	6531-0123/001			
6531-0124	—	20,00									0,485	6531-0124/001			
6531-0125	—	25,00	19	112	65	120	62	12×12	6	18	1,065	6531-0125/001		6m6×20	4m6×12
6531-0126	—	25,40									1,080	6531-0126/001			
6531-0127	—	31,75	26	127	80	155	77	16×16	10	25	2,030	6531-0127/001	M10×25.66.05	8m6×30	5m6×14
6531-0128	—	32,00										6531-0128/001			
6531-0129		40,00		140							2,420	6531-0129/001			

Пример условного обозначения державки диаметром $D=19{,}05$ мм, для резца сечением 8×8 мм:

Державка 6531-0121 ГОСТ 21187—75

1, 2. (Измененная редакция, Изм. № 1).

2.1. Маркировать: обозначение державки и товарный знак предприятия-изготовителя.

3. Конструкция и размеры корпуса (поз. *1*) должны соответствовать указанным на черт. 2 и в табл. 2.

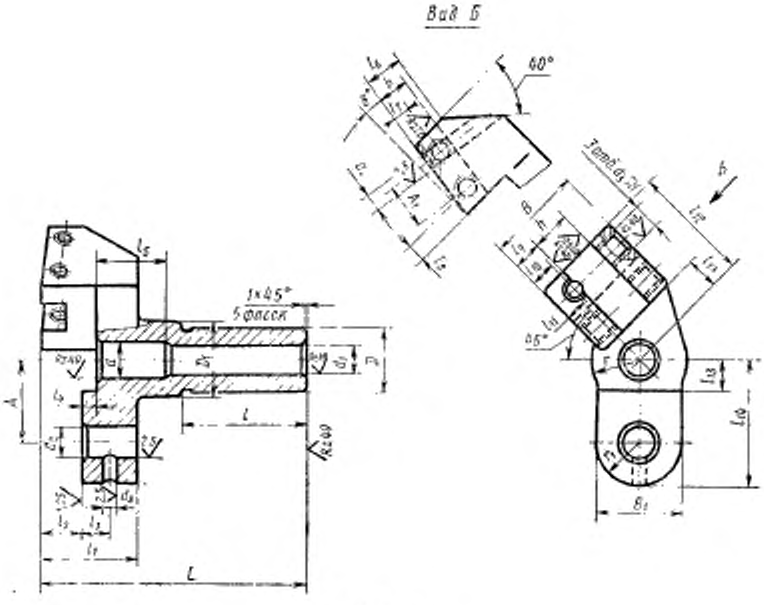

Черт. 2

Таблица 2

Размеры в мм

Обозначение корпуса	D	b	d	L	A	A_1	B	B_1	D_1	d_1	d_2	d_3	d_4	d_5	h	l	l_1	l_2	l_3	l_4	l_5	l_6	l_7	l_8	l_9	l_{10}	l_{11}	l_{12}	l_{13}	l_{14}	r	r_1	Масса, кг, ≈
											Пред. откл. по H7																						
6531-0121/001	19,05	9													12							11	5										0,470
6531-0122/001	20,00	—	13	82	26	14	32	26	26	10	10	3	5		—	40	31	13	9	6	18	—	—	6	9	8	7	36	10	39	15	13	0,480
6531-0123/001	19,05	11													14							13	6										0,465
6531-0124/001	20,00	—													—																		0,470
6531-0125/001	25,00	14	19	110	36	20	42	32	32	15	12	4	6		18		44	16	15	12	22	20	7	8	14	13	10	50	14	52	20	16	1,050
6531-0126/001	25,40	—													—	50																	1,065
6531-0127/001	31,75			125					40																								
6531-0128/001	32,00	16	26	—	45	25	52	40	—	18	16	5	8	M8	22	—	55	20	20	16	32	25	8	10	16	15	12	63	18	65	25	20	1,995
6531-0129/001	40,00			138					50							63																	2,390

Пример условного обозначения корпуса размерами $D = 19{,}05$ мм, $b = 9$ мм:

Корпус 6531-0121/001 ГОСТ 21187-75

3.1. Материал — сталь марки 45Л—II по ГОСТ 977—65. Отливка III класса — по ГОСТ 2009—55.

Допускается сталь марки 45 по ГОСТ 1050—74.

3.2. Неуказанные литейные радиусы — 2—3 мм.

3.3. Резьба — по ГОСТ 24705—81. Допуск резьбы — по ГОСТ 16093—81.

3.4. Фаски под резьбу — по ГОСТ 10549—80.

3.5. Канавка для выхода шлифовального круга — по ГОСТ 8820—69.

3.6. Параметр шероховатости поверхностей канавки и фасок не регламентируется, параметр шероховатости необработанных литейных поверхностей по ГОСТ 2789—73 должен быть $Rz \leqslant 320$ мкм.

3.7. Остальные технические требования — по ГОСТ 17166—71.

(Измененная редакция, Изм. № 1).

gost.e-ecolog.ru