ГОСТ 15102—75

МЕЖГОСУДАРСТВЕННЫЙ СТАНДАРТ

КОНТЕЙНЕР УНИВЕРСАЛЬНЫЙ МЕТАЛЛИЧЕСКИЙ ЗАКРЫТЫЙ НОМИНАЛЬНОЙ МАССОЙ БРУТТО 5,0 т

ТЕХНИЧЕСКИЕ УСЛОВИЯ

Издание официальное

БЗ 4—2004

ИПК ИЗДАТЕЛЬСТВО СТАНДАРТОВ
Москва

gost.e-ecolog.ru

УДК 621.798.128:669.01:006.354 Группа Д88

МЕЖГОСУДАРСТВЕННЫЙ СТАНДАРТ

КОНТЕЙНЕР УНИВЕРСАЛЬНЫЙ МЕТАЛЛИЧЕСКИЙ ЗАКРЫТЫЙ НОМИНАЛЬНОЙ МАССОЙ БРУТТО 5,0 т

Технические условия

ГОСТ 15102—75

Universal metallic closed container of nominal gross mass 5,0 tn.
Specifications

МКС 55.180.10
ОКП 31 7710

Дата введения 01.01.77

Настоящий стандарт распространяется на универсальные унифицированные металлические закрытые контейнеры типоразмеров УУК-5, УУКП-5, УУК-5 (6) и УУКП-5 (6) по ГОСТ 18477, предназначенные для перевозки штучных грузов в таре, без тары и в облегченной упаковке железнодорожным, автомобильным и водным транспортом.

(Измененная редакция, Изм. № 3, 4).

1. ПАРАМЕТРЫ И РАЗМЕРЫ

1.1. Основные параметры и размеры контейнера — по ГОСТ 18477.

Масса брутто контейнеров УУК-5 (6) и УУКП-5 (6) в смешанном сообщении — 5 т.

Собственная масса контейнера высотой 2400 мм должна быть не более 950 кг, а высотой 2591 мм — не более 970 кг.

1.2. Размеры и расположение рымных узлов — по ГОСТ 18579.

1.1, 1.2. **(Измененная редакция, Изм. № 3).**

2. ТЕХНИЧЕСКИЕ ТРЕБОВАНИЯ

2.1. Контейнер должен изготовляться в соответствии с требованиями настоящего стандарта по рабочим чертежам, утвержденным в установленном порядке.

2.2. Общие технические требования, включая требования к окраске и к усилению крыши в зоне примыкания ее к рымным узлам — по ГОСТ 20259, требования к подъемным устройствам — по ГОСТ 18579.

(Измененная редакция, Изм. № 3, 4).

2.3. Контейнер должен собираться из следующих элементов: двух боковых стенок в сборе с рымными узлами для стропов или захватов кранов, торцевой стенки в сборе, дверной рамы, двух створок со штанговыми запорными устройствами, настила пола, поперечных балок верхней и нижней рам и кровли крыши. Компоновка основных элементов конструкции должна соответствовать чертежу.

(Измененная редакция, Изм. № 2, 3, 4).

2.4. Несущие элементы конструкции контейнера, кроме рымных узлов, следует изготовлять из стали марок ВСт3сп2, ВСт3пс2 или ВСт3Гпс2 по ГОСТ 380 или стали других марок, не уступающей по своим характеристикам стали указанных марок; рымные узлы — по ГОСТ 18579.

(Измененная редакция, Изм. № 3).

Издание официальное ★ **Перепечатка воспрещена**

© Издательство стандартов, 1975
© ИПК Издательство стандартов, 2004

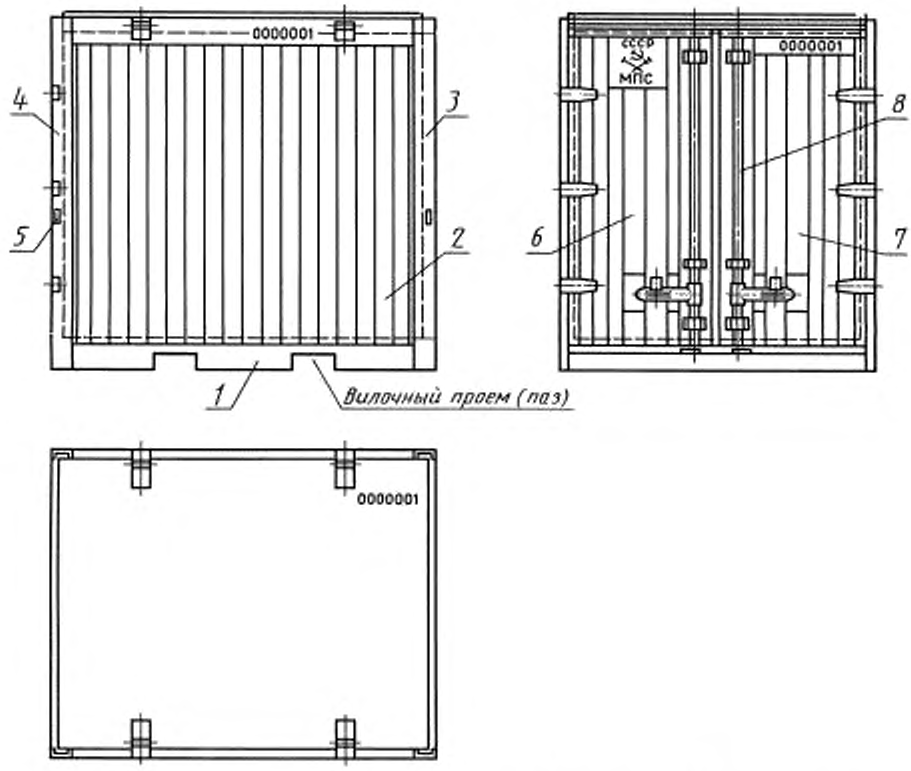

1 — нижняя рама (основание); *2* — боковая стенка; *3* — торцевая рама; *4* — дверная рама; *5* — устройство для крепления контейнера на подвижном составе; *6* — левая створка двери; *7* — правая створка двери; *8* — запорное устройство

Примечание. Чертеж не определяет конструкцию.

2.5. Несущие элементы конструкции контейнера, кроме рымных узлов, следует изготовлять из холодногнутых профилей, а именно:

- нижние и верхние балки боковых и торцевых стенок — из швеллеров 160 × 70 × 4 мм или по согласованию с МПС — 160 × 60 × 4 мм — по ГОСТ 8278;

- нижняя балка дверной рамы — из специального швеллера 130 × 160 × 136 × 81 × 4 мм по техническим условиям на профили;

- угловые стойки — из специального корытного профиля 145 × 70 × 40 × 29 × 4 мм по техническим условиям на профили с усилением специальным профилем 149 × 69 × 3 мм по техническим условиям на профили;

- каркас дверных створок — из неравнополочного швеллера 50 × 60 × 32 × 3 мм по ГОСТ 8281;

- балки вилочных проемов — из корытного профиля 308 × 100 × 25 × 4 мм по техническим условиям на профили;

- верхние поперечные промежуточные балки (рымные и средняя) — из швеллеров 70 × 50 × 4 мм по ГОСТ 8278;

- обшивка стенок — из гофрированного листа толщиной 1,5 мм при высоте трапециевидных гофров 45 мм и шаге между гофрами 280 мм по техническим условиям на профили и по согласованию с МПС — из гофрированного листа толщиной 1,4 мм при высоте трапециевидных гофров 31,4 мм и шаге между гофрами 320 мм по техническим условиям на профили.

В конструкции контейнеров, изготовляемых на предприятиях Министерства речного флота РСФСР, допускается при его согласии на базе положительных результатов типовых испытаний применение следующих холодногнутых профилей:

- для изготовления верхних и нижних балок стенок — швеллера 200 × 60 × 4 мм по ГОСТ 8278, для каркаса дверных створок — неравнополочного швеллера 50 × 92 × 60 × 3 мм по ГОСТ 8281, балок вилочных проемов — швеллера 160 × 70 × 4 мм по ГОСТ 8278, верхней балки дверной рамы-спецпрофиля 145 × 64 × 4 мм по техническим условиям на профили и неравнополочного швеллера 50 × 92 × 60 × 3 мм по ГОСТ 8281.

Замену перечисленных профилей другими допускается производить по разрешению министерств предприятиями-изготовителями при условии, что качественные показатели контейнера, включая металлоемкость, прочность и жесткость конструкции, не будут ухудшены, что должно подтверждаться результатами типовых испытаний по ГОСТ 20260.

(Измененная редакция, Изм. № 4).

2.6. Петли створок должны быть литой или штампованной конструкции. По заказу потребителя допускается петли створок изготовлять сварной конструкции и выполнять из толстолистовой прокатной стали с толщиной листа 5 мм по ГОСТ 19903.

Запорные устройства контейнера следует изготовлять в соответствии с требованиями ГОСТ 20259 и с применением унифицированных для среднетоннажных контейнеров деталей (штанг, кронштейнов, кулачков, рукояток, пломбировочных скоб). Штанги запорных устройств контейнеров разных типоразмеров могут различаться между собой только по высоте. Кронштейны и кулачки могут быть литыми или штампованными.

Пол контейнера следует изготовлять из досок толщиной 35 мм по ГОСТ 8486 или из фанеры толщиной не менее 20 мм марок ФП-1 и ФО-1, предназначенной для авто-, вагоно-, контейнеростроения по техническим условиям на фанеру. Требования к древесине — по ГОСТ 20259.

Допускается по разрешению МПС применение досок толщиной 28 мм при обеспечении изготовителем контейнеров сплошной проверки досок на соответствие ГОСТ 20259 и ГОСТ 8486.

Для обеспечения водонепроницаемости дощатого пола доски его или собираемые из них щиты должны стыковаться между собой в четверть, окрашиваться с обеих сторон (при антисептировании только снаружи) и укладываться на металлические элементы основания без сквозных щелей по всему периметру.

(Измененная редакция, Изм. № 2, 3, 4).

2.7. Кровля крыши должна изготовляться из тонколистовой прокатной стали с толщиной листа 1,5 мм — по ГОСТ 19903 и ГОСТ 19904.

2.8. Обшивку стенок, створок двери и кровлю крыши допускается изготовлять составной. Листы кровли крыши должны стыковаться только на несущих элементах конструкции.

2.9. Сварные швы должны быть ровными, плотными, без шлаковых включений и выполнены преимущественно полуавтоматической, автоматической (в среде углекислого газа) или контактной сваркой. Допускается применять ручную дуговую сварку — по ГОСТ 5264 электродами марки Э-42 — по ГОСТ 9467.

2.8, 2.9. **(Измененная редакция, Изм. № 3).**

2.10. Требования безопасности, маркировка, транспортирование и хранение контейнеров — по ГОСТ 20259.

2.11. Требования надежности, правила приемки и методы испытаний — по ГОСТ 20260.

2.12. Маркировочный номер — по ГОСТ 22377.

2.13. Срок службы и гарантийный срок эксплуатации контейнеров — по ГОСТ 20259, срок службы до капитального ремонта — 6 лет.

2.10—2.13. **(Измененная редакция, Изм. № 4).**

ПРИЛОЖЕНИЕ. **(Исключено, Изм. № 3).**

ИНФОРМАЦИОННЫЕ ДАННЫЕ

1. **РАЗРАБОТАН И ВВЕДЕН Министерством путей сообщения СССР**

2. **УТВЕРЖДЕН И ВВЕДЕН В ДЕЙСТВИЕ Постановлением Государственного комитета СССР по стандартам от 30.07.75 № 1983**

3. **ВЗАМЕН ГОСТ 15102—69**

4. **ССЫЛОЧНЫЕ НОРМАТИВНО-ТЕХНИЧЕСКИЕ ДОКУМЕНТЫ**

Обозначение НТД, на который дана ссылка	Номер пункта, подпункта
ГОСТ 380—94	2.4
ГОСТ 5264—80	2.9
ГОСТ 8278—83	2.5
ГОСТ 8281—80	2.5
ГОСТ 8486—86	2.6
ГОСТ 9467—75	2.9
ГОСТ 18477—79	Вводная часть, 1.1
ГОСТ 18579—79	1.2, 2.2, 2.4
ГОСТ 19903—74	2.6, 2.7
ГОСТ 19904—90	2.7
ГОСТ 20259—80	2.2, 2.6, 2.10, 2.13
ГОСТ 20260—80	2.5, 2.11
ГОСТ 22377—77	2.12

5. **Ограничение срока действия снято Постановлением Госстандарта СССР от 23.02.89 № 318**

6. **ИЗДАНИЕ (сентябрь 2004 г.) с Изменениями № 1, 2, 3, 4, утвержденными в октябре 1978 г., в декабре 1980 г., июне 1985 г., феврале 1989 г. (ИУС 12—78, 2—81, 9—85, 5—89)**

Редактор *В.Н. Ковысов*
Технический редактор *В.Н. Прусакова*
Корректор *М.И. Першина*
Компьютерная верстка *С.В. Рябовой*

Изд. лиц. № 02354 от 14.07.2000. Сдано в набор 13.10.2004. Подписано в печать 28.10.2004. Усл.печ.л. 0,93. Уч.-изд.л. 0,40.
Тираж 131 экз. С 4365. Зак. 963.

ИПК Издательство стандартов. 107076 Москва, Колодезный пер., 14.
http://gost.e-ecolog.ru e-mail: info@standards.ru
Набрано в Издательстве на ПЭВМ
Отпечатано в филиале ИПК Издательство стандартов — тип. "Московский печатник", 105062 Москва, Лялин пер., 6.
Плр № 080102

gost.e-ecolog.ru