УДК 678.5.057-229.211.3(083.74)

Группа Г21
1034-0840

ГОСУДАРСТВЕННЫЙ СТАНДАРТ СОЮЗА ССР

ХВОСТОВИК БЛОКА ДЛЯ СМЕННЫХ ПРЕСС-ФОРМ ПРЯМОГО ПРЕССОВАНИЯ

Конструкция и размеры

Shank of the unit for changeable compression moulding press-moulds. Construction and dimensions

ГОСТ 20928—75

Постановлением Государственного комитета стандартов Совета Министров СССР от 25 июня 1975 г. № 1620 срок действия установлен

с 01.07.76
до 01.07.81

Несоблюдение стандарта преследуется по закону

1. КОНСТРУКЦИЯ И РАЗМЕРЫ ХВОСТОВИКА

1.1. Конструкция и размеры хвостовика должны соответствовать указанным на черт. 1.

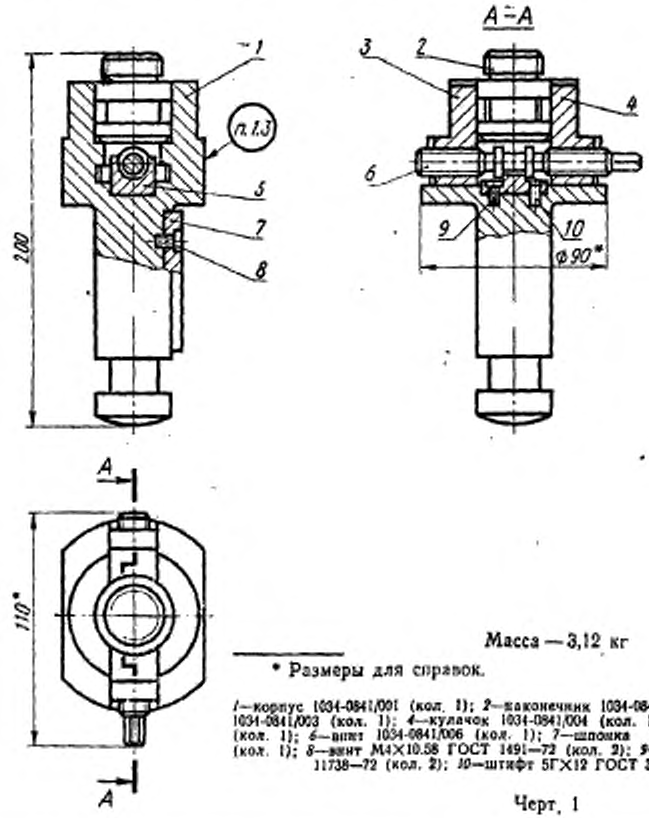

Масса — 3,12 кг

* Размеры для справок.

1—корпус 1034-0841/001 (кол. 1); *2*—наконечник 1034-0841/002 (кол. 1); *3*—кулачок 1034-0841/003 (кол. 1); *4*—кулачок 1034-0841/004 (кол. 1); *5*—сухарь 1034-0841/005 (кол. 1); *6*—винт 1034-0841/006 (кол. 1); *7*—шпонка 12×8×80 ГОСТ 8790—68 (кол. 1); *8*—винт М4×10.58 ГОСТ 1491—72 (кол. 2); *9*—винт М8×12.58 ГОСТ 11738—72 (кол. 2); *10*—штифт 5ГХ12 ГОСТ 3128—70 (кол. 2).

Черт. 1

gost.e-ecolog.ru

Условное обозначение хвостовика:

Хвостовик 1034-0841 ГОСТ 20928—75

1.2. Технические требования — по ГОСТ 20934—75.
1.3. Маркировать: обозначение хвостовика и товарный знак предприятия-изготовителя.
1.4. Пример применения хвостовика дан в справочном приложении к ГОСТ 20926—75.

2. КОНСТРУКЦИЯ И РАЗМЕРЫ КОРПУСА (поз. 1)

2.1. Конструкция и размеры корпуса должны соответствовать указанным на черт. 2.

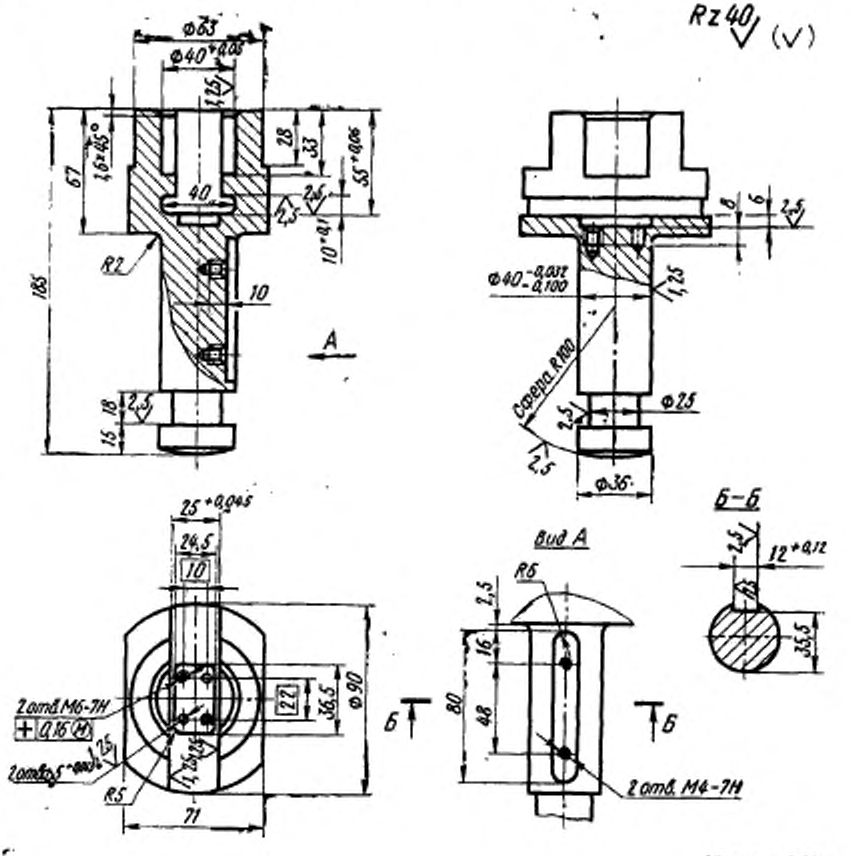

Масса — 2,20 кг

* Обработать совместно с дет. 1034-0841/005.

Черт. 2

Условное обозначение корпуса:

Корпус 1034-0841/001 ГОСТ 20928—75

2.2. Материал — сталь марки 45 по ГОСТ 1050—74.
2.3. Твердость — HRC 34 . . . 38.

3. КОНСТРУКЦИЯ И РАЗМЕРЫ НАКОНЕЧНИКА (поз. 2)

3.1. Конструкция и размеры наконечника должны соответствовать указанным на черт. 3.

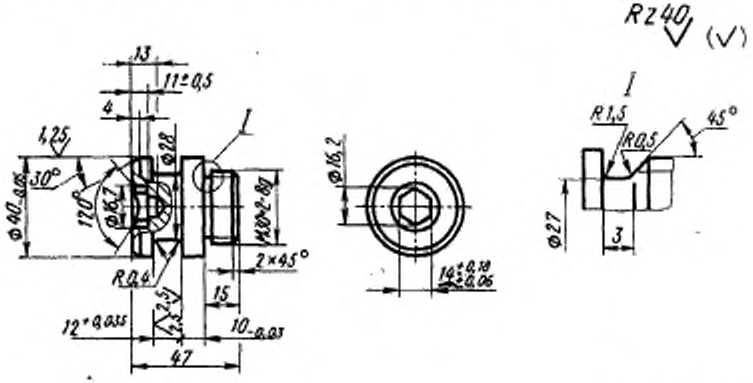

Масса — 0,30 кг

Черт. 3

Условное обозначение наконечника:

Наконечник 1034-0841/002 ГОСТ 20928—75

3.2. Материал — сталь марки 45 по ГОСТ 1050—74.
3.3. Твердость — HRC 34 . . . 38.

4. КОНСТРУКЦИЯ И РАЗМЕРЫ КУЛАЧКОВ (поз. 3 и 4)

4.1. Конструкция и размеры кулачков должны соответствовать указанным на черт. 4 и в таблице.

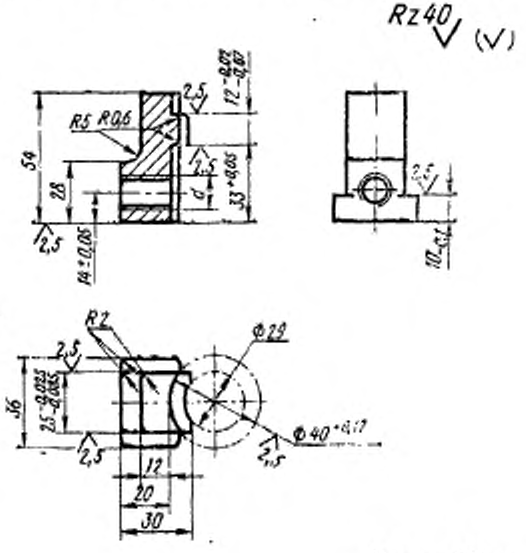

Масса — 0,18 кг

Черт. 4

мм

Обозначение кулачков	d
1034-0841/003	Трап 16×4
1034-0841/004	Трап 16×4 левая

Пример условного обозначения кулачка размером Трап 16×4:

Кулачок 1034-0841/003 ГОСТ 20928—75

4.2. Материал — сталь марки 45 по ГОСТ 1050—74.
4.3. Твердость — HRC 34 . . . 38.
4.4. Резьба трапецеидальная однозаходная по ГОСТ 9484—73, допуски на резьбу — по 3-му классу точности ГОСТ 9562—60.

5. КОНСТРУКЦИЯ И РАЗМЕРЫ СУХАРЯ (поз. 5)

5.1. Конструкция и размеры сухаря должны соответствовать указанным на черт. 5.

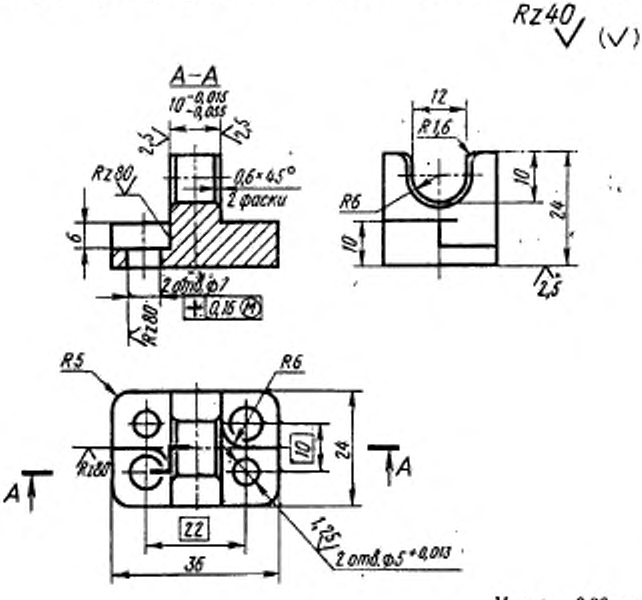

Масса — 0,06 кг

Черт. 5

Условное обозначение сухаря:

Сухарь 1034-0841/005 ГОСТ 20928—75

5.2. Материал — сталь марки 45 по ГОСТ 1050—74.
5.3. Твердость — HRC 34 . . . 38.

6. КОНСТРУКЦИЯ И РАЗМЕРЫ ВИНТА (поз. 6)

6.1. Конструкция и размеры винта должны соответствовать указанным на черт. 6.

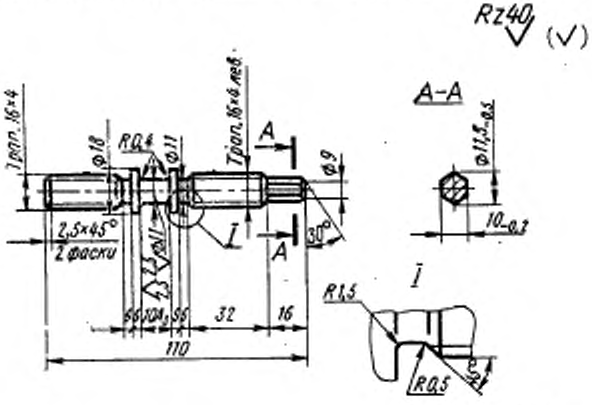

Масса — 0,13 кг

Черт. 6

Условное обозначение винта:

Винт 1034-0841/006 ГОСТ 20928—75

6.2. Материал — сталь марки 45 по ГОСТ 1050—74.

6.3. Твердость — HRC 34 . . . 38.

6.4. Резьба трапецеидальная однозаходная по ГОСТ 9484—73, допуски на резьбу — по 3-му классу точности ГОСТ 9562—60.

Изменение № 1 ГОСТ 20928—75 Хвостовик блока для сменных пресс-форм прямого прессования. Конструкция и размеры

Постановлением Государственного комитета СССР по стандартам от 06.04.81 № 1789 срок введения установлен

с 01.07.81

Пункт 1.1. Чертеж 1. Поз. 10. Заменить обозначение: 5Г×12 на 5*m*6×12.

Пункт 2.1. Чертеж 2. Заменить предельные отклонения: +0,05 на *H*9, $\begin{matrix}-0{,}032\\-0{,}100\end{matrix}$ на *e*8, +0,1 на *H*11, +0,045 на *H*9, +0,013 на *H*7, +0,12 на *H*11.

(Продолжение см. стр. 114)

(Продолжение изменения к ГОСТ 20928—75)

Пункт 3.1. Чертеж 3. Заменить предельные отклонения: —0,05 на *h*9, +0,035 на *H*9, —0,03 на *h*9, $\begin{matrix}+0{,}18\\+0{,}06\end{matrix}$ на *D*11.

Пункт 4.1. Чертеж 4. Заменить предельные отклонения: $\begin{matrix}-0{,}02\\-0{,}07\end{matrix}$ на *e*8, ±0,05 на I_s 11, +0,05 на *H*9, —0,1 на *h*11, $\begin{matrix}-0{,}025\\-0{,}085\end{matrix}$ на *e*8, +0,17 на *H*11.

Пункт 5.1. Заменить предельные отклонения: $\begin{matrix}-0{,}015\\-0{,}055\end{matrix}$ на *e*8, +0,013 на *H*7.

Пункт 6.1. Чертеж 6. Заменить предельные отклонения: A_3 на *H*9, —0,5 на *h*14, —0,2 на *h*12.

(ИУС № 6 1981 г.)

Изменение № 2 ГОСТ 20928—75 Хвостовик блока для сменных пресс-форм прямого прессования. Конструкция и размеры

Постановлением Государственного комитета СССР по стандартам от 18.12.84 № 4549 срок введения установлен

с 01.06.85

Под наименованием стандарта проставить код: ОКП 68 6742.

Чертежи 1—6 после слов «Масса, кг» дополнить словами: «не более».

Чертеж 1. Подрисуночная подпись. Заменить обозначения и ссылки: М4×10.58 на В.М4—6*g*×10.58, ГОСТ 1491—72 на ГОСТ 1491—80, ГОСТ 8790—68 на ГОСТ 8790—79.

(Продолжение см. стр. 138)

Чертежи 2—6. Заменить обозначение: Rz40 на 6,3

Чертеж 2. Главный вид. Контурную линию исключить:



(Продолжение см. стр. 139)

заменить обозначение: ⌖ | 0,16 Ⓜ на ⌖ | Ø0,16 ; заменить обозначение допуска резьбы М4: 7Н на 6Н.

Чертеж 3. Заменить размер: 47 на 46.

Пункты 2.3—6.3. Заменить обозначение: HRC 34...38 на $HRC_э$ 36...40.

Пункт 4.1. Таблица. Графа *d*. Заменить обозначение: «Трап 16×4» на Тг 16×4, «Трап 16×4 левая» на Тг 16×4LH;

пример условного обозначения. Заменить обозначение: «Трап 16×4» на Тг 16×4.

(Продолжение см. стр. 140)

Пункт 4.4 изложить в новой редакции: «4.4. Резьба трапецеидальная однозаходная, профиль по ГОСТ 9484—81, диаметры и шаги по ГОСТ 24738—81, после допуска резьбы — 8Н по ГОСТ 9562—81».

Пункт 5.1. Чертеж 5. Заменить обозначения: Rz80 на 12,5

⌖ | 0,16 Ⓜ на ⌖ | Ø0,16 Ⓜ .

Пункт 6.1. Чертеж 6. Заменить обозначения: «Трап 16×4» на Тг 16×4, «Трап 16×4 лев.» на Тг 16×4L Н.

Пункт 6.4 изложить в новой редакции: «6.4. Резьба трапецеидальная однозаходная, профиль по ГОСТ 9484—81, диаметры и шаги по ГОСТ 24738—81, поле допуска резьбы — 8 с по ГОСТ 9562—81».

(ИУС № 3 1985 г.)

gost.e-ecolog.ru