МЕЖГОСУДАРСТВЕННЫЙ СТАНДАРТ

ВКЛАДЫШ ДЕРЕВЯННЫЙ СМЕННЫЙ МЕЛКИЙ ДЛИНОЙ 606 мм, ШИРИНОЙ 506 мм ДЛЯ МОДЕЛЬНЫХ ПЛИТ

КОНСТРУКЦИЯ И РАЗМЕРЫ

Издание официальное

БЗ 6—99

ИПК ИЗДАТЕЛЬСТВО СТАНДАРТОВ
Москва

gost.e-ecolog.ru

УДК 621.744.4.062-2:674:006.354 Группа Г21

МЕЖГОСУДАРСТВЕННЫЙ СТАНДАРТ

ВКЛАДЫШ ДЕРЕВЯННЫЙ СМЕННЫЙ МЕЛКИЙ ДЛИНОЙ 606 мм, ШИРИНОЙ 506 мм ДЛЯ МОДЕЛЬНЫХ ПЛИТ

Конструкция и размеры

ГОСТ 20154—74

Shallow changeable wooden insert by length 606 mm, width 506 mm for pattern plates. Design and dimensions

ОКСТУ 3969

Дата введения 01.07.75

1. Конструкция и размеры вкладыша должны соответствовать указанным на черт. 1.

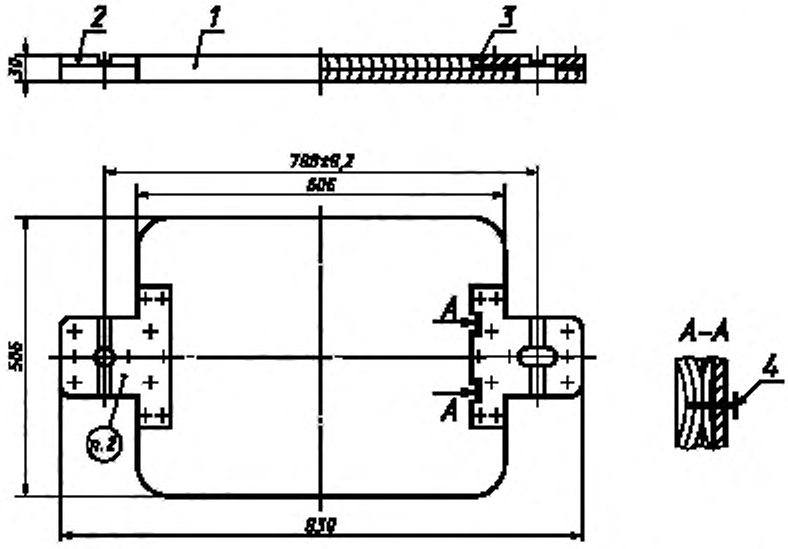

Масса не более 6,8 кг

1 — плита 0280-2931/001 (кол. 1); *2* — пластина центрирующая 0280-2931/002 (кол. 1), *3* — пластина направляющая 0280-2931/003 (кол. 1); *4* — шуруп 2—4×20.016 по ГОСТ 1145 (кол. 22)

Черт. 1

Условное обозначение вкладыша:

Вкладыш 0280-2931 ГОСТ 20154—74

(Измененная редакция, Изм. № 1).

2. Маркировать: обозначение вкладыша и товарный знак предприятия-изготовителя.

Издание официальное **Перепечатка воспрещена**

★

© Издательство стандартов, 1974
© ИПК Издательство стандартов, 2000

3. Конструкция и размеры плиты (поз. *1*) должны соответствовать указанным на черт. 2.

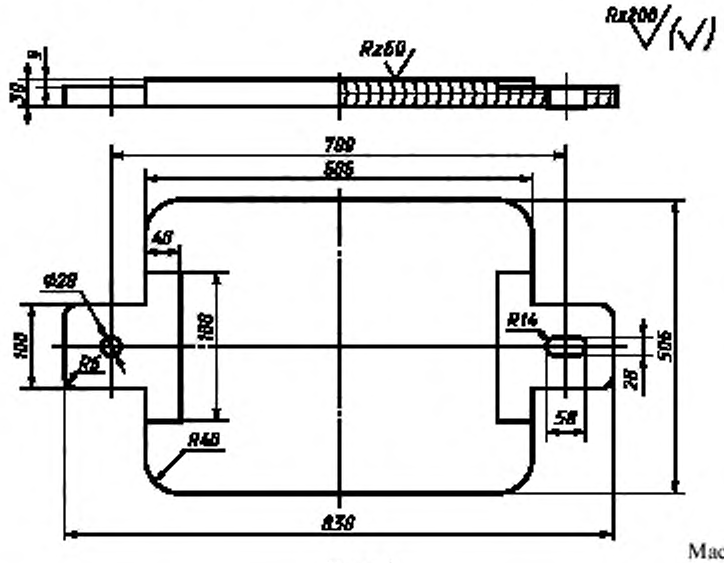

Масса не более 4,7 кг

Черт. 2

Условное обозначение плиты:

Плита 0280-2931/001 ГОСТ 20154—74

4. Конструкция и размеры центрирующей пластины (поз. *2*) должны соответствовать указанным на черт. 3.

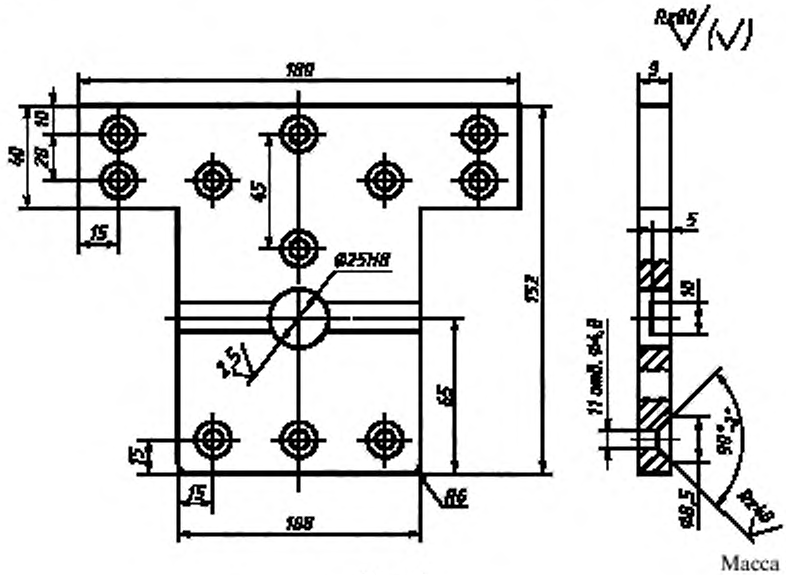

Масса не более 1,1 кг

Черт. 3

Условное обозначение центрирующей пластины:

Пластина центрирующая 0280-2931/002 ГОСТ 20154—74

3, 4. **(Измененная редакция, Изм. № 1).**

5. Материал — сталь Ст3 по ГОСТ 380.

6. Конструкция и размеры направляющей пластины (поз. *3*) должны соответствовать указанным на черт. 4.

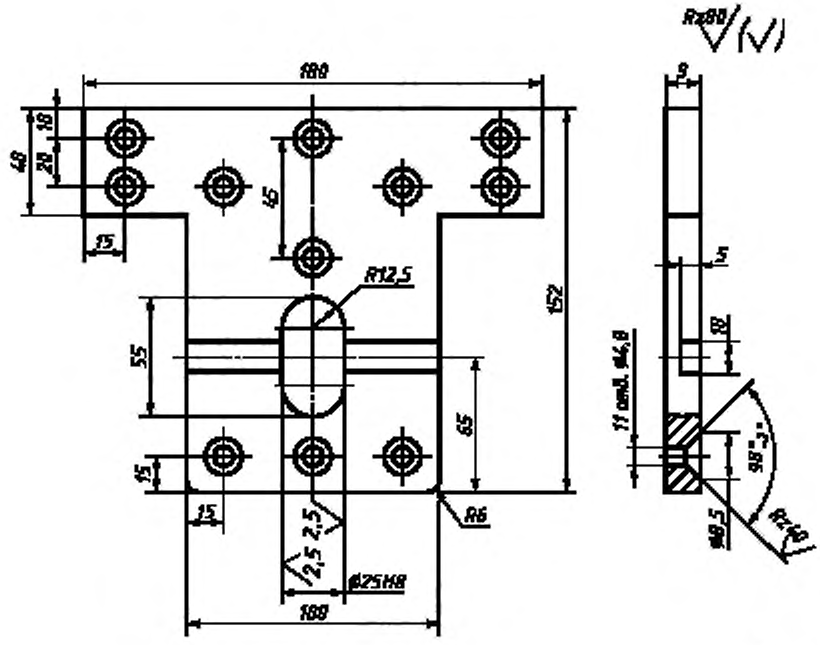

Масса не более 1 кг

Черт. 4

Условное обозначение направляющей пластины:

Пластина направляющая 0280-2931/003 ГОСТ 20154—74

(Измененная редакция, Изм. № 1).

7. Материал — сталь Ст3 по ГОСТ 380.

8. Технические условия — по ГОСТ 20131.

(Измененная редакция, Изм. № 2).

ИНФОРМАЦИОННЫЕ ДАННЫЕ

1. **РАЗРАБОТАН И ВНЕСЕН Министерством станкостроительной и инструментальной промышленности СССР**

   РАЗРАБОТЧИКИ

   М.Ф. Калинина, руководитель темы; **Л.И. Круглова**

2. **УТВЕРЖДЕН И ВВЕДЕН В ДЕЙСТВИЕ Постановлением Государственного комитета СССР по стандартам от 27.08.74 № 2067**

3. **ВВЕДЕН ВПЕРВЫЕ**

4. **ССЫЛОЧНЫЕ НОРМАТИВНО-ТЕХНИЧЕСКИЕ ДОКУМЕНТЫ**

Обозначение НТД, на который дана ссылка	Номер пункта
ГОСТ 380—94	7
ГОСТ 1145—80	1
ГОСТ 20131—80	8

5. **Ограничение срока действия снято Постановлением Госстандарта от 09.02.82 № 515**

6. **ИЗДАНИЕ (сентябрь 2000 г.) с Изменениями № 1, 2, утвержденными в феврале 1982 г., декабре 1987 г. (ИУС 5—82, 3—88)**

Редактор *В.Н. Копысов*
Технический редактор *В.Н. Прусакова*
Корректор *М.В. Бучная*
Компьютерная верстка *Л.А. Круговой*

Изд. лиц. № 02354 от 14.07.2000. Сдано в набор 28.09.2000. Подписано в печать 08.11.2000. Усл. печ. л. 0,93.
Уч.-изд. л. 0,45. Тираж 104 экз. С 6159. Зак. 1001.

ИПК Издательство стандартов, 107076, Москва, Колодезный пер., 14.
Набрано в Издательстве на ПЭВМ
Филиал ИПК Издательство стандартов — тип. "Московский печатник", 103062, Москва, Лялин пер., 6.
Плр № 080102

gost.e-ecolog.ru