ГОСТ 19513—74

МЕЖГОСУДАРСТВЕННЫЙ СТАНДАРТ

# КОКИЛИ ОБЛИЦОВАННЫЕ

# ШТЫРИ ЦЕНТРИРУЮЩИЕ ДЛЯ МОДЕЛЬНЫХ КОМПЛЕКТОВ

## КОНСТРУКЦИЯ И РАЗМЕРЫ

Издание официальное

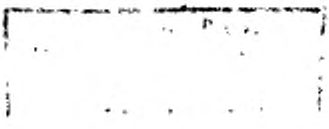

БЗ 6—99

ИПК ИЗДАТЕЛЬСТВО СТАНДАРТОВ
Москва

gost.e-ecolog.ru

УДК 621.746.073-2:006.354 Группа Г44

МЕЖГОСУДАРСТВЕННЫЙ СТАНДАРТ

Кокили облицованные

# ШТЫРИ ЦЕНТРИРУЮЩИЕ ДЛЯ МОДЕЛЬНЫХ КОМПЛЕКТОВ

Конструкция и размеры

**ГОСТ 19513—74***

Faced chill moulds. Loose pins for jated patterns.
Construction and dimensions

**Постановлением Государственного комитета стандартов Совета Министров СССР от 15 февраля 1974 г. № 436 дата введения установлена**

**01.01.75**

**Снято ограничение срока действия Постановлением Госстандарта СССР от 15.02.82 № 624**

1. Конструкция и размеры центрирующих штырей должны соответствовать указанным на чертеже и в таблице.

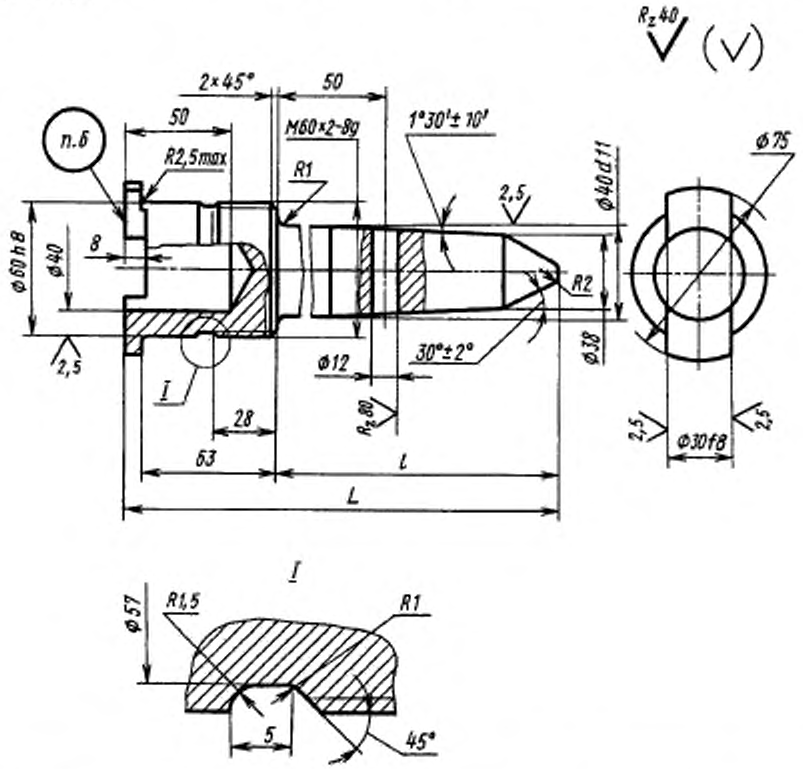


**Издание официальное** **Перепечатка воспрещена**

★

* *Издание (июль 2000 г.) с Изменением № 1, утвержденным в феврале 1982 г. (ИУС 6—82)*

© Издательство стандартов, 1974
© ИПК Издательство стандартов, 2000

| Обозначение штырей | Применяемость | $L$ | $l$ | Масса, кг, не более |
|---|---|---|---|---|
| 0402-0051 | | 190 | 120 | 2,2 |
| 0402-0052 | | 210 | 140 | 2,4 |
| 0402-0053 | | 230 | 160 | 2,6 |
| 0402-0054 | | 250 | 180 | 2,8 |
| 0402-0055 | | 270 | 200 | 3,0 |

Пример условного обозначения центрирующего штыря $L$ = 180 мм:

*Штырь 0402-0051 ГОСТ 19513—74*

**(Измененная редакция, Изм. № 1).**

2. Материал — сталь марки 45 по ГОСТ 1050—88.
3. Твердость — HRC 45 . . . 50.
4. Неуказанные предельные отклонения размеров: отверстий — по H14, валов — по h14, остальных — по $\pm \frac{IT14}{2}$.
5. Резьба — по ГОСТ 9150—81 и ГОСТ 24705—81.

4., 5. **(Измененная редакция, Изм. № 1).**

6. Маркировать: обозначение и товарный знак предприятия-изготовителя.
7. Пример установки центрирующего штыря, конструкция и размеры отверстия для его установки указаны в приложениях 1 и 2.

*ПРИЛОЖЕНИЕ 1*
*Справочное*

**ПРИМЕР УСТАНОВКИ ЦЕНТРИРУЮЩЕГО ШТЫРЯ**

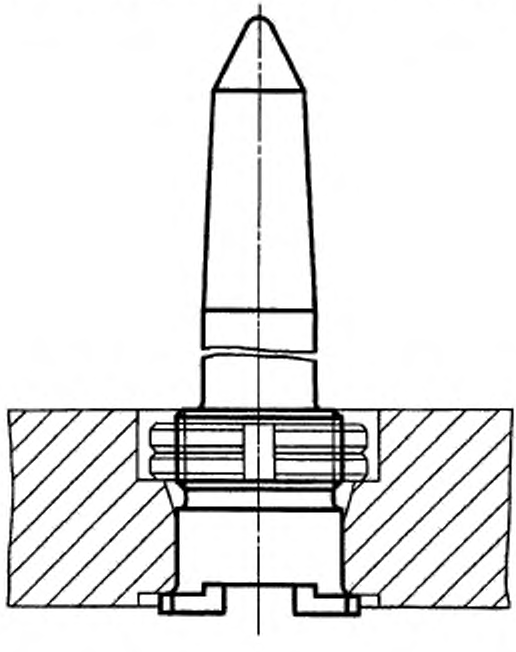

*ПРИЛОЖЕНИЕ 2*
*Справочное*

## КОНСТРУКЦИЯ И РАЗМЕРЫ ОТВЕРСТИЯ ДЛЯ УСТАНОВКИ ЦЕНТРИРУЮЩЕГО ШТЫРЯ

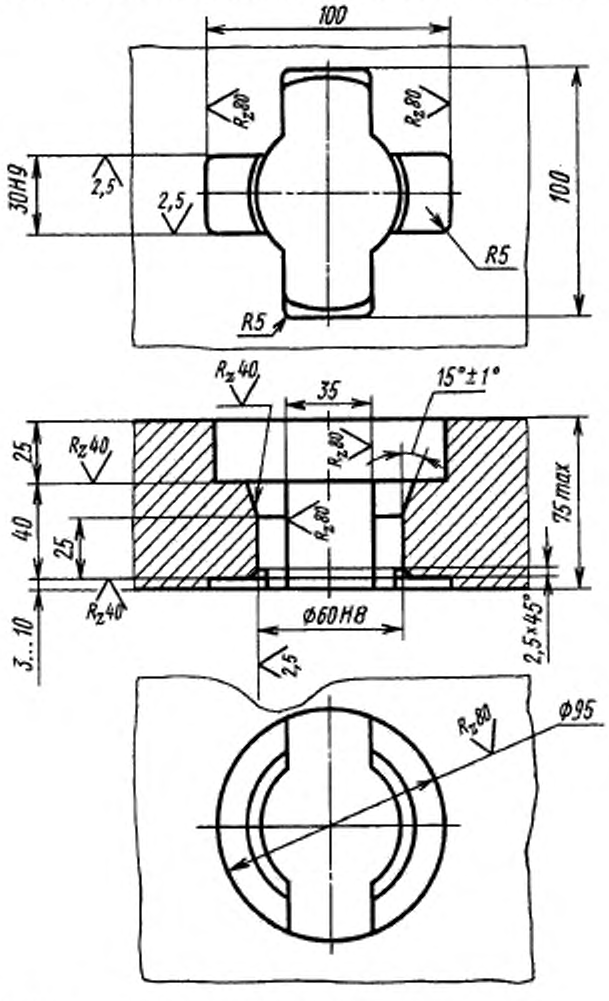


*ПРИЛОЖЕНИЕ 2.* **(Измененная редакция, Изм. № 1).**

Редактор *М.И. Максимова*
Технический редактор *О.Н. Власова*
Корректор *А.С. Чернусова*
Компьютерная верстка *А.Н. Золотаревой*

Изд. лиц. № 02354 от 14.07.2000. Сдано в набор 20.06.2000. Подписано в печать 16.08.2000. Усл.печ.л. 0,47. Уч.-изд.л. 0,40.
Тираж 94 экз. С 5708. Зак. 709.

ИПК Издательство стандартов, 107076, Москва, Колодезный пер., 14.
Набрано в Издательстве на ПЭВМ
Филиал ИПК Издательство стандартов — тип. "Московский печатник", 103062, Москва, Лялин пер., 6.
Плр № 080102

gost.e-ecolog.ru