УДК 621.744.4.062(083.74)

Группа Г21

ГОСУДАРСТВЕННЫЙ СТАНДАРТ СОЮЗА ССР

ПЛИТЫ МОДЕЛЬНЫЕ СТАЛЬНЫЕ ДЛЯ ОПОК РАЗМЕРАМИ В СВЕТУ 400×300 мм, 450×350 мм, 500×400 мм НА ФОРМОВОЧНЫЕ ЛИТЕЙНЫЕ МАШИНЫ БЕЗ ПОВОРОТА ПОЛУФОРМЫ С ДОПРЕССОВКОЙ

Конструкция и размеры

Steel pattern plates for moulding boxes having inside dimensions 400×300 mm, 450×350 mm, 500×400 mm for moulding foundry machines without turn of half mould with squeezing. Design and dimensions

ГОСТ 20101—74

Взамен МН 3249—62

Постановлением Государственного комитета стандартов Совета Министров СССР от 21 августа 1974 г. № 2023 срок действия установлен

с 01.01 1976 г.
до 01.01 1981 г.

Несоблюдение стандарта преследуется по закону

1. Конструкция и размеры модельных плит должны соответствовать указанным на черт. 1 и в табл. 1.

Издание официальное

Перепечатка воспрещена

★

gost.e-ecolog.ru

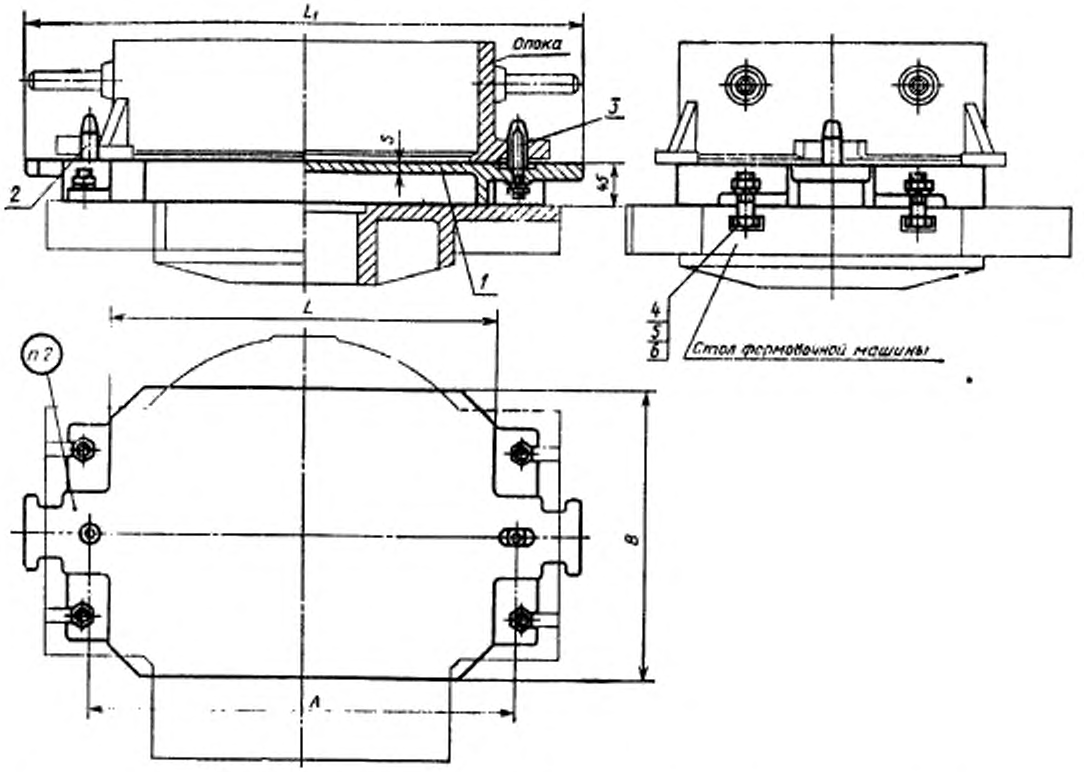

1—плита по табл. 1; *2*—штырь центрирующий 0290-2501 по ГОСТ 20122—74 (кол. 1); *3*—штырь направляющий 0290-2551 по ГОСТ 20123—74 (кол. 1); *4*—болт М12×50.66.05 по ГОСТ 7808—70 (кол. 4); *5*—гайка М12.6.05 по ГОСТ 5927—70 (кол. 6); *6*—шайба 12.65Г.05 по ГОСТ 6402—70 (кол. 6).

Черт. 1

Размеры в мм

Таблица 1

Обозначение модельных плит	Применяемость	Размеры опок в свету	L	L_1	B	A	s	Теоретическая масса, кг	Поз. 1. Плита. Кол. 1
									Обозначение
0280-1251		400×300	450	650	350	500	8	22,0	0280-1251.001
0280-1254							12	26,3	0280-1254.001
0280-1255							16	30,6	0280-1255.001
0280-1252		450×350	500	700	400	550	8	26,0	0280-1252.001
0280-1256							12	31,6	0280-1256.001
0280-1257							16	37,2	0280-1257.001
0280-1253		500×400	550	770	450	600	8	32,0	0280-1253.001
0280-1258							12	37,0	0280-1258.001
0280-1259							16	46,0	0280-1259.001

Пример условного обозначения модельной плиты размерами L=450 мм, s=8 мм:

Плита модельная 0280-1251 ГОСТ 20101—74

2. Маркировать: обозначение модельной плиты и товарный знак предприятия-изготовителя.

3. Конструкция и размеры плит (поз. *1*) должны соответствовать указанным на черт. 2 и в табл. 2.

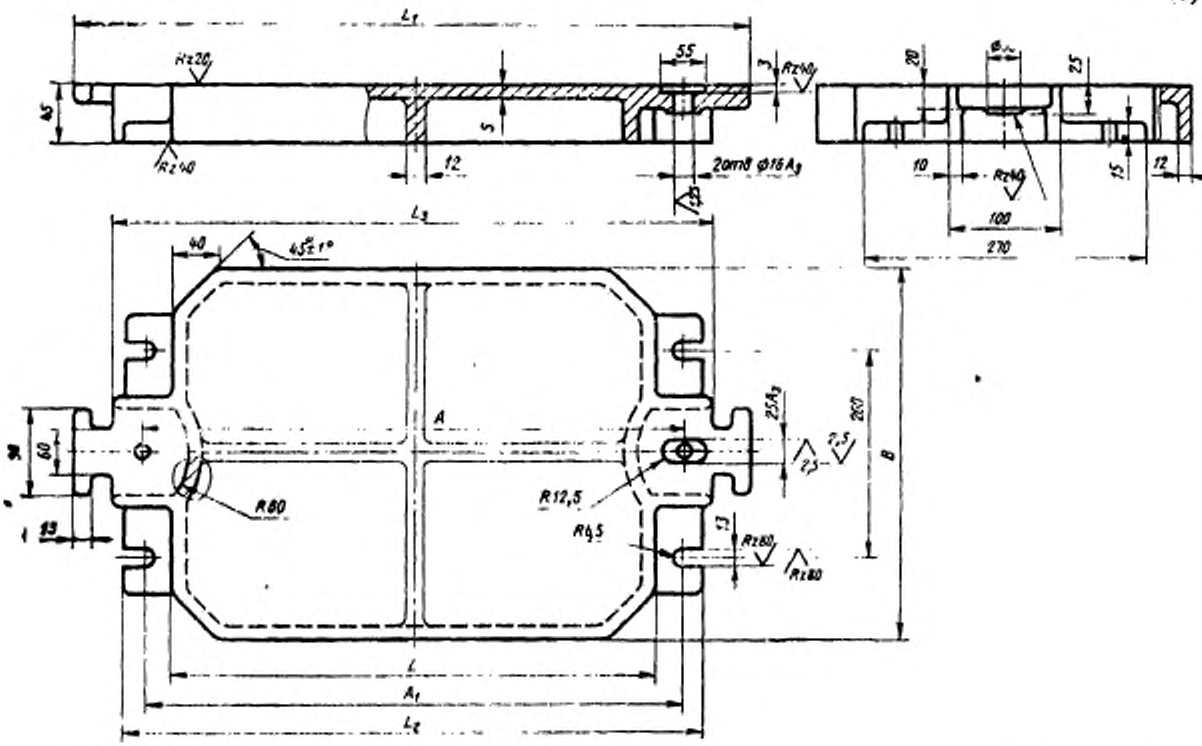

Черт. 2

Размеры в мм

Таблица 2

Обозначение плит	L	L_1	L_2	L_3	B	A (пред. откл. ±0,2)	A_1	s	Теоретическая масса, кг
0280-1251/001	450	650	540	560	350	500	500	8	21,0
0280-1254/001								12	26,3
0280-1255/001								16	30,6
0280-1252/001	500	700	580	610	400	550	540	8	25,0
0280-1256/001								12	30,6
0280-1257/001								16	36,2
0280-1253/001	550	750	600	660	450	600	570	8	31,0
0280-1258/001								12	36,0
0280-1259/001								16	45,0

Пример условного обозначения плиты размерами L=450 мм, s=8 мм:

Плита 0280-1251/001 ГОСТ 20101—74

4. Ребра жесткости, показанные на чертеже тонкой линией, следует выполнять в плитах размерами L=550 мм, B=450 мм.

5. Неуказанные радиусы 3—5 мм.

6. Технические требования — по ГОСТ 20131—74.

Изменение № 1 ГОСТ 20101—74 Плиты модельные стальные для опок размерами в свету 400×300 мм, 450×350 мм, 500×400 мм на формовочные литейные машины без поворота полуформы с допрессовкой. Конструкция и размеры

Постановлением Государственного комитета СССР по стандартам от 02.06.81 № 2765 срок введения установлен

с 01.10.81

Пункт 1. Чертеж 1. Подрисуночная подпись. Заменить обозначение болта (поз. 4): М12×50.66.05 по ГОСТ 7808—70 на 7002—2519 по ГОСТ 13152—67.

(Продолжение см. стр. 102)

Пункты 1, 3. Таблицы 1, 2. Заменить наименование графы: «Теоретическая масса, кг» на «Масса, кг, не более».

Пункт 3. Чертеж 2. Заменить обозначение: A_3 на H8.

Пункт 6. Заменить ссылку: ГОСТ 20131—74 на ГОСТ 20131—80.

(ИУС № 8 1981 г.)

gost.e-ecolog.ru