УДК 621.744.4.062(083.74) Группа Г21

ГОСУДАРСТВЕННЫЙ СТАНДАРТ СОЮЗА ССР

ПЛИТЫ МОДЕЛЬНЫЕ СТАЛЬНЫЕ ДЛЯ ОПОК РАЗМЕРАМИ В СВЕТУ 1000×800 мм НА ФОРМОВОЧНЫЕ ЛИТЕЙНЫЕ МАШИНЫ С ПОВОРОТОМ ПОЛУФОРМЫ БЕЗ ДОПРЕССОВКИ

Конструкция и размеры

Steel pattern plates for moulding boxes having inside dimensions 1000×800 mm for moulding foundry machines with turn of half mould without squeezing. Design and dimensions

ГОСТ 20115—74

Взамен МН 3271—62

Постановлением Государственного комитета стандартов Совета Министров СССР от 21 августа 1974 г. № 2023 срок действия установлен с 01.01 1976 г. до 01.01 1981 г.

Несоблюдение стандарта преследуется по закону

1. Конструкция и размеры модельных плит должны соответствовать указанным на черт. 1.

Издание официальное Перепечатка воспрещена

gost.e-ecolog.ru

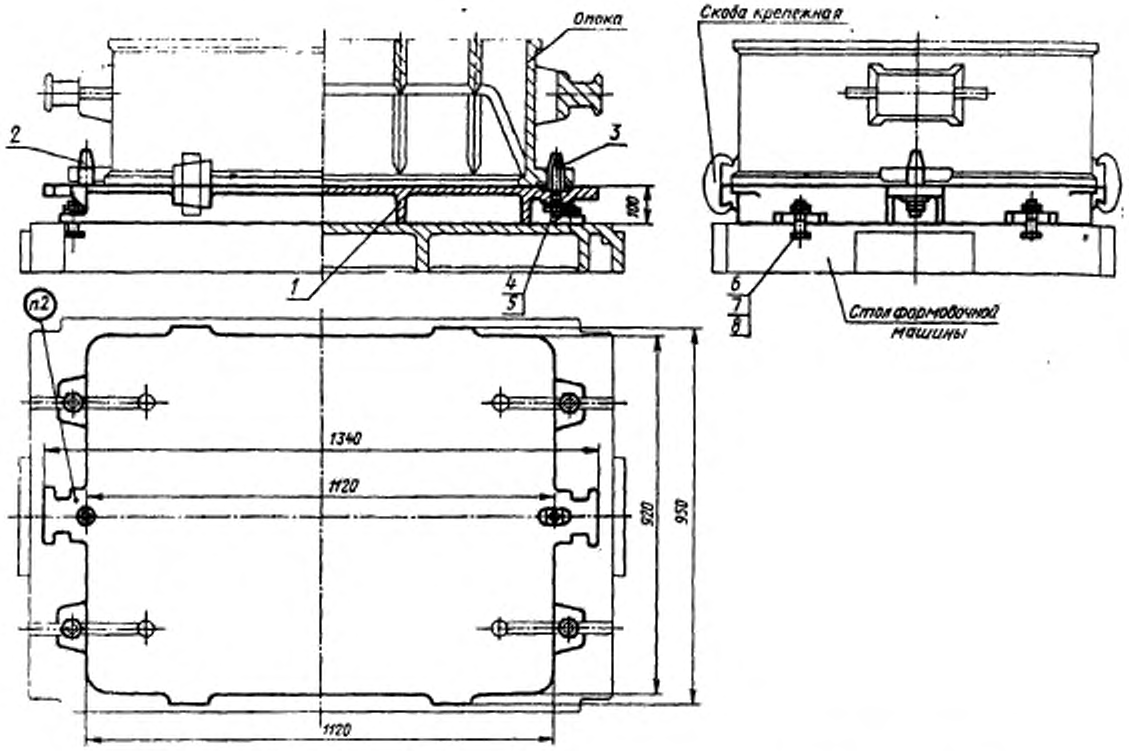

Теоретическая масса — 173 кг

1—плита 0280-1631/001 (кол. 1); *2*—штырь центрирующий 0290-2505 по ГОСТ 20122—74 (кол. 1); *3*—штырь направляющий 0290-2555 п. ГОСТ 20123—74 (кол. 1); *4*—шайба 16.65Г.05 по ГОСТ 6402—70 (кол. 2); *5*—гайка М16.6.05 по ГОСТ 5927—70 (кол. 2); *6*—болт М20×70.Ж.05 по ГОСТ 7808—70 (кол. 4); *7*—гайка М20.6.05 по ГОСТ 5927—70 (кол. 4); *8*—шайба 20.65Г.05 по ГОСТ 6402—70 (кол. 4).

Черт. 1

Условное обозначение модельной плиты:

Плита модельная 0280-1631 ГОСТ 20115—74

2. Маркировать: обозначение модельной плиты и товарный знак предприятия-изготовителя.
3. Конструкция и размеры плит (поз. *1*) должны соответствовать указанным на черт. 2.

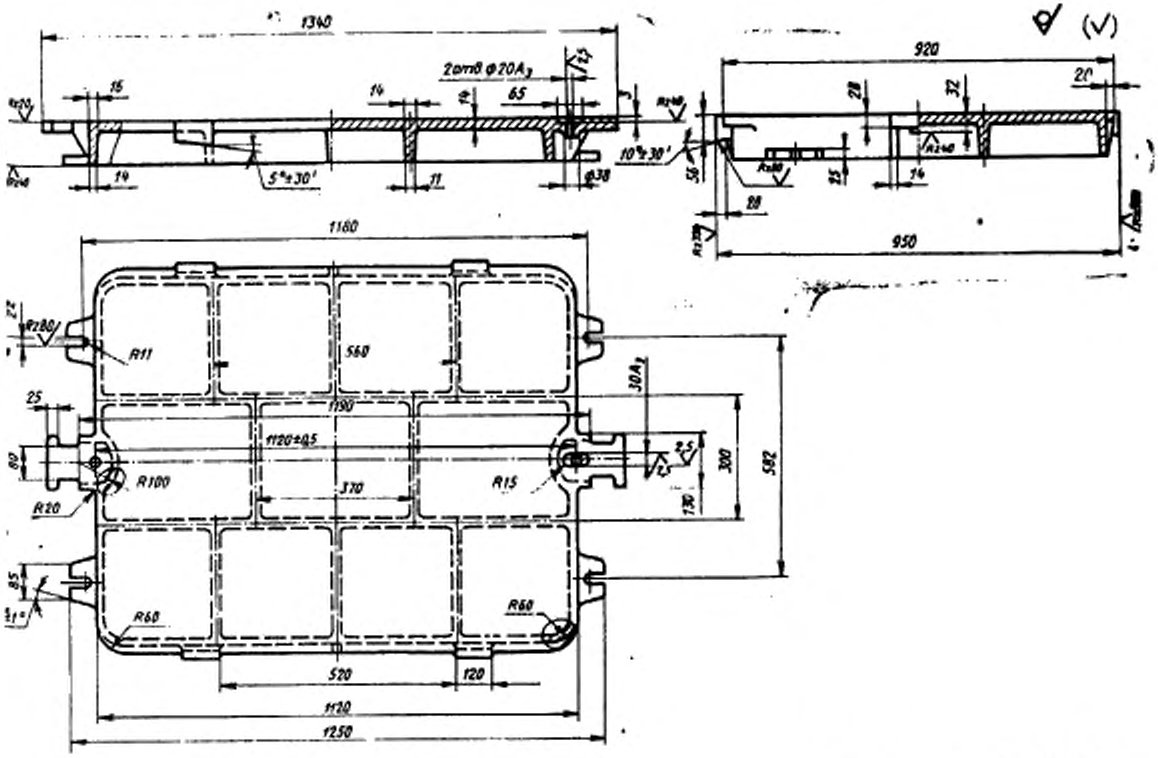

Теоретическая масса — 170 кг

Черт. 2

Условное обозначение плиты:

Плита 0280-1631/001 ГОСТ 20115—74

4. Неуказанные радиусы 5—8 мм.
5. Технические требования — по ГОСТ 20131—74.

Изменение № 1 ГОСТ 20115—74 Плиты модельные стальные для опок размерами в свету 1000×800 мм на формовочные литейные машины с поворотом полуформы без допрессовки. Конструкция и размеры

Постановлением Государственного комитета СССР по стандартам от 02.06.81 № 2770 срок введения установлен

с 01.10.81

Пункт 1. Чертеж 1. Подрисуночная подпись. Заменить обозначение **болта** (поз. 6): М20×70.66.05 по ГОСТ 7808—70 на 7002—2585 по ГОСТ 13152—67.

(Продолжение см. стр. 110)

(Продолжение изменения к ГОСТ 20115—74)

Пункты 1, 3. Чертежи 1, 2. Заменить слова: «Теоретическая масса» на «Масса, не более».

Пункт 3. Чертеж 2. Заменить обозначение: A_3 на H8.

Пункт 5. Заменить ссылку: ГОСТ 20131—74 на ГОСТ 20131—80.

(ИУС № 8 1981 г.)

gost.e-ecolog.ru