ГОСТ 20171—74

МЕЖГОСУДАРСТВЕННЫЙ СТАНДАРТ

ВКЛАДЫШИ ДЕРЕВЯННЫЕ СМЕННЫЕ ДЛИНОЙ 1006 мм, ШИРИНОЙ 606 мм ДЛЯ МОДЕЛЬНЫХ ПЛИТ

КОНСТРУКЦИЯ И РАЗМЕРЫ

Издание официальное

БЗ 6—99

ИПК ИЗДАТЕЛЬСТВО СТАНДАРТОВ
Москва

gost.e-ecolog.ru

УДК 621.744.4.062-2:674:006.354 Группа Г21

МЕЖГОСУДАРСТВЕННЫЙ СТАНДАРТ

ВКЛАДЫШИ ДЕРЕВЯННЫЕ СМЕННЫЕ ДЛИНОЙ 1006 мм, ШИРИНОЙ 606 мм ДЛЯ МОДЕЛЬНЫХ ПЛИТ

Конструкция и размеры

ГОСТ 20171—74

Changeable wooden inserts by length 1006 mm, width 606 mm for pattern plates. Design and dimensions

ОКСТУ 3969

Дата введения 01.07.75

1. Конструкция и размеры вкладышей должны соответствовать указанным на черт. 1 и в табл. 1.

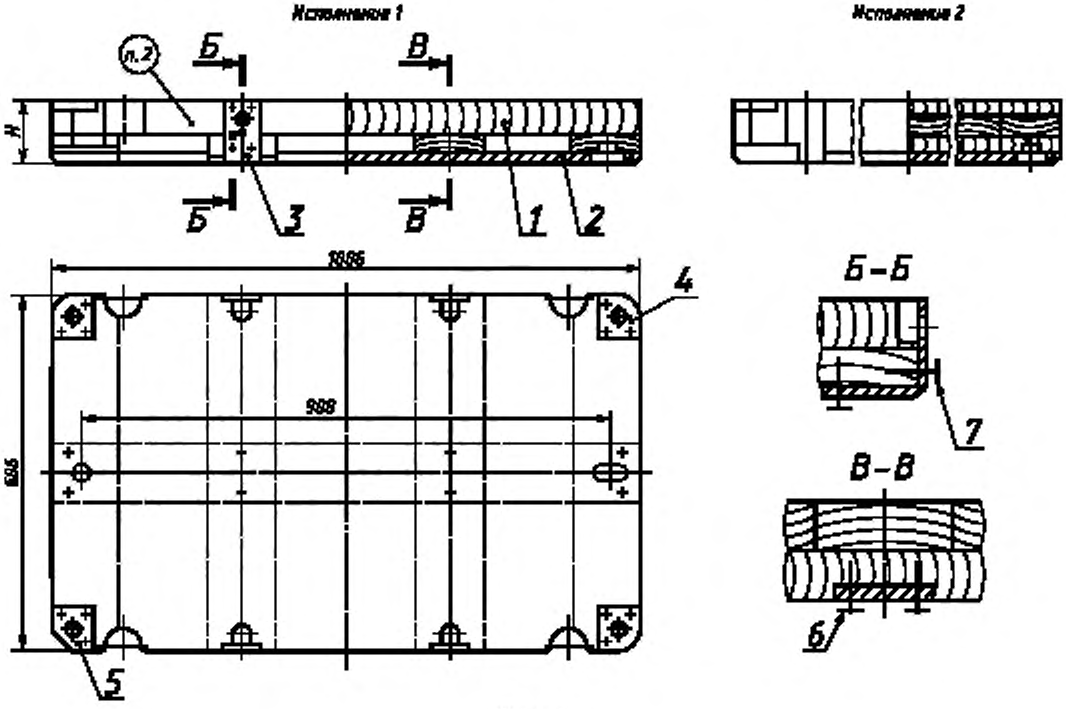

Черт. 1

Издание официальное Перепечатка воспрещена

★

© Издательство стандартов, 1974
© ИПК Издательство стандартов, 2000

Таблица 1

Обозначение вкладыша	Исполнение	Применяемость	*H*, мм	Масса, кг, не более	Поз. *1.* Плита Кол. 1	Поз. *2.* Пластина фиксирующая по ГОСТ 20173 Кол. 1	Поз. *3.* Пластина подъема по ГОСТ 20174 Кол. 4
					Обозначения		
0280-3121	1		100	25,0	0280-3121/001	0298-1105	0298-1063
0280-3122	2			31,0	0280-3122/001		
0280-3123			150	46,5	0280-3123/001		0298-1066
0280-3124			200	62,0	0280-3124/001		0298-1071

Продолжение

Обозначение вкладыша	Поз. *4* Пластина опорная по ГОСТ 20175 Кол. 3	Поз. *5.* Пластина опорная по ГОСТ 20175 Кол. 1	Поз. *6.* Шуруп по ГОСТ 1145		Поз. *7.* Шуруп по ГОСТ 1145	
	Обозначения			Количество	Обозначение	Количество
0280-3121	0298-1081	0298-1083	1—5×35.016	40	1—8×50.016	—
0280-3122						
0280-3123				56		
0280-3124				20		44

Пример условного обозначения вкладыша размером $H = 100$ мм, исполнения 1:

Вкладыш 0280-3121 ГОСТ 20171—74

(Измененная редакция, Изм. № 1).

2. Маркировать: обозначение вкладыша и товарный знак предприятия-изготовителя.

3. Конструкция и размеры плит (поз. *1*) должны соответствовать указанным на черт. 2, 3 и в табл. 2.

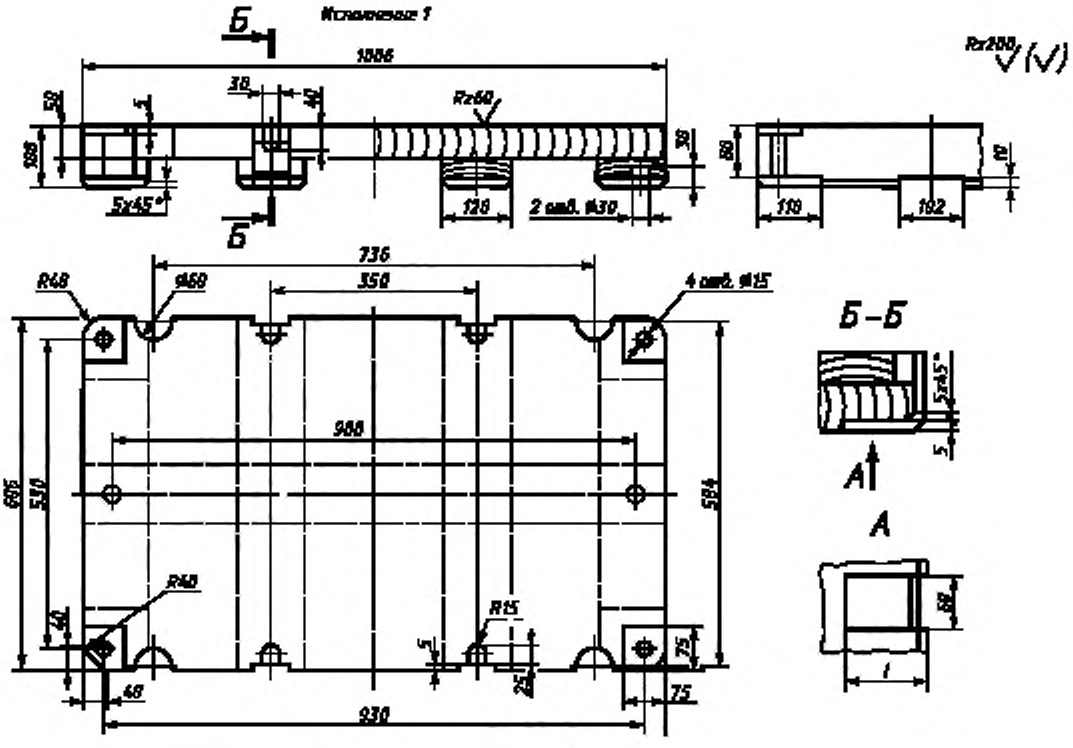

Черт. 2

Таблица 2

Размеры в мм

Обозначение плиты	Исполнение	*H*	*l*	Масса, кг, не более
0280-3121/001	1	100	25	18,0
0280-3122/001	2			23,1
0280-3123/001		150	55	38,5
0280-3124/001		200		53,9

Пример условного обозначения плиты размером $H = 100$ мм, исполнения 1:

Плита 0280-3121/001 ГОСТ 20171—74

(Измененная редакция, Изм. № 1).

4. Технические условия — по ГОСТ 20131.

(Измененная редакция, Изм. № 2).

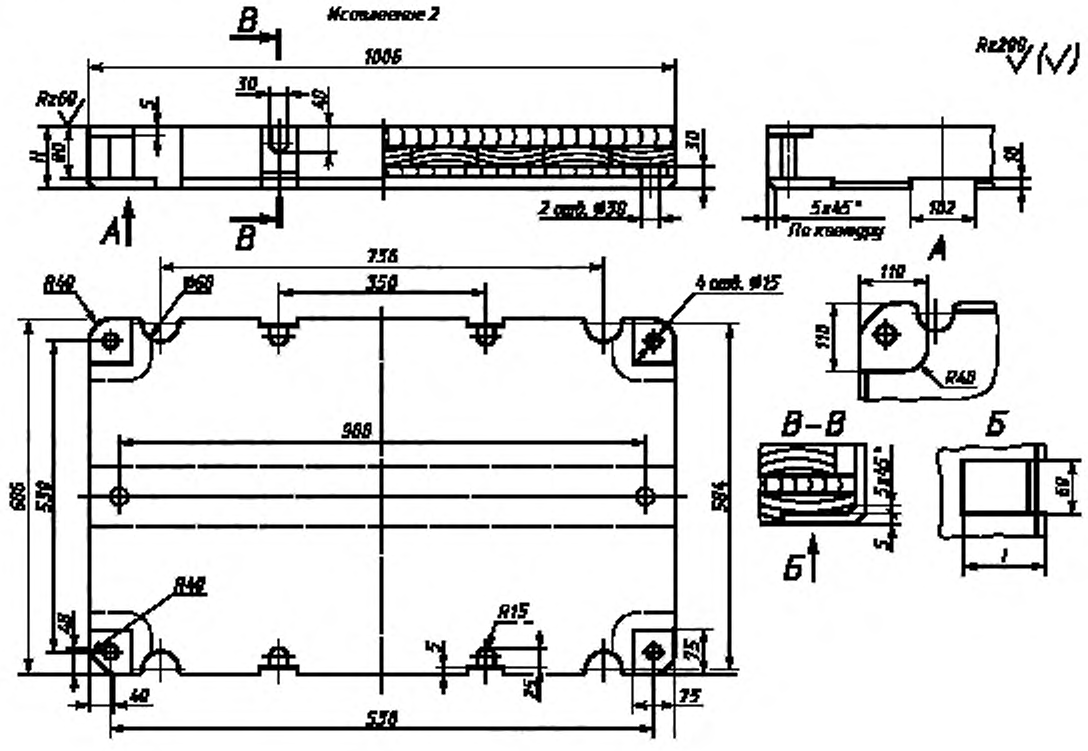
Исполнение 2
1006
Rz60
Rz200
2 отв. ⌀30
5x45°
По контуру
102
756
350
4 отв. ⌀15
R40
⌀60
110
R40
988
606
530
584
R40
R15
40
75
530
В–В
Б
5x45°
60
1

Черт. 3

ИНФОРМАЦИОННЫЕ ДАННЫЕ

1. **РАЗРАБОТАН И ВНЕСЕН Министерством станкостроительной и инструментальной промышленности СССР**

   РАЗРАБОТЧИКИ

   М.Ф. Калинина, руководитель темы; **Л.И. Круглова**

2. **УТВЕРЖДЕН И ВВЕДЕН В ДЕЙСТВИЕ Постановлением Государственного комитета СССР по стандартам от 27.08.74 № 2067**

3. **ВВЕДЕН ВПЕРВЫЕ**

4. **ССЫЛОЧНЫЕ НОРМАТИВНО-ТЕХНИЧЕСКИЕ ДОКУМЕНТЫ**

Обозначение НТД, на который дана ссылка	Номер пункта
ГОСТ 1145—80	1
ГОСТ 20131—80	4
ГОСТ 20173—74	1
ГОСТ 20174—74	1
ГОСТ 20175—74	1

5. **Ограничение срока действия снято Постановлением Госстандарта от 09.02.88 № 515**

6. **ИЗДАНИЕ (ноябрь 2000 г.) с Изменениями № 1, 2, утвержденными в феврале 1982 г., декабре 1987 г. (ИУС 5—82, 3—88)**

Редактор *В.Н. Копысов*
Технический редактор *О.Н. Власова*
Корректор *В.Е. Нестерова*
Компьютерная верстка *Е.Н. Мартемьяновой*

Изд. лиц. № 02354 от 14.07.2000. Сдано в набор 19.10.2000. Подписано в печать 30.11.2000. Усл. печ. л. 0,93.
Уч.-изд. л. 0,45. Тираж 116 экз. С 6381. Зак. 1091.

ИПК Издательство стандартов, 107076, Москва, Колодезный пер., 14.
Набрано в Издательстве на ПЭВМ
Филиал ИПК Издательство стандартов — тип. "Московский печатник", 103062, Москва, Лялин пер., 6.
Плр № 080102

gost.e-ecolog.ru