ГОСТ 17673—81

МЕЖГОСУДАРСТВЕННЫЙ СТАНДАРТ

# БОЛТЫ С УВЕЛИЧЕННОЙ ПОТАЙНОЙ ГОЛОВКОЙ И КВАДРАТНЫМ ПОДГОЛОВКОМ КЛАССА ТОЧНОСТИ С

## КОНСТРУКЦИЯ И РАЗМЕРЫ

Издание официальное

gost.e-ecolog.ru

Группа Г31

М Е Ж Г О С У Д А Р С Т В Е Н Н Ы Й  С Т А Н Д А Р Т

# БОЛТЫ С УВЕЛИЧЕННОЙ ПОТАЙНОЙ ГОЛОВКОЙ И КВАДРАТНЫМ ПОДГОЛОВКОМ КЛАССА ТОЧНОСТИ С

**Конструкция и размеры**

Increased countersunk square shoulder bolts, product grade C. Construction and dimensions

**ГОСТ 17673—81**

**Взамен ГОСТ 17673—72**

МКС 21.060.10
ОКП 12 8200

**Постановлением Государственного комитета СССР по стандартам от 15 января 1981 г. № 2 дата введения установлена**

**01.01.82**

**Ограничение срока действия снято по протоколу № 7—95 Межгосударственного совета по стандартизации, метрологии и сертификации (ИУС 11—95)**

1. Настоящий стандарт распространяется на болты с увеличенной потайной головкой и квадратным подголовком класса точности С с номинальным диаметром резьбы от 5 до 16 мм.

**(Измененная редакция, Изм. № 1).**

2. Конструкция и размеры болтов должны соответствовать указанным на чертеже и в табл. 1 и 2.

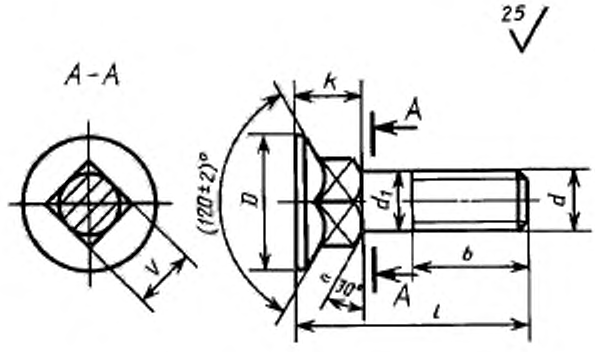


Таблица 1

мм

| | | | | | | | |
|---|---|---|---|---|---|---|---|
| Номинальный диаметр резьбы $d$ | | 5 | 6 | 8 | 10 | 12 | 16 |
| Диаметр головки $D$ | | 11 | 14 | 18 | 23 | 28 | 35 |
| Высота головки и подголовка $k$ (J$_s$ 16) | | 6 | 7 | 9 | 11 | 13 | 16 |
| Размер стороны квадратного подголовка $V$ | | 5 | 6 | 8 | 10 | 12 | 16 |
| Длина резьбы $b$ | Для $l \le 120$ | 16 | 18 | 22 | 26 | 30 | 38 |
| | Для $l > 120$ | — | — | — | — | — | 44 |

**Издание официальное** **Перепечатка воспрещена**

★

*Издание с Изменениями № 1, 2, утвержденными в июне 1986 г., в апреле 1987 г. (ИУС 9—86, 8—87).*

Пример условного обозначения болта с диаметром резьбы $d$ = 12 мм, с крупным шагом резьбы с полем допуска 8 g, длиной $l$ = 60 мм, класса прочности 4.6, с цинковым покрытием, толщиной 6 мкм, нанесенным способом катодного восстановления, хроматированным:

*Болт М12·60.46.016 ГОСТ 17673—81*

3. Резьба — по ГОСТ 24705—2004, шаг резьбы — крупный. Сбег и недорез резьбы — по ГОСТ 27148—86.

Концы болтов — по ГОСТ 12414—94.

**(Измененная редакция, Изм. № 1, 2).**

3а. Допуски и методы контроля размеров и отклонений формы и расположения поверхностей — по ГОСТ 1759.1—82.

По согласованию между изготовителем и потребителем допускается изготовлять болты с полем допуска резьбы 6е.

3б. Дефекты поверхности и методы контроля — по ГОСТ 1759.2—82.

3а, 3б. **(Введены дополнительно, Изм. № 1).**

4. Диаметр гладкой части стержня $d_1$ примерно равен среднему диаметру резьбы или равен номинальному диаметру резьбы.

Таблица 2

мм

| Длина болта $l$ | Номинальный диаметр резьбы $d$ | | | | | |
|---|---|---|---|---|---|---|
| | 5 | 6 | 8 | 10 | 12 | 16 |
| 20 | | — | — | — | — | — |
| 25 | | | | — | — | — |
| 30 | | | | | | — |
| 35 | | | | | | — |
| 40 | | | | | | — |
| 45 | | | | | | |
| 50 | | | | | | |
| 55 | — | | | | | |
| 60 | — | | | | | |
| 65 | — | — | | | | |
| 70 | — | — | | | | |
| 75 | — | — | | | | |
| 80 | — | — | | | | |
| 90 | — | — | — | | | |
| 100 | — | — | — | | | |
| 110 | — | — | — | — | | |
| 120 | — | — | — | — | | |
| 130 | — | — | — | — | — | |
| 140 | — | — | — | — | — | |
| 150 | — | — | — | — | — | |
| 160 | — | — | — | — | — | |
| 170 | — | — | — | — | — | |
| 180 | — | — | — | — | — | |
| 190 | — | — | — | — | — | |
| 200 | — | — | — | — | — | |

Примечания:

1. Болты изготовляют с длинами, заключенными между жирными линиями.
2. Болты в области от верхней жирной линии до пунктирной линии изготовляют с резьбой до подголовка.

5. Технические требования — по ГОСТ 1759.0—87.
Механические свойства болтов должны соответствовать классам прочности 3.6, 4.6 и 5.6 .
6. Теоретическая масса болтов указана в приложении.

*ПРИЛОЖЕНИЕ*
*Справочное*

| Длина болта *l*, мм | Теоретическая масса 1000 шт. болтов, кг, при номинальном диаметре резьбы *d*, мм | | | | | |
|---|---|---|---|---|---|---|
| | 5 | 6 | 8 | 10 | 12 | 16 |
| 20 | 3,562 | — | — | — | — | — |
| 25 | 4,180 | 6,467 | 12,23 | — | — | — |
| 30 | 4,799 | 7,350 | 13,82 | 23,85 | 37,56 | — |
| 35 | 5,418 | 8,232 | 15,41 | 26,36 | 41,20 | — |
| 40 | 6,036 | 9,115 | 17,01 | 28,87 | 44,84 | — |
| 45 | 6,655 | 9,997 | 18,60 | 31,38 | 48,48 | 91,30 |
| 50 | 7,274 | 10,879 | 20,19 | 33,90 | 52,12 | 97,90 |
| 55 | — | 11,761 | 21,78 | 36,41 | 55,75 | 104,50 |
| 60 | — | 12,643 | 23,38 | 38,92 | 59,39 | 111,10 |
| 65 | — | — | 24,98 | 41,43 | 63,03 | 117,80 |
| 70 | — | — | 26,58 | 43,94 | 66,66 | 124,40 |
| 75 | — | — | 28,18 | 46,45 | 70,30 | 131,10 |
| 80 | — | — | 29,78 | 48,96 | 73,94 | 137,80 |
| 90 | — | — | — | 55,98 | 81,22 | 151,10 |
| 100 | — | — | — | 63,00 | 88,49 | 164,40 |
| 110 | — | — | — | — | 95,77 | 177,80 |
| 120 | — | — | — | — | 103,04 | 191,10 |
| 130 | — | — | — | — | — | 204,40 |
| 140 | — | — | — | — | — | 217,70 |
| 150 | — | — | — | — | — | 231,00 |
| 160 | — | — | — | — | — | 244,40 |
| 170 | — | — | — | — | — | 257,70 |
| 180 | — | — | — | — | — | 271,00 |
| 190 | — | — | — | — | — | 284,40 |
| 200 | — | — | — | — | — | 297,70 |

gost.e-ecolog.ru