УДК 621.744.075:006.354

Группа Г21
0320-0300

ГОСУДАРСТВЕННЫЙ СТАНДАРТ СОЮЗА ССР

# ГЛАДИЛКИ ЗАОСТРЕННЫЕ ОТДЕЛОЧНЫЕ

**Конструкция**

Tapered finishing trowels.
Design

ГОСТ
11787—74*

Взамен
ГОСТ 11787—66

ОКП 39 6401

**Утвержден постановлением Государственного комитета стандартов Совета Министров СССР от 29 марта 1974 г. № 734. Срок введения установлен с 01.07.75**

**Проверен в 1985 г.**

Настоящий стандарт распространяется на заостренные отделочные гладилки, применяемые для отделки песчаных литейных форм и стержней.

Требования пп. 1—2.1; 2.3—2.5 настоящего стандарта являются обязательными, другие требования — рекомендуемыми.

**(Измененная редакция, Изм. № 3).**

## I. КОНСТРУКЦИЯ И РАЗМЕРЫ ЗАОСТРЕННЫХ ГЛАДИЛОК

1.1. Конструкция и размеры заостренных гладилок должны соответствовать указанным на черт. 1 и в табл. 1.

1.2. Технические условия — по ГОСТ 11801—74.

**(Измененная редакция, Изм. № 2).**

1.3. Маркировать: обозначение и товарный знак предприятия-изготовителя.

**Издание официальное** **Перепечатка воспрещена**

★

** Переиздание (январь 1997 г.) с Изменениями № 1, 2, 3, утвержденными в августе 1980 г., июне 1985 г., мае 1992 г. (ИУС № 11—80, 9—85, 8—92)*



gost.e-ecolog.ru

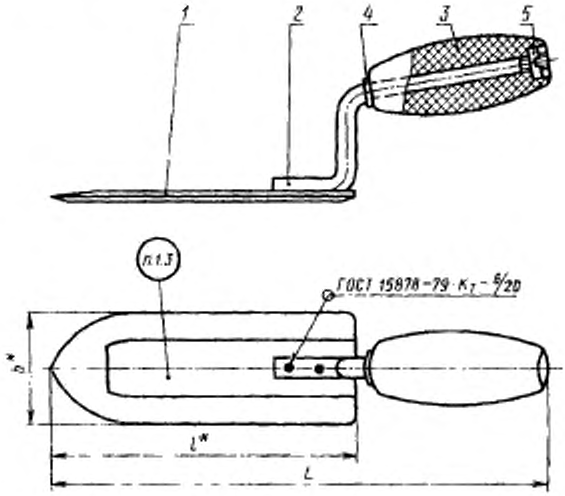


* Размеры для справок.

Черт. 1

Таблица 1

Размеры в мм

| Обозначение гладилок | $l$ | $l$ | $b$ | Масса, кг (для справок) | Поз. 1 Полотно Кол. 1 |
|---|---|---|---|---|---|
| | | | | | Обозначение деталей |
| Г002.297311.007 | 205 | 125 | 32 | 0,12 | Г002.297311.007—01 |
| Г002.297311.008 | 240 | 160 | 40 | 0,19 | Г002.297311.008—01 |

*Продолжение табл. 1*

| Обозначение гладилок | Поз. 4 Шайба ГОСТ 11371-78 Кол. 1 | Поз. 5 Гайка ГОСТ 10657—80 Кол. 1 |
|---|---|---|
| | Обозначение деталей | |
| Г002.297311.007<br>Г002.297311.008 | А.5.02.Ст3сп.05 | М5—6Н.8.01 |

*Продолжение табл. 1*

| Обозначение гладилок | Поз. 2<br>Стойка<br>ГОСТ 11784- 74<br>Кол. 1 | Поз. 3<br>Рукоятка<br>ГОСТ 11784- 74<br>Кол. 1 |
|---|---|---|
| | Обозначение деталей | |
| Г002.297311.007<br>Г002.297311.008 | Г002.297311.007--02 | Г002 297311.007—03 |

Пример условного обозначения заостренной гладилки $l = 125$ мм:

*Гладилка заостренная Г002.297311.007 ГОСТ 11787—74*

**(Измененная редакция, Изм. № 3).**

## 2. КОНСТРУКЦИЯ И РАЗМЕРЫ ПОЛОТНА

2.1. Конструкция и размеры полотна (поз. *1*) должны соответствовать указанным на черт. 2 и в табл. 2.

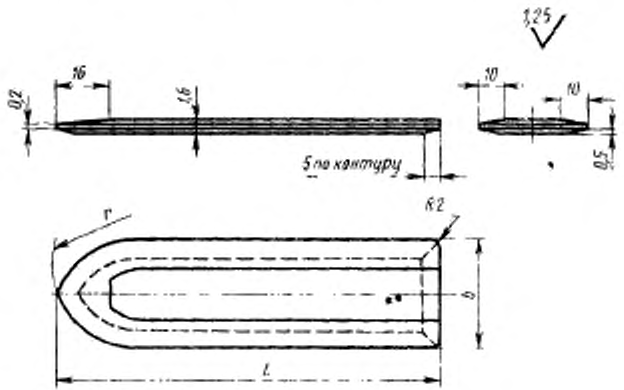


Черт. 2

Таблица 2

Размеры в мм

| Обозначение полотен | $l$ | $b$ | $r$ | Масса, кг, не более (для справок) |
|---|---|---|---|---|
| Г002.297311.007—01 | 125 | 32 | 50 | 0,03 |
| Г002.297311.008—01 | 160 | 40 | 80 | 0,10 |

Пример условного обозначения полотна $l$ = 125 мм:

*Полотно Г002.297311.007—01 ГОСТ 11784—74*

**(Измененная редакция, Изм. № 2, 3).**

2.2. Материал — сталь марки У8 по ГОСТ 1435—90.

2.3. Твердость — 51 ... 57 $HRC_э$.

**(Измененная редакция, Изм. № 2).**

2.4. Покрытие — М30.Нт15.Х.б. по ГОСТ 9.306—85.

**(Измененная редакция, Изм. № 1, 3).**

2.5. Предельные отклонения размеров: валов — по h14, остальных — по $\pm \frac{IT14}{2}$.

**(Измененная редакция, Изм. № 1).**

gost.e-ecolog.ru