УДК 621.746.073-2:006.354 Группа Г21

ГОСУДАРСТВЕННЫЙ СТАНДАРТ СОЮЗА ССР

НИППЕЛЬ ВКЛАДНОЙ ПРЕСС-ФОРМ ДЛЯ ВЫПЛАВЛЯЕМЫХ МОДЕЛЕЙ

Конструкция и размеры

Put-in nipple for wax-pattern dies. Design and dimensions.

ГОСТ 19996—74*

Взамен МН 4330—63

Постановлением Государственного комитета стандартов Совета Министров СССР от 26 июля 1974 г. № 1779 срок введения установлен

с 01.01.1976 г.

Несоблюдение стандарта преследуется по закону

1. Настоящий стандарт распространяется на вкладные ниппели, применяемые в системе охлаждения пресс-форм для выплавляемых моделей.

2. Конструкция и размеры вкладного ниппеля должны соответствовать указанным на черт. 1.

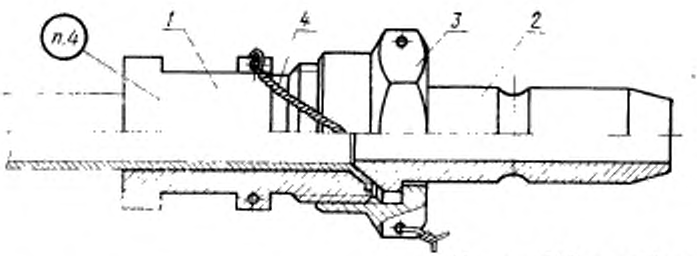

Масса — 0,08 кг, не более

1 – корпус 0473-0981/001 (кол. 1); *2*—ниппель 0473-0981/002 (кол. 1); *3*—гайка накидная 10—022 ГОСТ 16046—70 (кол. 1); *4*—проволока КС08 ГОСТ 792—67.

Черт. 1

Издание официальное Перепечатка воспрещена

★

* *Переиздание апрель 1982 г. с Изменением № 1, утвержденным в мае 1982 г.; Пост. № 1784 от 04.05.82 (ИУС № 8—1982 г.)*

gost.e-ecolog.ru

Условное обозначение вкладного ниппеля:

Ниппель 0473-0981 ГОСТ 19996—74

3. Технические условия — по ГОСТ 19999—74.

2. 3. (Измененная редакция, Изм. № 1).

4. Маркировать: обозначение ниппеля и товарный знак предприятия-изготовителя.

5. Пример установки вкладного ниппеля указан в справочном приложении.

6. Конструкция и размеры корпуса (поз. *1*) должны соответствовать указанным на черт. 2.

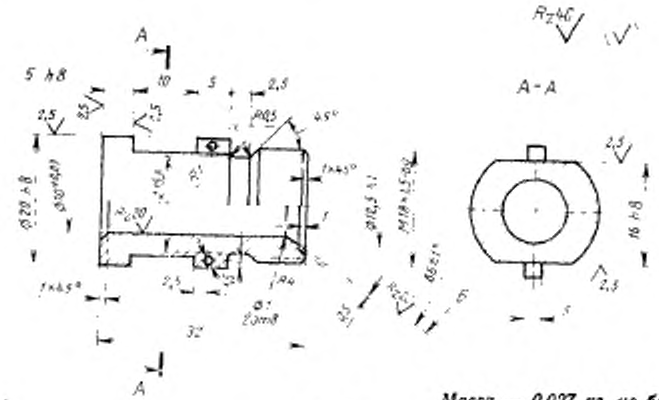

Масса — 0,027 кг, не более

Черт. 2

Условное обозначение корпуса:

Корпус 0473-0981/001 ГОСТ 19996—74

(Измененная редакция, Изм. № 1).

7. Материал — сталь марки 45 по ГОСТ 1050—74.

8. Твердость — HRC 30 ... 35.

9. Неуказанные предельные отклонения размеров: отверстий — $H14$, валов — $h14$, остальных — $\pm\frac{IT14}{2}$.

(Измененная редакция, Изм. № 1).

9а. Резьба — по ГОСТ 9150—81 и ГОСТ 24705—81. Поле допуска — по ГОСТ 16093—81.

(Введен дополнительно, Изм. № 1).

10. Конструкция и размеры ниппеля должны соответствовать указанным на черт. 3.

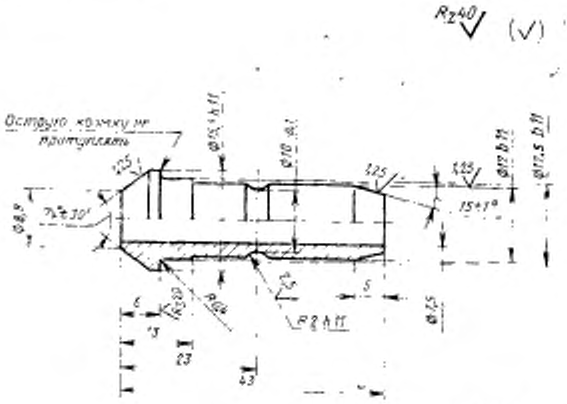

Масса — 0,026 кг, не более

Черт. 3

Условное обозначение ниппеля:

Ниппель 0473-0981/002 ГОСТ 19996—74

(Измененная редакция, Изм. № 1).

11. Материал — сталь марки 35 по ГОСТ 1050—74.

12. Твердость — HRC 28 ... 32.

13. Неуказанные предельные отклонения размеров: отверстий — $H14$, валов — $h14$, остальных — $\pm\frac{IT14}{2}$.

(Измененная редакция, Изм. № 1).

ПРИЛОЖЕНИЕ к ГОСТ 19996—74
Справочное

ПРИМЕР УСТАНОВКИ ВКЛАДНОГО НИППЕЛЯ

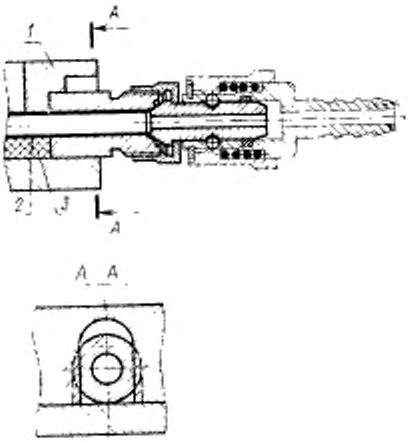

1—обойма; 2—труба медная М2—М10×1 по ГОСТ 617—72; 3—припой марки 41ПОС-40 по ГОСТ 21930—76.

gost.e-ecolog.ru