УДК 621.941.232-229.2 : 006.354

Группа Г27
6500-1070

ГОСУДАРСТВЕННЫЙ СТАНДАРТ СОЮЗА ССР

ДЕРЖАВКИ РАСТОЧНЫЕ ДЛЯ КОСОГО КРЕПЛЕНИЯ РЕЗЦА ВИНТАМИ К ТОКАРНО-РЕВОЛЬВЕРНЫМ СТАНКАМ

Конструкция и размеры

Boring holders for an angled screw fastening of a cutting tool for turret-lathes. Design and dimensions

ГОСТ 19021—73*

Взамен МН 1032—60

Утвержден постановлением Государственного комитета стандартов Совета Министров СССР от 26 июля 1973 г. № 1827. Срок действия установлен

с 01.07. 1974 г.

Проверен в 1979 г. Срок действия продлен

до 01.01. 1991 г.

Несоблюдение стандарта преследуется по закону

Настоящий стандарт распространяется на расточные державки, применяемые в револьверных головках с вертикальной и горизонтальной осью вращения токарно-револьверных станков.

Стандарт соответствует рекомендациям СЭВ по стандартизации РС 2305—69, РС 2308—69 и РС 2928—71.

1. КОНСТРУКЦИЯ И РАЗМЕРЫ ДЕРЖАВОК

1.1. Конструкция и размеры державок должны соответствовать указанным на черт. 1 и в табл. 1.

Издание официальное

Перепечатка воспрещена

★

* *Переиздание (октябрь 1980 г.) с изменением № 1, утвержденным в марте 1980 г. (ИУС 5—80).*

gost.e-ecolog.ru

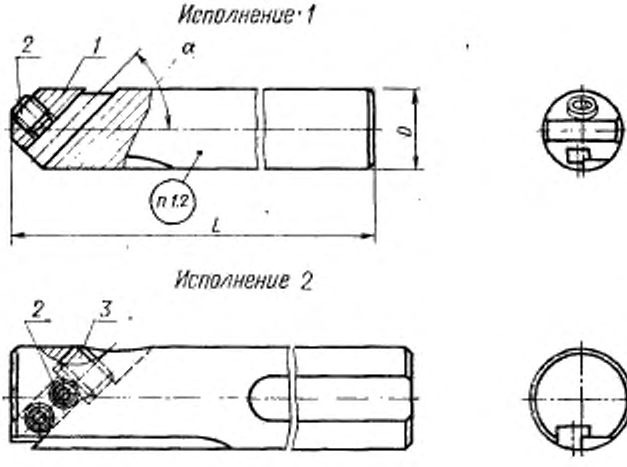

Черт. 1

Таблица 1

Размеры в мм

Обозначение державки	Применяемость	Исполнение	D	L	α	Сечение резца	Масса, кг ≈	Поз. 1. Корпус	Поз. 2. Винт ГОСТ 13896—68	Поз. 3. Винт ГОСТ 13897—68
								Обозначение детали		
6500-1071		1	15*	140	45°	6×6	0,180	6500-1071/001	6000-0351	—
6500-1072			16				0,200	6500-1072/001		
6500-1073			20	180		8×8	0,410	6500-1073/001	6000-0358	
6500-1074		2	25	250			0,940	6500-1074/001	6000-0351	6000-0453
6500-1075			30*	180		10×10	0,950	6500-1075/001	6000-0358	6000-0454
6500-1076				220			1,070	6500-1076/001		
6500-1077			32	280			1,710	6500-1077/001		
6500-1078			38*	220		12×12	1,890	6500-1078/001	6000-0365	6000-0561
6500-1079				280			2,420	6500-1079/001		
6500-1081			40	220			2,095	6500-1081/001		
6500-1082				320			3,075	6500-1082/001		
6500-1083			45*	280			3,390	6500-1083/001	6000-0367	
6500-1084				360			4,390	6500-1084/001		

Продолжение табл. 1

Размеры в мм

Обозначение державки	Применяемость	Исполнение	D	L	α	Сечение резца	Масса, кг ≈	Поз. 1. Корпус	Поз. 2. Винт ГОСТ 13896—68	Поз. 3. Винт ГОСТ 13897—68
								Обозначение детали		
6500-1085		2	50	280	45°	16×16	4,110	6500-1085/001	6000-0522	6000-0563
6500-1086				360			5,340	6500-1086/001		
6500-1087				280	60°		4,110	6500-1087/001		
6500-1088				360			5,340	6500-1088/001		
6500-1089			55*	280			4,960	6500-1089/001	6000-0523	
6500-1091				400			6,450	6500-1091/001		
6500-1092			63	320		20×20	7,400	6500-1092/001	6000-0530	6000-0564
6500-1093				400			9,360	6500-1093/001		
6500-1094			80			25×25	15,000	6500-1094/001	6000-0531	6000-0565

* Для оснащения станков, выпущенных до 1 января 1972 г.

Пример условного обозначения державки исполнения *1*, размерами $D=16$ мм, $L=140$ мм:

Державка 6500-1072 ГОСТ 19021—73

1.2. Маркировать: обозначение и товарный знак предприятия-изготовителя.

2. КОНСТРУКЦИЯ И РАЗМЕРЫ КОРПУСОВ (деталь *1*)

2.1. Конструкция и размеры корпусов должны соответствовать указанным на черт. 2 и в табл. 2.

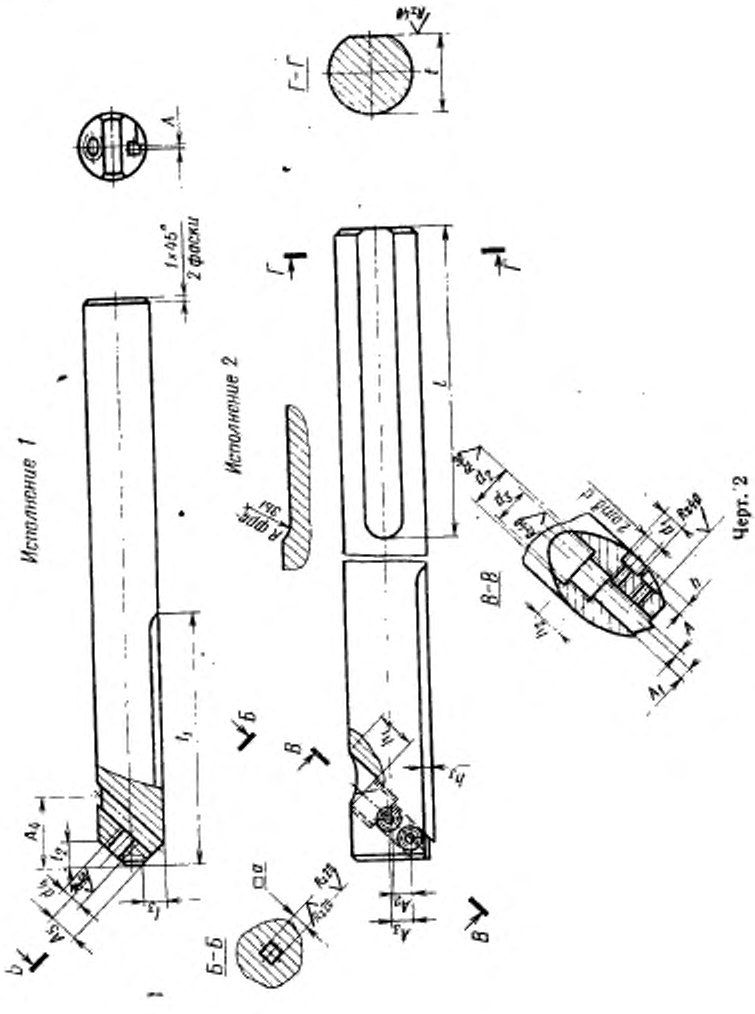

Черт. 2

Таблица 2

Размеры в мм

Обозначение корпуса	Исполнение	a	A	A_1	A_2	A_3	A_4	A_5	d	d_1	d_2	d_3	d_4	l	l_1	l_2	l_3	h	h_1	h_2	h_3	t	Масса, кг
6500-1071/001	1	6	1	3,0	—	—	17	6	—	—	—	—	M6	—	80	5	7	—	—	—	—	—	0,170
6500-1072/001							18																0,200
6500-1073/001							22	8					M8		120	7	9						0,400
6500-1074/001	2	8	2	4,0	4,5	6,0	25	—	M6	7	14	M12×1,25	—	80	150	—	—	3	13	12	3	24,0	0,920
6500-1075/001		10	3	5,0	6,5	7,5	33		M8	9	16	M14×1,5			90			4	15	14		29,0	0,940
6500-1076/001															120								1,060
6500-1077/001					7,5	8,5								100	160							31,0	1,700
6500-1078/001		12		6,0	9,0	11,0	40		M10	12	18	M16×1,5		80	120			5	17	20		36,5	1,860
6500-1079/001														100	160								2,400
6500-1081/001														80	120							38,5	2,070
6500-1082/001														120	180								3,050
6500-1083/001						13,0	45							100	160						5	43,5	3,360
6500-1084/001														120	200								4,360

Продолжение табл 2

Размеры в мм

Обозначение корпуса	Исполнение	a	A	A_1	A_2	A_3	A_4	A_5	d	d_1	d_2	d_3	d_4	l	l_1	l_2	l_3	h	h_1	h_2	h_3	t	Масса, кг ≈
6500-1085/001	2	16	5	8,0	11,0	14,0	50	—	M12	14	24	M22×1,5	—	100	160	—	—	7	20	22	5	48,5	4,070
6500-1086/001							—							120	200				—	—			5,300
6500-1087/001							31							100	160				13	18	—	—	4,070
6500-1088/001							—							120	200								5,300
6500-1089/001							35							100	160						8	53,5	4,920
6500-1091/001							—							150	200								6,400
6500-1092/001		20	6	10,0		17,0	38		M16	18	30	M27×2		120	180			8	17	22		61,5	7,300
6500-1093/001														150	200				—	—			9,260
6500-1094/001		25	7	12,5	16,0	21,0	48				35	M33×2						10	20	25	10	78,0	14,860

Пример условного обозначения корпуса исполнения *1*, с размерами державки $D = 16$ мм, $L = 140$ мм:

Корпус 6500-1072/001 ГОСТ 19021—73

(Измененная редакция, Изм. № 1).

2.2. Материал — сталь марки 45 по ГОСТ 1050—74.

2.3. Резьба — по СТ СЭВ 182—75. Поле допуска резьбы — 7*H* по ГОСТ 16093—70.

2.4. Фаски под резьбу — по ГОСТ 10549—63.

2.5. Остальные технические требования — по ГОСТ 17166—71.

Изменение № 2 ГОСТ 19021—73 Державки расточные для косого крепления резца винтами к токарно-револьверным станкам. Конструкция и размеры

Утверждено и введено в действие Постановлением Государственного комитета СССР по управлению качеством продукции и стандартам от 27.02.90 № 287

Дата введения 01.09.90

Под наименованием стандарта проставить код: ОКП 39 2851.

Пункт 1.2 изложить в новой редакции. «1.2. Маркировать: обозначение державки и обозначение стандарта».

Пункт 2.3. Заменить обозначение: 7Н на 6Н.

(ИУС № 5 1990 г.)

gost.e-ecolog.ru