ГОСТ 16891—71

МЕЖГОСУДАРСТВЕННЫЙ СТАНДАРТ

# КОНДУКТОРЫ СКАЛЬЧАТЫЕ ПОРТАЛЬНЫЕ С КОНУСНЫМ ЗАЖИМОМ

## КОНСТРУКЦИЯ

Издание официальное

БЗ 2—99

ИПК ИЗДАТЕЛЬСТВО СТАНДАРТОВ
Москва

gost.e-ecolog.ru

УДК 621.952.077:006.354

Группа Г27
7300-0240

М Е Ж Г О С У Д А Р С Т В Е Н Н Ы Й  С Т А Н Д А Р Т

# КОНДУКТОРЫ СКАЛЬЧАТЫЕ ПОРТАЛЬНЫЕ С КОНУСНЫМ ЗАЖИМОМ

**Конструкция**

ГОСТ
16891—71

Portal rack-and-pinion-operated jigs with tapered clamp.
Design

**Постановлением Государственного комитета стандартов Совета Министров СССР от 13 апреля 1971 г. № 729 срок введения установлен**

**с 01.07.72**

1. Настоящий стандарт распространяется на скальчатые портальные кондукторы с конусным зажимом, предназначенные для закрепления деталей при механической обработке отверстий на сверлильных станках.

2. Конструкция и основные размеры кондукторов должны соответствовать указанным на чертеже и в таблице.

**Издание официальное**

**Перепечатка воспрещена**

★

© ИПК Издательство стандартов, 1999
Переиздание с Изменениями

*Исполнение 1*

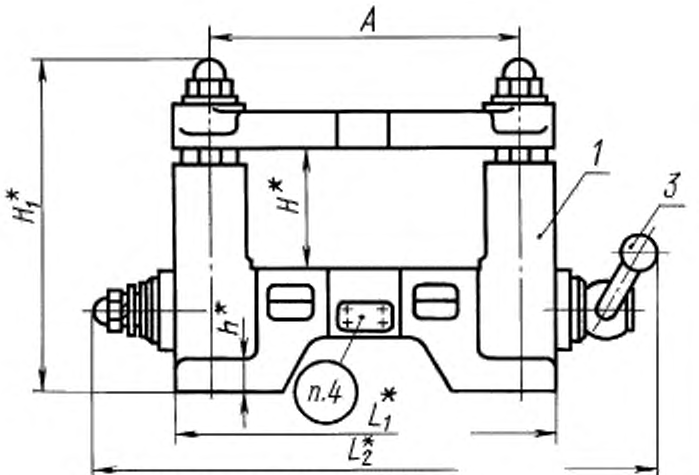


*Плита поз. 2 не показана*

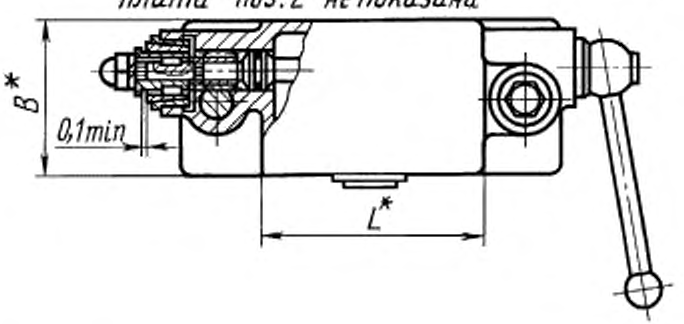


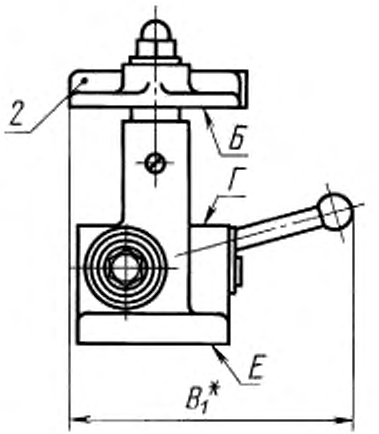


*Исполнение 2*

**Вид сверху**

*Плита поз. 2 не показана*

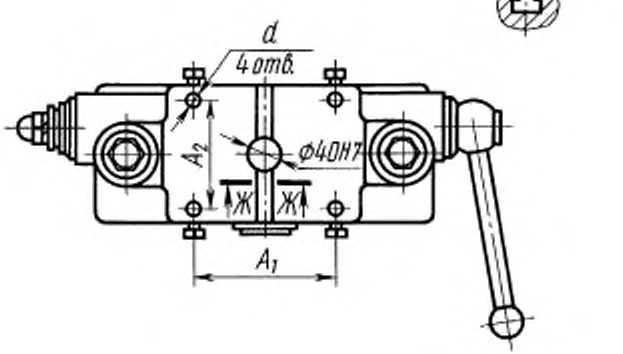


Ж–Ж




* Размеры для справок.

*1* — корпус; *2* — плита по ГОСТ 16893; *3* — рукоятка

Размеры, мм

| Обозначения кондукторов | Плиты по ГОСТ 16893 | Применяемость | Исполнение | $A$ (пред. откл. ±0,01) | $A_1$ | $A_2$ | $B$ | $L$ | $H$ | | $d$ (поле допуска $H7$) | $B_1$ | $L_1$ | $L_2$ | $H_1$ | | $h$ | Усилие зажима, Н | Масса, кг ≈ |
|---|---|---|---|---|---|---|---|---|---|---|---|---|---|---|---|---|---|---|---|
| | | | | | Пред. откл. ±0,02 | | | | min | max | | | | | min | max | | | |
| 7300-0241 | 7030-1211 | | *1* | 250 | — | — | 140 | 180 | 80 | 120 | — | 305 | 310 | 520 | 265 | 305 | 20 | 450 | 32 |
| 7300-0242 | 7030-1221 | | *2* | | 125 | 110 | | | | | 10 | | | | | | | | |
| 7300-0243 | 7030-1212 | | *1* | 320 | — | — | 160 | 240 | 120 | 180 | — | 315 | 390 | 575 | 340 | 400 | 30 | | 40 |
| 7300-0244 | 7030-1222 | | *2* | | 160 | 125 | | | | | 12 | | | | | | | | |
| 7300-0245 | 7030-1213 | | *1* | 400 | — | — | 220 | 320 | | 200 | — | 470 | 470 | 680 | 360 | 440 | | 685 | 65 |
| 7300-0246 | 7030-1223 | | *2* | | 210 | 180 | | | | | 16 | | | | | | | | |

Примечания:

1. Кондукторы исполнения *1* комплектуются плитами типа А, исполнения *1*; исполнения *2* — плитами типа Б, исполнения *1*. Комплектование другими плитами оговаривается при заказе.
2. Дополнительная комплектация кондукторов принадлежностями по ГОСТ 16896—ГОСТ 16901 оговаривается при заказе.

Пример условного обозначения кондуктора исполнения *1*, размером $A$ = 250 мм:

*Кондуктор 7300-0241 ГОСТ 16891—71*

3. Допуски параллельности поверхности Г относительно поверхности Е — 0,02 мм на длине 100 мм, поверхности Б относительно поверхности Е — 0,02 мм на длине 100 мм на любой высоте расположения плиты.

4. Маркировать обозначения кондуктора и настоящего стандарта.

2—4. **(Измененная редакция, Изм. № 2).**

5, 6. **(Исключены, Изм. № 2).**

## ИНФОРМАЦИОННЫЕ ДАННЫЕ

1. **РАЗРАБОТАН И ВНЕСЕН Министерством станкостроительной и инструментальной промышленности СССР**

   **РАЗРАБОТЧИКИ**

   **А.З. Старосельский** (руководитель темы), **В.В. Андреев, В.Г. Карасева, В.Д. Поляков, Л.Б. Смирнов, Т.А. Шестакова**

2. **УТВЕРЖДЕН И ВВЕДЕН В ДЕЙСТВИЕ Постановлением Государственного комитета стандартов Совета Министров СССР от 13.04.71 № 729**

3. **ВЗАМЕН МН 3232—62, МН 3233—62**

4. **ССЫЛОЧНЫЕ НОРМАТИВНО-ТЕХНИЧЕСКИЕ ДОКУМЕНТЫ**

| Обозначение НТД, на который дана ссылка | Номер пункта |
|---|---|
| ГОСТ 16893—71 | 2 |
| ГОСТ 16896—71 | 2 |
| ГОСТ 16897—71 | 2 |
| ГОСТ 16898—71 | 2 |
| ГОСТ 16899—71 | 2 |
| ГОСТ 16900—71 | 2 |
| ГОСТ 16901—71 | 2 |

5. **Ограничение срока действия снято Постановлением Госстандарта СССР от 21.02.89 № 278**

6. **ПЕРЕИЗДАНИЕ (сентябрь 1999 г.) с Изменениями № 1, 2, утвержденными в июне 1980 г., феврале 1989 г.(ИУС 8—80, 5—89)**

Редактор *М.И. Максимова*
Технический редактор *В.Н. Прусакова*
Корректор *Л.Я. Митрофанова*
Компьютерная верстка *Е.Н. Мартемьяновой*

Изд. лиц. № 021007 от 10.08.95. Сдано в набор 09.09.99. Подписано в печать 15.10.99. Усл. печ. л. 0,93. Уч.-изд. л. 0,37.
Тираж 137 экз. С3813. Зак. 871.

ИПК Издательство стандартов, 107076, Москва, Колодезный пер., 14.
Набрано в Издательстве на ПЭВМ
Филиал ИПК Издательство стандартов — тип. "Московский печатник", Москва, Лялин пер., 6.
Плр № 080102

gost.e-ecolog.ru