УДК 621.941.232-229.25:006.354

Группа Г27
6117-0710

ГОСУДАРСТВЕННЫЙ СТАНДАРТ СОЮЗА ССР

ВТУЛКИ ЗАЖИМНЫЕ ЦИЛИНДРИЧЕСКИЕ К ТОКАРНО-РЕВОЛЬВЕРНЫМ СТАНКАМ

Конструкция и размеры

Turret lathe with cylindrical collets. Design and dimensions

ГОСТ 17179—71*

Взамен МН 1008—60

Постановлением Государственного комитета стандартов Совета Министров СССР от 10 сентября 1971 г. № 1572 срок введения установлен с 01.01 1973 г.

Проверен в 1981 г.

Несоблюдение стандарта преследуется по закону

1. Настоящий стандарт соответствует рекомендации СЭВ по стандартизации РС 2308—69.

2. Конструкция и размеры втулок должны соответствовать указанным на чертеже и в таблице.

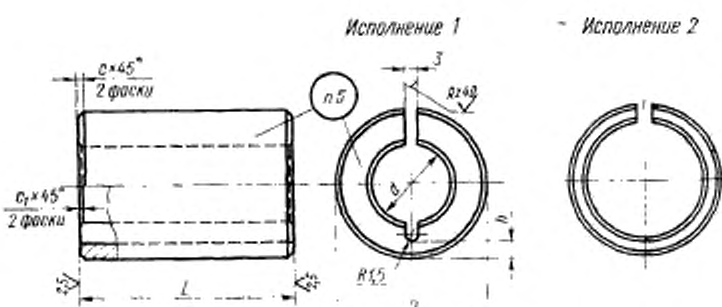

Издание официальное **Перепечатка воспрещена**

★

* *Переиздание декабрь 1981 г. с Изменением № 1, утвержденным в марте 1981 г. (ИУС № 5 — 1981 г.)*

gost.e-ecolog.ru

Размеры в мм

Обозначение втулок	Применяемость	Исполнение	D	d	L	h	e	c_1	Масса, кг ≈
6117-0711		1	20	8	55	2,5	1,0	1,0	0,10
6117-0712				10					0,09
6117-0713		2		(15)		—	0,6	0,6	0,05
6117-0714				16					0,04
6117-0715		1	30	(15)		3,0	1,0	1,0	0,21
6117-0716				16					0,20
6117-0717				20					0,16
6117-0718			32	(15)					0,26
6117-0719				16					0,25
6117-0720				20					0,20
6117-0721			38*	(15)		4,0			0,39
6117-0722				16					0,38
6117-0723				20					0,32
6117-0724				25					0,26
6117-0725		2		30		—			0,18
6117-0726					75				0,24
6117-0727		1	40	(15)	55	4,0	1,6	1,0	0,45
6117-0728				16					0,44
6117-0729				20					0,38
6117-0730				25					0,31
6117-0731		2		30		—	1,0		0,23
6117-0732				32					0,19
6117-0733				30	75				0,31
6117-0734				32					0,26
6117-0735		1	50	20	55	4,0	2,0		0,68
6117-0736				25					0,61
6117-0737				30					0,52
6117-0738				32					0,48
6117-0739				30	75				0,71
6117-0740				32					0,65
6117-0741		2		40		—	1,0		0,40
6117-0742					85				0,46

* Для оснащения станков, выпущенных до 1 января 1972 г.

Примечание. Размеры, заключенные в скобки, по возможности не применять.

Пример условного обозначения втулки диаметрами $D=20$ мм, $d=8$ мм и длиной $L=55$ мм:

Втулка 6117-0711 ГОСТ 17179—71

(Измененная редакция, Изм. № 1).

3. Материал — сталь марки У7 по ГОСТ 1435—74.

4. Остальные технические требования — по ГОСТ 17166—71.

5. Маркировать: обозначение втулки и товарный знак предприятия-изготовителя.

На втулках исполнения *2* маркировку наносить на наружной цилиндрической поверхности.

gost.e-ecolog.ru