УДК 621.744.33[083.74]

Группа Г44
0275-0080

ГОСУДАРСТВЕННЫЙ СТАНДАРТ СОЮЗА ССР

ОПОКИ ЛИТЕЙНЫЕ СВАРНЫЕ ИЗ ЛИТЫХ СТАЛЬНЫХ ЭЛЕМЕНТОВ ПРЯМОУГОЛЬНЫЕ РАЗМЕРАМИ В СВЕТУ: ДЛИНОЙ от 900 до 1200 мм, ШИРИНОЙ 700, 800 мм, ВЫСОТОЙ от 150 до 400 мм

Конструкция и размеры

Rectangular weld moulding boxes of cast steel elements having inside dimensions: length from 900 to 1200 mm, width 700; 800 mm, height from 150 to 400 mm. Construction and dimansions

ГОСТ 17130—71

Взамен
МН 1273—60
в части опок *Н* до 400 мм

Постановлением Государственного комитета стандартов Совета Министров СССР от 17/VIII 1971 г. № 1436 срок введения установлен

с 1/I 1973 г.

Несоблюдение стандарта преследуется по закону

1. Настоящий стандарт распространяется на литейные прямоугольные сварные опоки из литых стальных элементов, предназначенные для изготовления песчаных литейных форм при машинной и ручной формовке.

Стандарт не распространяется на опоки, применяемые при формовке методом прессования под высоким удельным давлением.

2. Конструкция и размеры опок должны соответствовать указанным на черт. 1 и в табл. 1, 2.

Издание официальное

Перепечатка воспрещена

gost.e-ecolog.ru

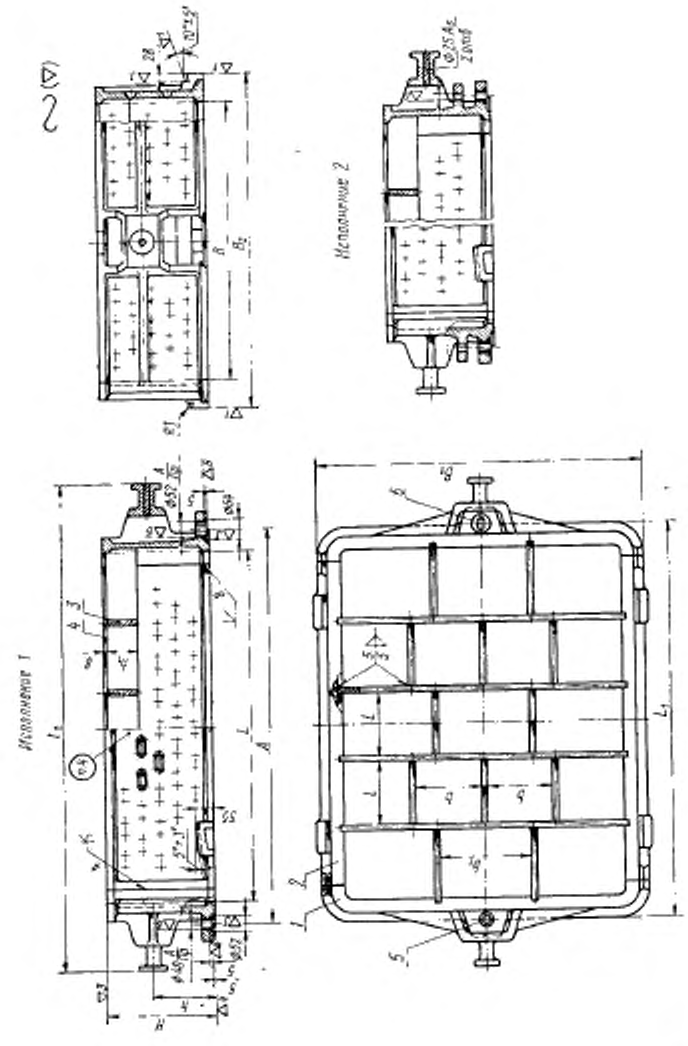

Черт. 1

Таблица 1

Размеры в мм

Обозначение опок исполнения		Применяемость опок исполнения		L	B	H (пред. откл. ±1,5)	A (пред. откл. ±0,5)	L_1	L_2	B_1	B_2	l	b	b_1	h	h_1	Масса, кг
1	2	1	2														
0275-0081	0275-0082			900	700	150	1020	1020	1270	820	850	178	175	235	80	50	111,3
0275-0083	0275 0084					200									120	70	130,0
0275-0085	0275-0086					250									150		140,2
0275-0087	0275-0088					300									180	100	161,3
0275-0089	0275-0090					350									210		172,8
0275-0091	0275-0092					400									240	120	190,0
0275-0093	0275-0094			1000		150	1120	1120	1370			198			80	50	119,3
0275-0095	0275-0096					200									120	70	135,3
0275-0097	0275-0098					250									150		147,7
0275-0099	0275-0100					300									180	100	168,4
0275-0101	0275-0102					350									210		180,4
0275-0103	0275-0104					400									240	120	198,7
0275-0105	0275-0106				800	150				920	950		200	270	80	50	122,0
0275-0107	0275-0108					200									120	70	142,0
0275-0109	0275-0110					250									150		155,0
0275-0111	0275-0112					300									180	100	177,2

Продолжение

Размеры в мм

Обозначение опок исполнения		Применяемость опок исполнения		L	B	H (пред. откл. ±1,5)	A (пред. откл. ±0,5)	L_1	L_2	B_1	B_2	l	b	b_1	h	h_1	Масса, кг
1	*2*	*1*	*2*														
0275-0113	0275-0114			1000	800	350	1120	1120	1370	920	950	198	200	270	210	100	190,2
0275-0115	0275-0116					400									240	120	209,7
0275-0117	0275-0118			1100		200	1220	1220	1470			218			120	70	147,8
0275-0119	0275-0120					250									150		158,2
0275-0121	0275-0122					300									180	100	186,3
0275-0123	0275-0124					350									210		201,8
0275-0125	0275-0126					400									240	120	229,3
0275-0127	0275-0128			1200		200	1320	1320	1570			238			120	70	154,0
0275-0129	0275-0130					250									150		167,8
0275-0131	0275-0132					300									180	100	192,5
0275-0133	0275-0134					350									210		206,7
0275-0135	0275-0136					400									240	120	228,5

Таблица 2

Обозначение опок исполнения		Обозначение деталей						
		Дет. 1. Стенка торцовая (2 шт.) исполнения		Дет. 2. Стенка боковая (2 шт.)	Дет. 3. Ребро крестовины (4 шт.)	Дет. 4. Ребро крестовины (12 шт.)	Дет. 5. Втулка центрирующая по ГОСТ 15019—69 (1 шт.)	Дет. 6. Втулка направляющая по ГОСТ 15019—69 (1 шт.)
1	2	1	2					
0275-0081	0275-0082	0275-0081/001	0275-0082/001	0275-0081/002	0275-0081/003	0275-0081/004	0290-1053	0290-1353
0275-0083	0275-0084	0275-0083/001	0275-0084/001	0275-0083/002	0275-0083/003	0275-0083/004		
0275-0085	0275-0086	0275-0085/001	0275-0086/001	0275-0085/002				
0275-0087	0275-0088	0275-0087/001	0275-0088/001	0275-0087/002	0275-0087/003	0275-0087/004		
0275-0089	0275-0090	0275-0089/001	0275-0090/001	0275-0089/002				
0275-0091	0275-0092	0275-0091/001	0275-0092/001	0275-0091/002	0275-0091/003	0275-0091/004		
0275-0093	0275-0094	0275-0081/001	0275-0082/001	0275-0093/002	0275-0081/003	0275-0093/004		
0275-0095	0275-0096	0275-0083/001	0275-0084/001	0275-0096/002	0275-0083/003	0275-0095/004		
0275-0097	0275-0098	0275-0085/001	0275-0085/001	0275-0097/002				
0275-0099	0275-0100	0275-0087/001	0275-0088/001	0275-0099/002	0275-0087/003	0275-0099/004		
0275-0101	0275-0102	0275-0089/001	0275-0090/001	0275-0101/002				
0275-0103	0275-0104	0275-0091/001	0275-0092/001	0275-0103/002	0275-0091/003	0275-0103/004		
0275-0105	0275-0106	0275-0105/001	0275-0106/001	0275-0093/002	0275-0105/003	0275-0093/004		
0275-0107	0275-0108	0275-0107/001	0275-0108/001	0275-0095/002	0275-0107/003	0275-0095/004		
0275-0109	0275-0110	0275-0109/001	0275-0110/001	0275-0097/002				

Продолжение

Обозначение опок исполнения		Обозначение деталей						
		Дет. 1. Стенка торцовая (2 шт.) исполнения		Дет. 2. Стенка боковая (2 шт.)	Дет. 3. Ребро крестовины (4 шт.)	Дет. 4. Ребро крестовины (12 шт.)	Дет. 5. Втулка центрирующая по ГОСТ 15019—69 (1 шт.)	Дет. 6. Втулка направляющая по ГОСТ 15019—69 (1 шт.)
1	2	1	2					
0275-0111	0275-0112	0275-0111/001	0275-0112/001	0275-0099/002	0275-0111/003	0275-0099/004	0290-1053	0290-1353
0275-0113	0275-0114	0275-0113/001	0275-0114/001	0275-0101/002				
0275-0115	0275-0116	0275-0115/001	0275-0116/001	0275-0103/002	0275-0115/003	0275-0103/004		
0275-0117	0275-0118	0275-0107/001	0275-0108/001	0275-0117/002	0275-0107/003	0275-0117/004		
0275-0119	0275-0120	0275-0109/001	0275-0110/001	0275-0119/002				
0275-0121	0275-0122	0275-0111/001	0275-0112/001	0275-0121/002	0275-0111/003	0275-0121/004		
0275-0123	0275-0124	0275-0113/001	0275-0114/001	0275-0123/002				
0275-0125	0275-0126	0275-0115/001	0275-0116/001	0275-0125/002	0275-0115/003	0275-0125/004		
0275-0127	0275-0128	0275-0107/001	0275-0108/001	0275-0127/002	0275-0107/003	0275-0127/004		
0275-0129	0275-0130	0275-0109/001	0275-0110/001	0275-0129/002				
0275-0131	0275-0132	0275-0111/001	0275-0112/001	0275-0131/002	0275-0111/003	0275-0131/004		
0275-0133	0275-0134	0275-0113/001	0275-0114/001	0275-0133/002				
0275-0135	0275-0136	0275-0115/001	0275-0116/001	0275-0135/002	0275-0115/003	0275-0135/004		

Пример условного обозначения опоки $L=1000$ мм, $B=800$ мм, $H=300$ мм, исполнения *1*:

Опока 0275-0111 ГОСТ 17130—70

3. По требованию заказчика допускается применять направляющую втулку 0290-1253 по ГОСТ 15019—69.

4. Маркировать на обеих боковых стенках размеры опоки в свету и по высоте, обозначение и товарный знак предприятия-изготовителя.

5. Конструкция и размеры отливки торцовой стенки (деталь *1*) должны соответствовать указанным на черт. 2 и в табл. 3.

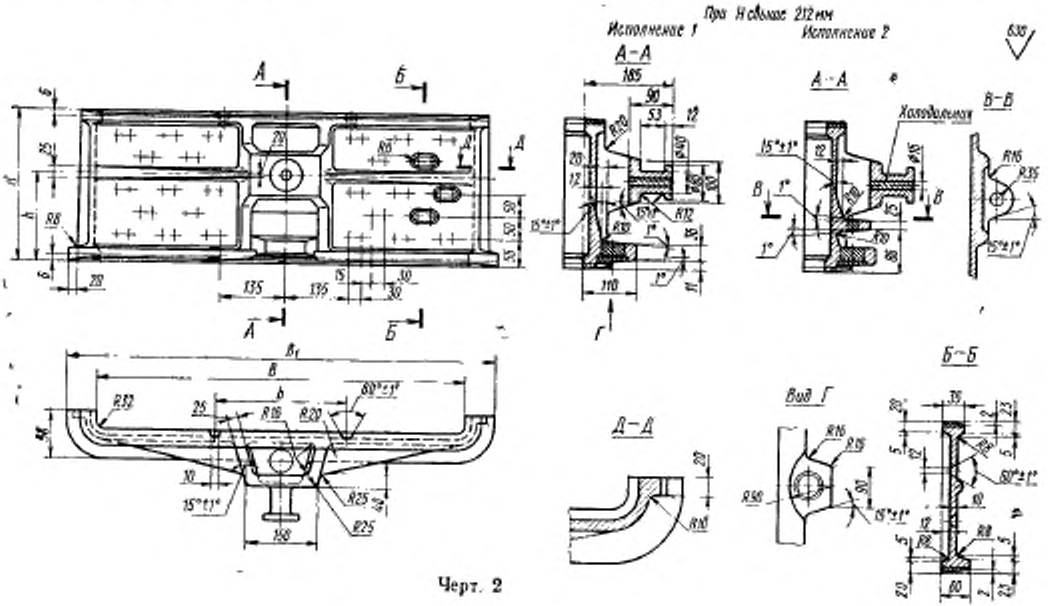

Черт. 2

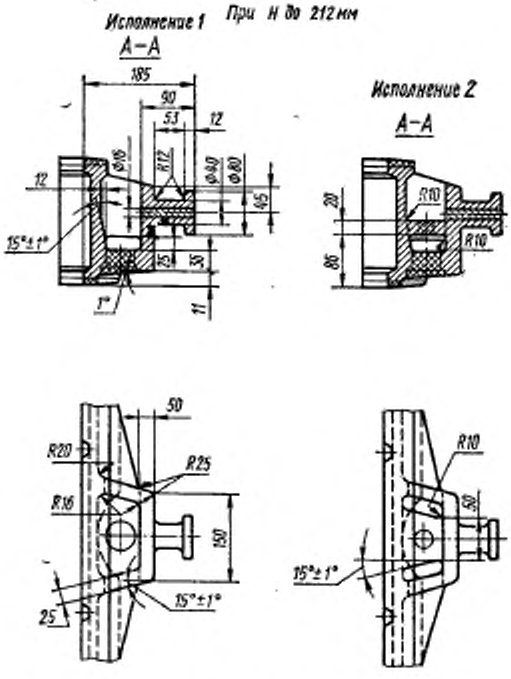

Черт. 2 (*продолжение*)

Таблица 3

Размеры в мм

Обозначение опок исполнения		B	H	B_1	h	b	Количество рядов вентиляционных отверстий	Масса, кг
1	*2*							
0275-0081/001	0275-0082/001	700	162	820	86	243	2	32,9
0275-0083/001	0275-0084/001		212		126		3	35,8
0275-0085/001	0275-0086/001		262		156		4	38,9
0275-0087/001	0275-0088/001		312		186		5	41,5
0275-0089/001	0275-0090/001		362		216		6	44,5
0275-0091/001	0275-0092/001		412		246		7	47,4
0275-0105/001	0275-0106/001	800	162	920	86	278	2	35,5
0275-0107/001	0275-0108/001		212		126		3	38,6
0275-0109/001	0275-0110/001		262		156		4	41,9
0275-0111/001	0275-0112/001		312		186		5	45,0
0275-0113/001	0275-0114/001		362		216		6	48,4
0275-0115/001	0275-0116/001		412		246		7	51,8

Пример условного обозначения торцовой стенки B=800 мм, H=312 мм, исполнения *1*:

Стенка 0275-0111/001 ГОСТ 17130—71

6. Конструкция и размеры отливки боковой стенки (деталь *2*) должны соответствовать указанным на черт. 3 и в табл. 4.

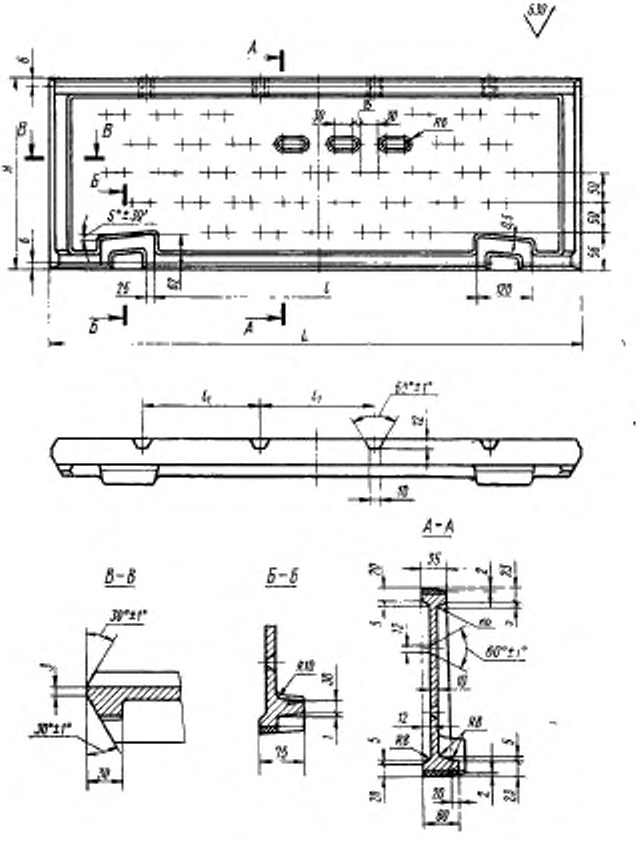

Черт. 3

Таблица 4

Размеры в мм

Обозначение стенок	L	H	l	l_1	Количество рядов вентиляционных отверстий	Масса, кг
0275-0081/002	820	162	520	186	2	21,7
0275-0083/002		212			3	24,4
0275-0085/002		262			4	26,4
0275-0087/002		312			5	29,8
0275-0089/002		362			6	32,6
0275-0091/002		412			7	35,0
0275-0093/002	920	162		206	2	24,0
0275-0095/002		212			3	27,0
0275-0097/002		262			4	30,1
0275-0099/002		312			5	33,2
0275-0101/002		362			6	36,2
0275-0103/002		412			7	39,0
0275-0117/002	1020	212	620	226	3	29,8
0275-0119/002		262			4	31,7
0275-0121/002		312			5	35,4
0275-0123/002		362			6	39,8
0275-0125/002		412			7	43,2
0275-0127/002	1120	212	720	246	3	32,7
0275-0129/002		262			4	36,3
0275-0131/002		312			5	40,0
0275-0133/002		362			6	43,7
0275-0135/002		412			7	47,3

Пример условного обозначения боковой стенки L=920 мм, H=312 мм:

Стенка 0275-0099/002 ГОСТ 17130—71

7. Конструкция и размеры ребра крестовины (деталь *3*) должны соответствовать указанным на черт. 4 и в табл. 5.

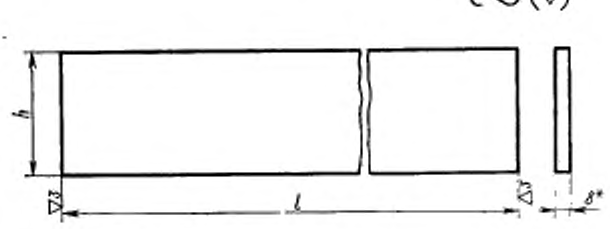

* Размер для справок.

Черт. 4

Таблица 5

Размеры в мм

Обозначение ребер	*l*	*h*	Масса, кг
0275-0081/003	718	50	2,26
0275-0083/003		70	3,25
0275-0087/003		100	4,53
0275-0091/003		120	5,50
0275-0105/003	818	50	2,53
0275-0107/003		70	3,62
0275-0111/003		100	5,07
0275-0115/003		120	6,15

Пример условного обозначения ребра крестовины l=718 мм, h=100 мм:

Ребро 0275-0087/003 ГОСТ 17130—71

8. Конструкция и размеры ребра крестовины (деталь *4*) должны соответствовать указанным на черт. 5 и в табл. 6.

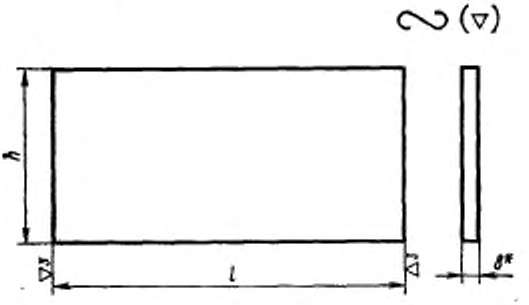

* Размер для справок.

Черт. 5

Таблица 6

Размеры в мм

Обозначение ребер	*l*	*h*	Масса, кг
0275-0081/004	175	50	0,54
0275-0083/004		70	0,75
0275-0087/004		100	1,08
0275-0091/004		120	1,30
0275-0093/004	195	50	0,60
0275-0095/004		70	0,85
0275-0099/004		100	1,20
0275-0103/004		120	1,45
0275-0117/004	215	70	0,93
0275-0121/004		100	1,33
0275-0125/004		120	1,60
0275-0127/004	235	70	1,02
0275-0131/004		100	1,46
0275-0135/004		120	1,75

Пример условного обозначения ребра крестовины $l=195$ мм, $h=100$ мм:

Ребро 0275-0099/004 ГОСТ 17130—71

9. Материал ребер крестовин:

$$\text{Полоса}\ \frac{8\times 50-120\ \text{ГОСТ}\ 103-57}{\text{Ст. 3 ГОСТ}\ 535-58}$$

10. Неуказанные радиусы торцовой и боковой стенок — 3 мм.

11. Остальные технические требования к опокам — по ГОСТ 17132—71.

Изменение № 1 ГОСТ 17130—71 Опоки литейные сварные из литых стальных элементов прямоугольные размерами в свету: длиной от 900 до 1200 мм, шириной 700, 800 мм, высотой от 150 до 400 мм. Конструкция и размеры

Постановлением Государственного комитета СССР по стандартам от 17.07.80 № 3651 срок введения установлен

с 01.01.81

Пункты 2, 7 и 8. Чертежи 1, 4 и 5. Исключить обозначение: ∞ (▽).

Пункт 2. Чертеж 1. Заменить обозначения: ▽1 на $\overset{50}{\sqrt{}}$; ▽3 на $\overset{12,6}{\sqrt{}}$; ▽4 на $\overset{6,3}{\sqrt{}}$; ▽6 на $\overset{2,5}{\sqrt{}}$; $\frac{A}{Пр}$ на $\frac{H7}{S6}$; A_5 на $H12$; 

(Продолжение см. стр. 124)

(Продолжение изменения к ГОСТ 17139—71)

и V на С5; $\frac{5}{5}$ на Т3 Б.

Стандарт дополнить новым пунктом — 4а:

«4а. Сварные швы — по ГОСТ 5264—69».

Пункт 9. Заменить ссылки: ГОСТ 103—57 на ГОСТ 103—76, ГОСТ 535—58 на ГОСТ 535—79.

(ИУС № 10 1980 г.)

Изменение № 2 ГОСТ 17130—71 Опоки литейные сварные из литых стальных элементов прямоугольные размерами в свету: длиной от 900 до 1200 мм, шириной 700, 800 мм, высотой от 150 до 400 мм. Конструкция и размеры

Утверждено и введено в действие Постановлением Государственного комитета СССР по стандартам от 16.11.88 № 3719

Дата введения 01.05.89

Под наименованием стандарта проставить код: ОКСТУ 3969.

Пункт 2. Чертеж 1. Заменить обозначение сварного шва: 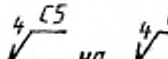 на 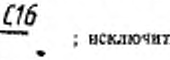; исключить обозначение сварного шва: 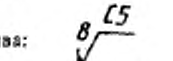

Пункт 6. Чертеж 3. Разрез В-В заменить новым:

(Продолжение см. с. 132)

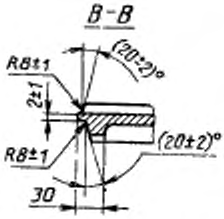

Пункт 9. Заменить ссылку: ГОСТ 535—79 на ГОСТ 535—88.
Пункт 11. Заменить слово: «требования» на «условия».

(ИУС № 2 1989 г.)

gost.e-ecolog.ru