УДК 621.744:006.354 Группа Г21

ГОСУДАРСТВЕННЫЙ СТАНДАРТ СОЮЗА ССР

Формы металлические (кокили)
РЕБРА ЖЕСТКОСТИ
Размеры

Chill moulds. Ribs of rigidity.
Dimensions

ГОСТ 16238—70

Взамен
МН 752—60

Постановлением Комитета стандартов, мер и измерительных приборов при Совете Министров СССР от 29 июля 1970 г. № 1163 срок введения установлен с 01.01 1972 г.

Проверен в 1980 г.

Несоблюдение стандарта преследуется по закону

1. Настоящий стандарт распространяется на металлические формы (вытряхные, створчатые и с параллельным разъемом) и устанавливает размеры и расположение ребер жесткости.

2. Размеры и расположение ребер жесткости должны соответствовать указанным на чертеже и в таблице.

Издание официальное ★ Перепечатка воспрещена

Переиздание. Май 1982 г.

gost.e-ecolog.ru

Для металлических форм размером 400×320 и 500×400 мм

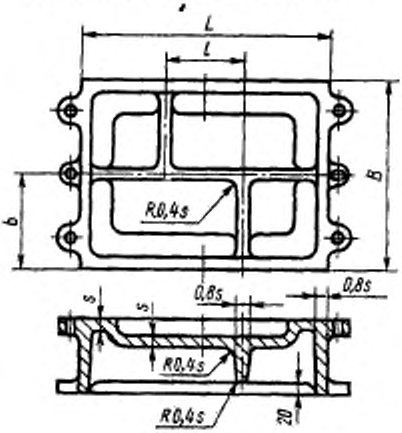

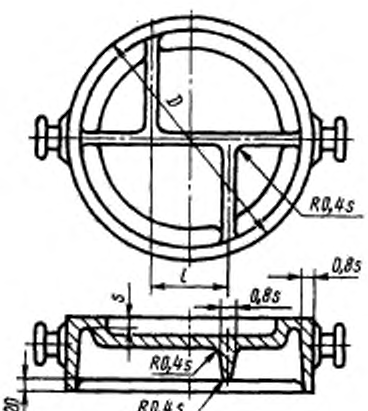

Для металлических форм размером 630×500 мм и выше

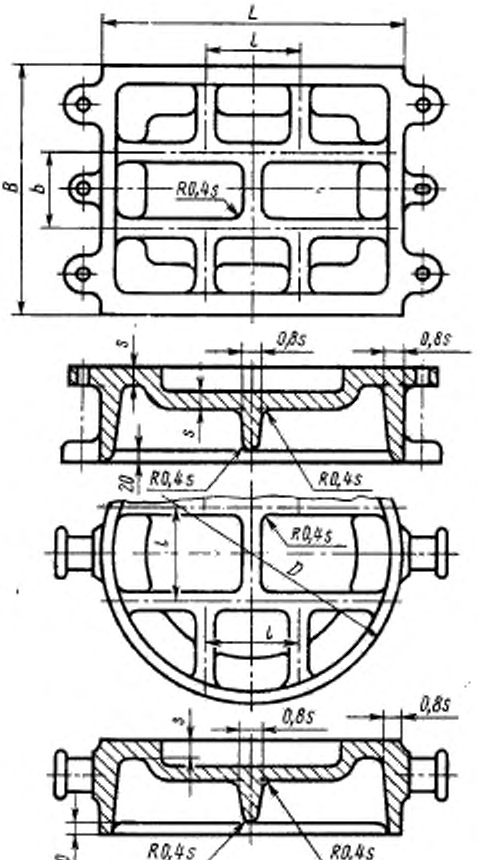

мм

L—D	B	l	b
400	320	100	160
	400		200
500		160	
	500		160
630		180	
	630		180
800		220	
	800		220
1000		300	
	1000		300

3. s — толщина стенок металлических форм по ГОСТ 16237—70.

4. При установке приспособлений для удаления стержней и выталкивания отливок высота ребер жесткости определяется конструктивно.

gost.e-ecolog.ru