МЕЖГОСУДАРСТВЕННЫЙ СТАНДАРТ

УПОРЫ ГАЕЧНЫЕ ДЛЯ БОРШТАНГ И РАСТОЧНЫХ ОПРАВОК

КОНСТРУКЦИЯ

Издание официальное

БЗ 10—98

ИПК ИЗДАТЕЛЬСТВО СТАНДАРТОВ
Москва

gost.e-ecolog.ru

УДК 621.952.025-229.324-589.7:006.354 Группа Г27

МЕЖГОСУДАРСТВЕННЫЙ СТАНДАРТ

УПОРЫ ГАЕЧНЫЕ ДЛЯ БОРШТАНГ И РАСТОЧНЫХ ОПРАВОК

Конструкция

ГОСТ 15514—70

Nut stops for boring bars and boring arbors. Design

ОКП 39 2800

Дата введения 01.01.71

1. Настоящий стандарт распространяется на гаечные упоры, применяемые в борштангах и расточных оправках.

(Измененная редакция, Изм. № 1).

2. Размеры гаечных упоров должны соответствовать указанным на чертеже и в таблице.

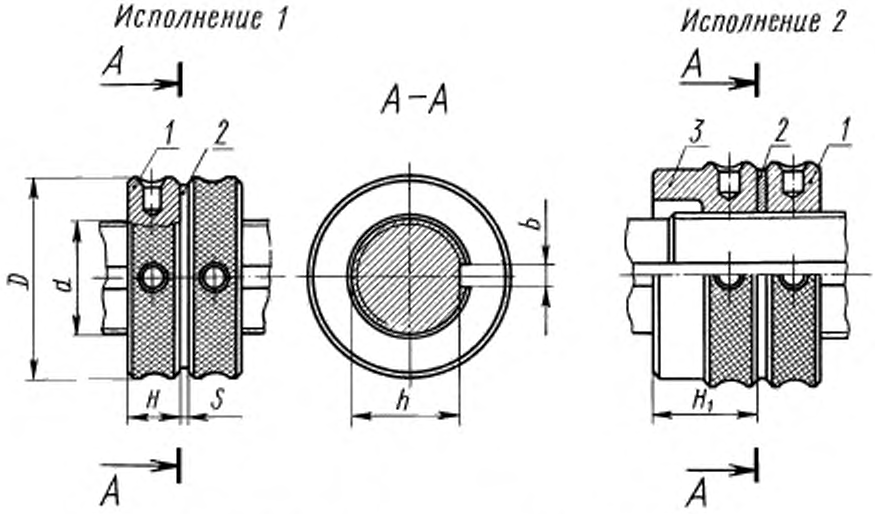

1 — гайка по ГОСТ 13040 (1 шт. для исполнения *2*, 2 шт. для исполнения *1*);
2 — шайба по ГОСТ 15512 (1 шт.); *3* — гайка упорная по ГОСТ 15511 (1 шт.)

Издание официальное ★ Перепечатка воспрещена

© ИПК Издательство стандартов, 1999
Переиздание с Изменениями

мм

<table>
<tr><th>Номинальный диаметр резьбы d</th><th>Шаг резьбы</th><th>D</th><th>H</th><th>H_1</th><th>s</th><th>b</th><th>h</th></tr>
<tr><td>10</td><td rowspan="10">1,0</td><td>26</td><td rowspan="5">8</td><td rowspan="8">—</td><td rowspan="19">2,0</td><td rowspan="3">3</td><td>9</td></tr>
<tr><td>12</td><td>28</td><td>11</td></tr>
<tr><td>14</td><td>30</td><td>13</td></tr>
<tr><td>16</td><td>32</td><td rowspan="6">4</td><td>15</td></tr>
<tr><td>18</td><td>34</td><td>17</td></tr>
<tr><td>20</td><td>36</td><td rowspan="3">10</td><td>19</td></tr>
<tr><td>22</td><td>38</td><td>21</td></tr>
<tr><td>24</td><td>42</td><td rowspan="5">20</td><td>23</td></tr>
<tr><td>27</td><td rowspan="2">45</td><td rowspan="6">12</td><td>26</td></tr>
<tr><td>30</td><td rowspan="9">1,5</td><td rowspan="11">5</td><td>27</td></tr>
<tr><td>33</td><td>52</td><td>30</td></tr>
<tr><td>36</td><td>55</td><td>33</td></tr>
<tr><td>39</td><td>60</td><td>36</td></tr>
<tr><td>42</td><td>63</td><td rowspan="3">22</td><td>39</td></tr>
<tr><td>45</td><td>65</td><td>42</td></tr>
<tr><td>48</td><td>75</td><td rowspan="3">14</td><td>45</td></tr>
<tr><td>52</td><td rowspan="2">80</td><td>48</td></tr>
<tr><td>56</td><td rowspan="12">2,0</td><td rowspan="3">25</td><td>52</td></tr>
<tr><td>60</td><td rowspan="2">90</td><td rowspan="7">16</td><td>56</td></tr>
<tr><td>64</td><td>60</td></tr>
<tr><td>72</td><td>105</td><td rowspan="6">32</td><td rowspan="7">2,5</td><td>68</td></tr>
<tr><td>76</td><td>110</td><td>72</td></tr>
<tr><td>80</td><td rowspan="2">120</td><td>76</td></tr>
<tr><td>85</td><td>81</td></tr>
<tr><td>90</td><td>125</td><td>86</td></tr>
<tr><td>95</td><td>130</td><td rowspan="3">18</td><td>91</td></tr>
<tr><td>100</td><td rowspan="2">140</td><td>96</td></tr>
<tr><td>110</td><td>—</td><td>106</td></tr>
</table>

3. Допуск симметричности паза относительно оси борштанги — 0,2 мм.

4. Неуказанные предельные отклонения размеров: H14, h14, $\pm \frac{t_2}{2}$.

5. Резьба метрическая — по ГОСТ 24705. Поле допуска резьбы — 6g по ГОСТ 16093.

3—5. **(Измененная редакция, Изм. № 2).**

ИНФОРМАЦИОННЫЕ ДАННЫЕ

1. **РАЗРАБОТАН И ВНЕСЕН Министерством станкостроительной и инструментальной промышленности СССР**

   РАЗРАБОТЧИКИ

   В.В. Андреев, Е.М. Коваленко, В.Д. Поляков, А.З. Старосельский, О.Ф. Хмунина

2. **УТВЕРЖДЕН И ВВЕДЕН В ДЕЙСТВИЕ Постановлением Комитета стандартов, мер и измерительных приборов при Совете Министров СССР от 13.02.70 № 163**

3. **ВЗАМЕН МН 2677—61; МН 2678—61**

4. **ССЫЛОЧНЫЕ НОРМАТИВНО-ТЕХНИЧЕСКИЕ ДОКУМЕНТЫ**

Обозначение НТД, на который дана ссылка	Номер пункта
ГОСТ 13040—67	2
ГОСТ 15511—70	2
ГОСТ 15512—70	2
ГОСТ 16093—81	5
ГОСТ 24705—81	5

5. **Проверен в 1989 г. Ограничение срока действия снято Постановлением Госстандарта от 30.01.90 № 123**

6. **ПЕРЕИЗДАНИЕ (февраль 1999 г.) с Изменениями № 1, 2, утвержденными в марте 1980 г., январе 1990 г. (ИУС 5—80, 5—90)**

Редактор *Р.Г. Говердовская*
Технический редактор *Л.А. Кузнецова*
Корректор *А.С. Черноусова*
Компьютерная верстка *С.В. Рябовой*

Изд. лиц. № 021007 от 10.08.95. Сдано в набор 17.03.99. Подписано в печать 30.03.99. Усл.печ.л. 0,47. Уч.-изд.л. 0,35. Тираж 145 экз. С 2423. Зак. 806.

ИПК Издательство стандартов, 107076, Москва, Колодезный пер., 14.
Набрано в Издательстве на ПЭВМ
Калужская типография стандартов, ул. Московская, 256.
ПЛР № 040138

gost.e-ecolog.ru