УДК 621.744.33:006.354

Группа Г44
0273-0070

ГОСУДАРСТВЕННЫЙ СТАНДАРТ СОЮЗА ССР

ОПОКА ЛИТЕЙНАЯ ЦЕЛЬНОЛИТАЯ СТАЛЬНАЯ КРУГЛАЯ ДИАМЕТРОМ В СВЕТУ 1200 мм, ВЫСОТОЙ 500 мм

Конструкция и размеры

Circular steel all cast moulding boxes having inside diameter 1200 mm; height 500 mm. Construction and dimensions

ГОСТ 14990—69*

Взамен
МН 1995—61

Постановлением Комитета стандартов, мер и измерительных приборов при Совете Министров СССР от 23 сентября 1969 г. № 1062 срок введения установлен с 01.01 1971 г.

Проверен в 1980 г. Срок действия ограничен до 01.01 1991 г.

Несоблюдение стандарта преследуется по закону

1. Настоящий стандарт распространяется на литейную цельнолитую стальную круглую опоку, предназначенную для изготовления песчаных литейных форм при машинной, пескометной и ручной формовке.

Стандарт не распространяется на опоки, применяемые при формовке методом прессования под высоким удельным давлением.

2. Конструкция и размеры опок должны соответствовать указанным на чертеже.

Издание официальное

Перепечатка воспрещена

* Переиздание (апрель 1981 г.) с Изменением № 1, утвержденным в июле 1980 г. (ИУС 9—80).

gost.e-ecolog.ru

Исполнение 1

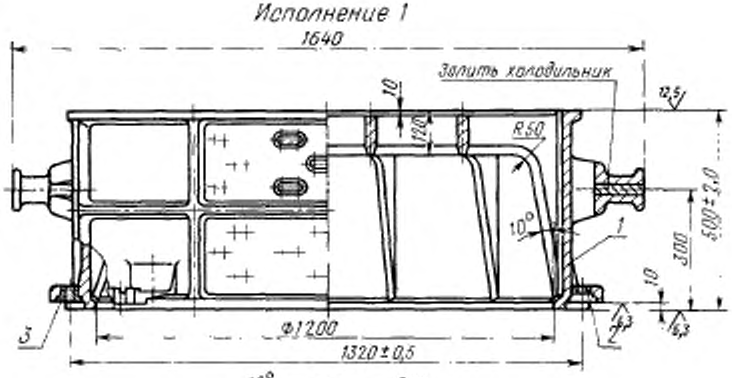

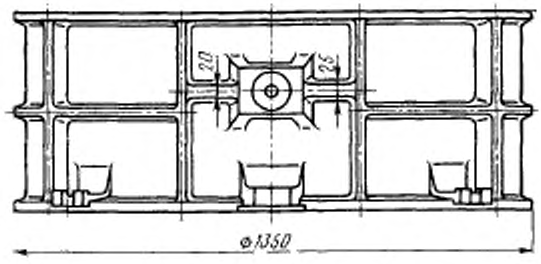

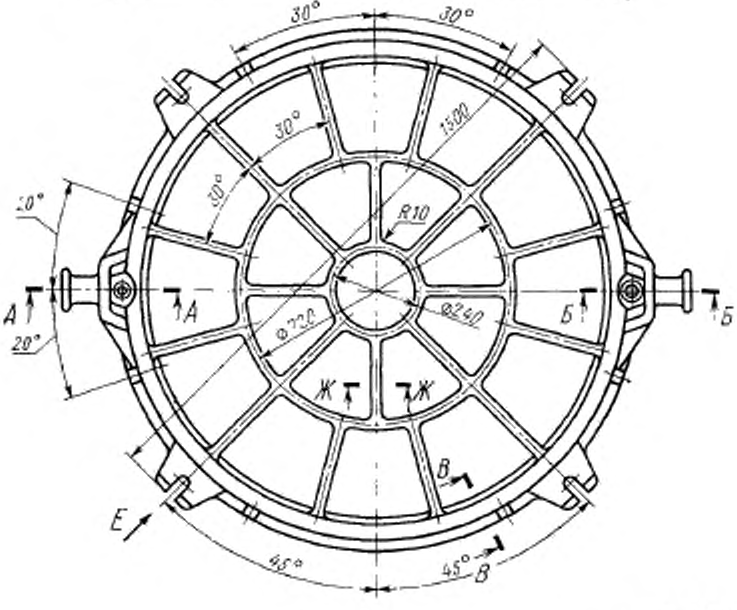

Исполнение 2

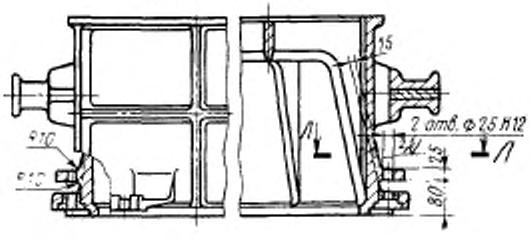

Л—Л
ушко

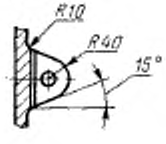

1—корпус; *2*—втулка направляющая 0290-1253 ГОСТ 15019—69 (1 шт.); *3*—втулка центрирующая 0290-1053 ГОСТ 15019—69 (1 шт.).

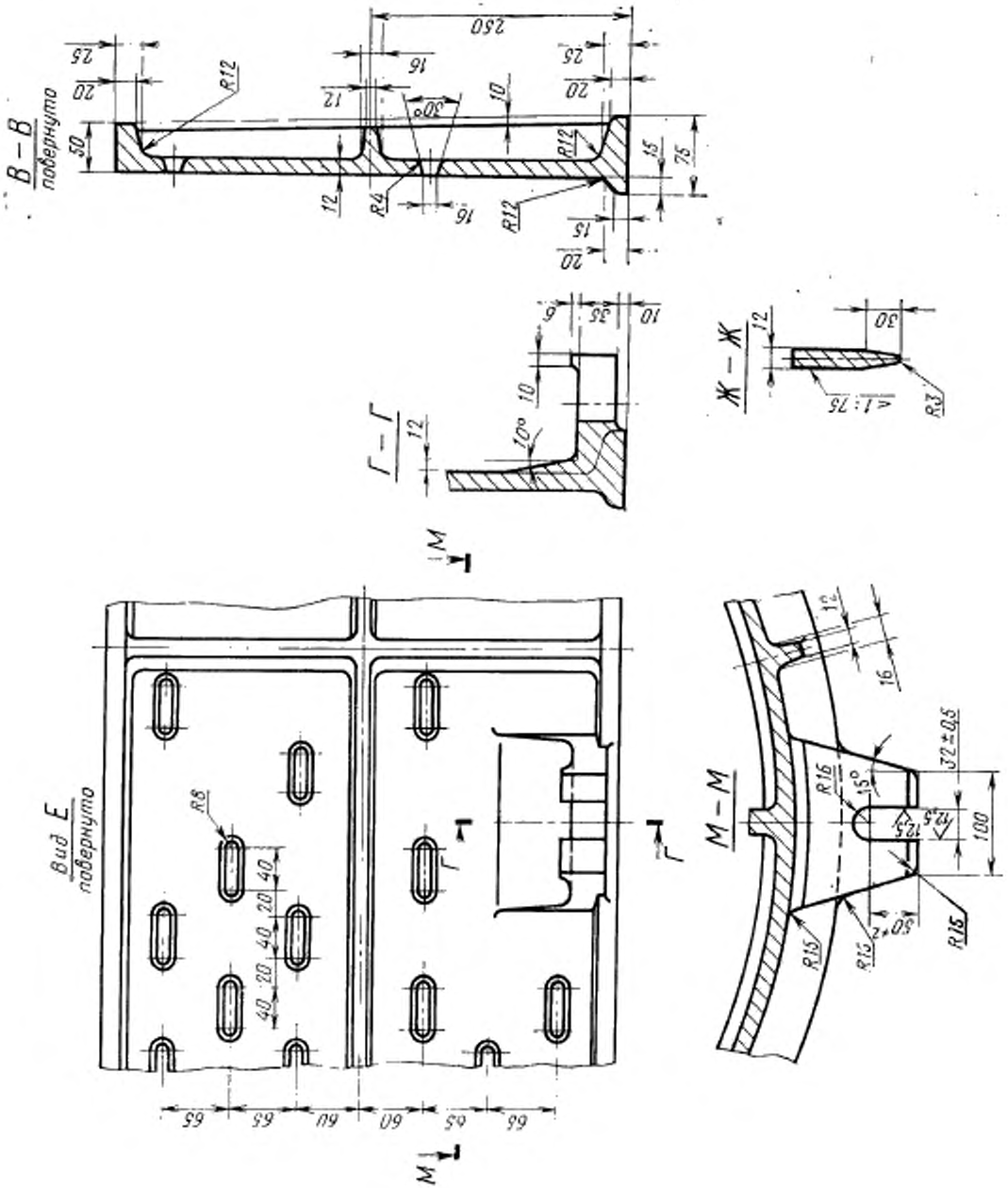
В – В
повернуто
Г – Г
Ж – Ж
Вид Е
повернуто
М – М
250
R12
R4
R8
R16
R15
R3
30°
10°
15°
32±0,5
100
65
60
40
20

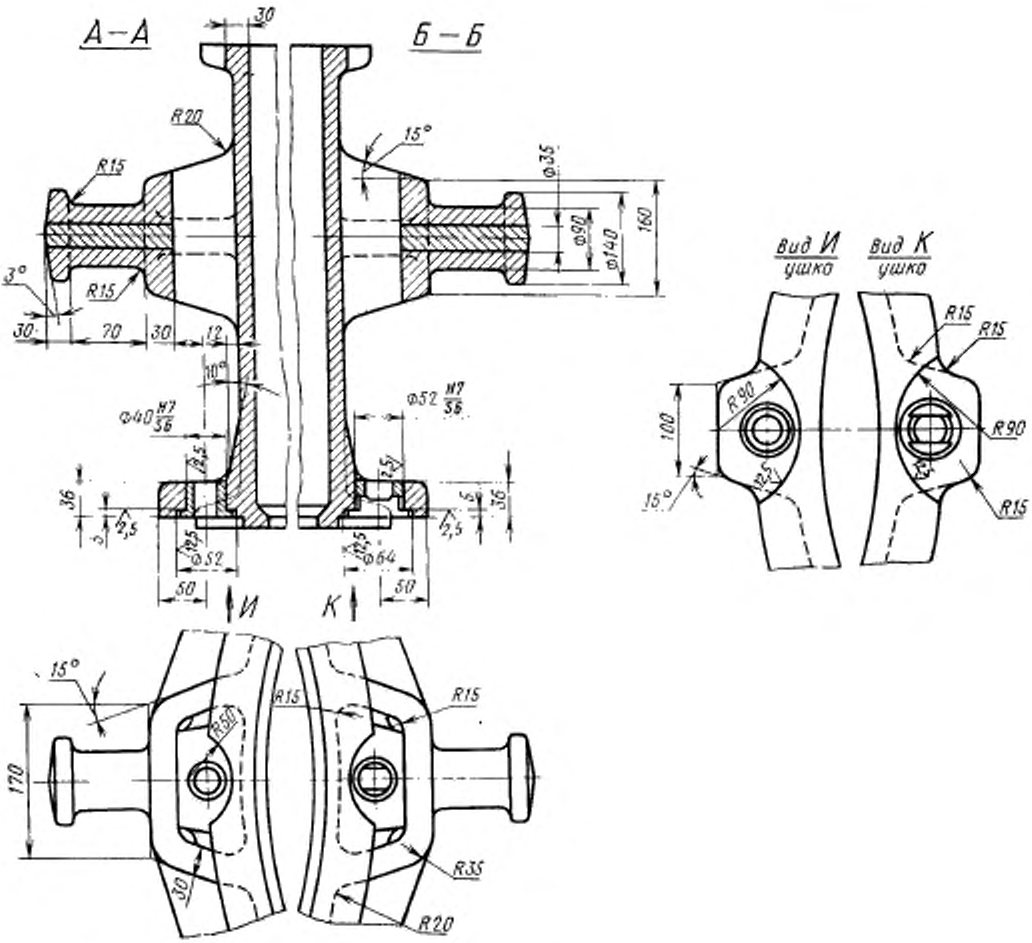

Условное обозначение опоки исполнения *1*:

Опока 0273-0071 ГОСТ 14990—69

То же, исполнения *2*:

Опока 0273-0072 ГОСТ 14990—69

(Измененная редакция, Изм. № 1).

3. Исполнение *2* только для нижней опоки, применяемой при способе спаривания на штырь.
4. По требованию заказчика допускается:
а) применение направляющей втулки 0290-1353 ГОСТ 15019—69;
б) выполнение ребер-крестовин в соответствии с контуром моделей.
5. Неуказанные радиусы — 8 мм.
6. В местах сопряжения ребер, цапф, ушек и платиков со стенками опок вентиляционные от-

gost.e-ecolog.ru

7. Технические требования на опоки — по ГОСТ 8909—75.