ГОСТ 28435—90

МЕЖГОСУДАРСТВЕННЫЙ СТАНДАРТ

ФРЕЗЫ КОНЦЕВЫЕ С МЕХАНИЧЕСКИМ КРЕПЛЕНИЕМ МНОГОГРАННЫХ ТВЕРДОСПЛАВНЫХ ПЛАСТИН

ОСНОВНЫЕ РАЗМЕРЫ

Издание официальное

БЗ 10—2004

Москва
Стандартинформ
2006

gost.e-ecolog.ru

ИНФОРМАЦИОННЫЕ ДАННЫЕ

1. **РАЗРАБОТАН И ВНЕСЕН Министерством станкостроительной и инструментальной промышленности СССР**

2. **УТВЕРЖДЕН И ВВЕДЕН В ДЕЙСТВИЕ Постановлением Государственного комитета СССР по управлению качеством продукции и стандартам от 29.01.90 № 104**

3. **Стандарт полностью соответствует СТ СЭВ 5746—86**

4. **Стандарт соответствует международным стандартам ИСО 6262-1—82 и ИСО 6262-2—82 в части типов и основных размеров**

5. **ВВЕДЕН ВПЕРВЫЕ**

6. **ССЫЛОЧНЫЕ НОРМАТИВНО-ТЕХНИЧЕСКИЕ ДОКУМЕНТЫ**

Обозначение НТД, на который дана ссылка	Номер пункта
ГОСТ 25334—94	2
ГОСТ 25557—82	2

7. **Ограничение срока действия снято по протоколу № (5—94) Межгосударственного совета по стандартизации, метрологии и сертификации (ИУС 11-12—94)**

8. **ПЕРЕИЗДАНИЕ. Ноябрь 2005 г.**

Редактор *М.И. Максимова*
Технический редактор *В.Н. Прусакова*
Корректор *Т.И. Кононенко*
Компьютерная верстка *Л.А. Круговой*

Сдано в набор 06.10.2005. Подписано в печать 09.12.2005. Формат 60×84 1/8. Бумага офсетная. Гарнитура Таймс. Печать офсетная. Усл. печ. л.0,93. Уч.-изд.л.0,60. Тираж 85 экз. Зак 909. С 2192.

ФГУП «Стандартинформ», 123995 Москва, Гранатный пер., 4.
gost.e-ecolog.ru @gostinfo.ru
Набрано во ФГУП «Стандартинформ» на ПЭВМ
Отпечатано в филиале ФГУП «Стандартинформ» — тип. «Московский печатник», 105062 Москва, Лялин пер., 6

УДК 621.914.22.001.24:006.354 Группа Г23

МЕЖГОСУДАРСТВЕННЫЙ СТАНДАРТ

ФРЕЗЫ КОНЦЕВЫЕ С МЕХАНИЧЕСКИМ КРЕПЛЕНИЕМ МНОГОГРАННЫХ ТВЕРДОСПЛАВНЫХ ПЛАСТИН

Основные размеры

ГОСТ 28435—90

End mills with mechanically clamped indexable inserts.
Basic dimensions

МКС 25.100.20
ОКП 39 1855

Дата введения 01.01.91

Настоящий стандарт распространяется на фрезы концевые с механическим креплением трехгранных твердосплавных пластин, предназначенные для обработки пазов и уступов в деталях из конструкционных сталей и чугуна.

1. Фрезы должны изготовляться следующих типов:

1 — с креплением пластин специальным винтом исполнений:

1 — с коническим хвостовиком (конус Морзе);

2 — с цилиндрическим хвостовиком;

2 — с креплением пластин прихватом исполнений:

1 — с коническим хвостовиком (конус Морзе);

2 — с цилиндрическим хвостовиком.

Фрезы диаметром до 25 мм изготовляют без опорных пластин, фрезы диаметром свыше 25 мм — с опорными пластинами.

2. Основные размеры фрез должны соответствовать указанным на черт. 1—4 и в таблице.

Издание официальное Перепечатка воспрещена

© Издательство стандартов, 1990
© Стандартинформ, 2005

Тип 1. Фрезы диаметром до 25 мм

Исполнение 1

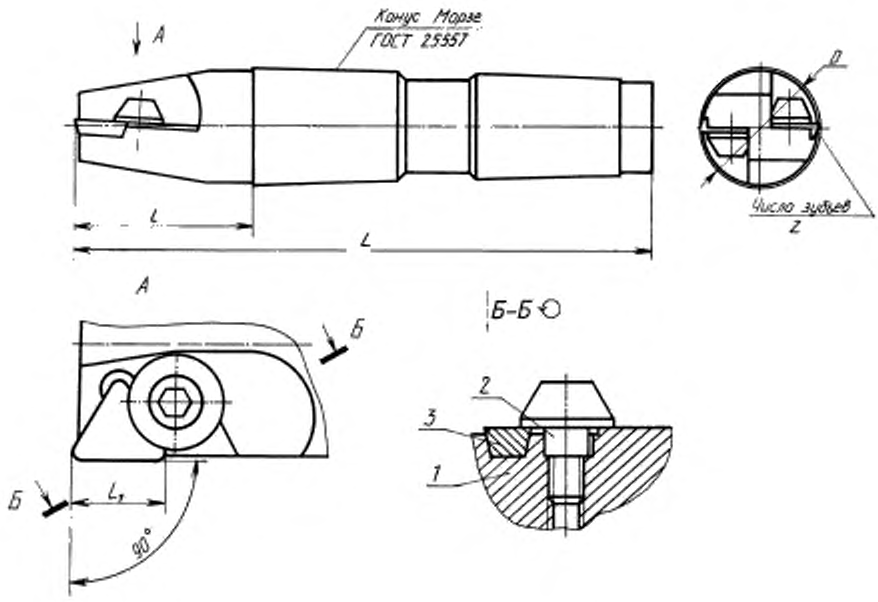

Исполнение 2

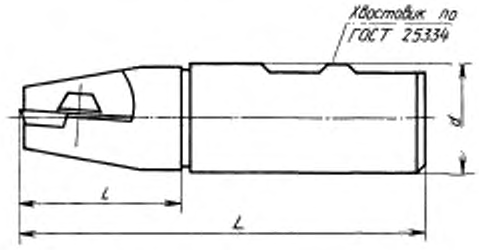

1 — корпус; *2* — винт (кол. *z*); *3* — пластина (кол. *z*)

Черт. 1

Тип 1. Фрезы диаметром свыше 25 мм

Исполнение 1

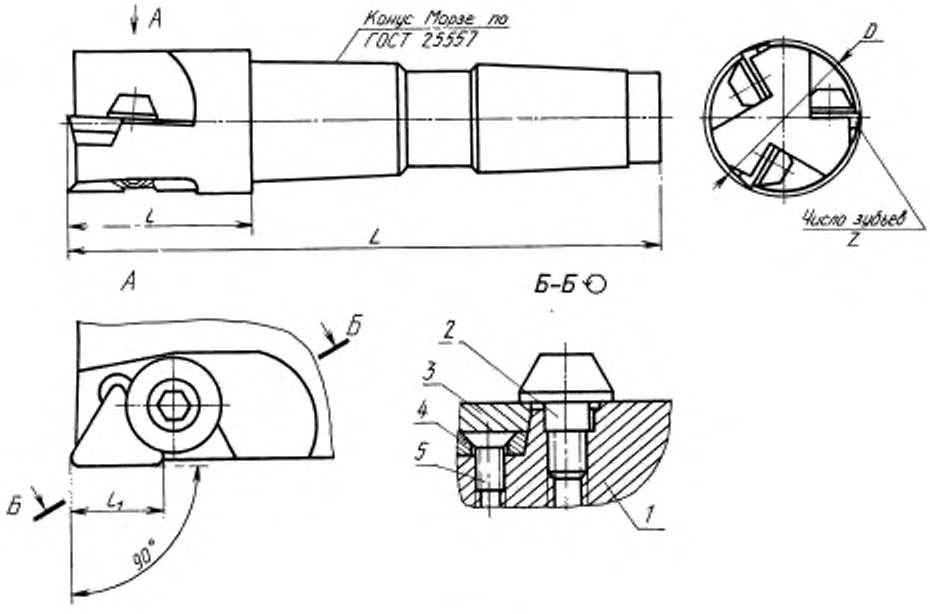

Исполнение 2

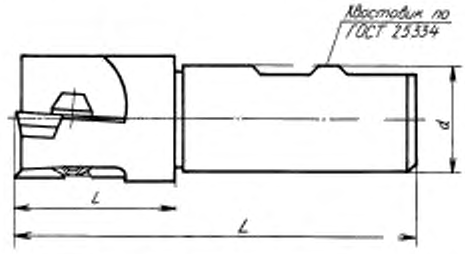

1 — корпус; *2* — винт (кол. *z*); *3* — пластина (кол. *z*); *4* — пластина опорная (кол. *z*); *5* — винт (кол. *z*)

Черт. 2

Тип 2. Фрезы диаметром до 25 мм

Исполнение 1

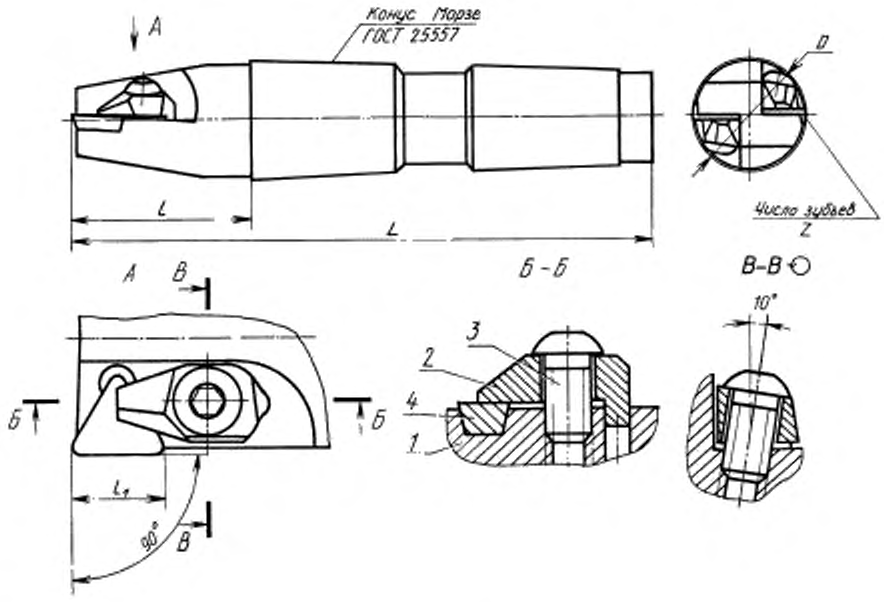

Исполнение 2

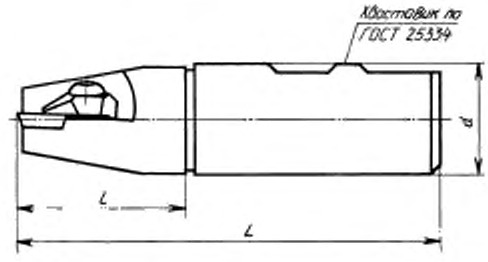

1 — корпус; *2* — прихват (кол. *z*), *3* — винт (кол. *z*); *4* — пластина (кол. *z*)

Черт. 3

Тип 2. Фрезы диаметром свыше 25 мм

Исполнение 1

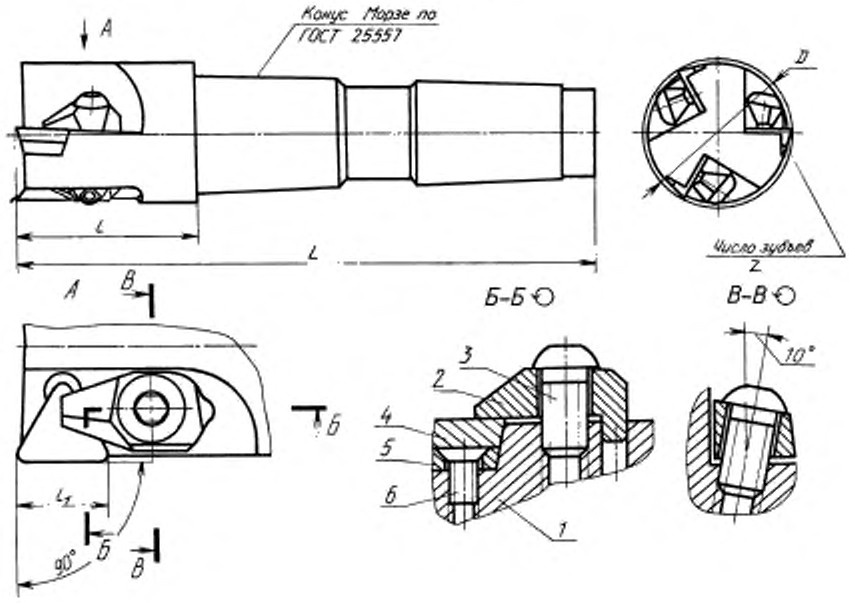

Исполнение 2

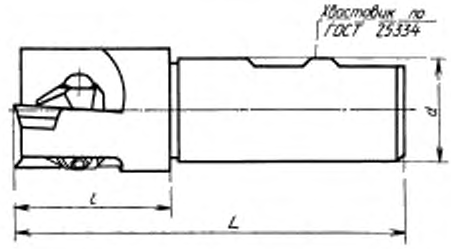

1 — корпус; *2* — прихват (кол. *z*); *3* — винт (кол. *z*); *4* — пластина (кол. *z*); *5* — пластина опорная (кол. *z*); *6* — винт (кол. *z*)

Черт. 4

Размеры, мм

Обозначение	Применяемость	Тип	Исполнение	D	L	l	l_1	Число зубьев z	Хвостовик	
									Конус Морзе	d
2221-1001		1	1	12	94	25	8,5	1	2	—
2224-1001			2		75				—	12
2221-1002		1	1	16	94				2	—
2224-1002			2		75				—	16
2221-1003		1	1	20	116	30	11	2	3	—
2224-1003			2		82				—	20
2221-1004		2	1		116				3	—
2224-1004			2		82				—	20
2221-1005		1	1	25	124	38			3	—
2224-1005			2		96				—	25
2221-1006		2	1		124				3	—
2224-1006			2		96				—	25
2221-1007		1	1	32	124		16	3	3	—
2224-1007			2		100				—	32
2221-1008		2	1		124				3	—
2224-1008			2		100				—	32
2221-1009		1	1	40	157	48			4	—
2224-1009			2		110				—	32
2221-1011		2	1		157				4	—
2224-1011			2		110				—	32
2221-1012		1	1	50	157			4	4	—
2224-1012			2		110				—	32
2221-1013		2	1		157				4	—
2224-1013			2		110				—	32

Пример условного обозначения фрезы типа 1 исполнения 1 диаметром $D = 12$ мм с пластинами из твердого сплава марки МС 137:

Фреза 2221-1001 МС 137 ГОСТ 28435—90

gost.e-ecolog.ru