ГОСУДАРСТВЕННЫЙ СТАНДАРТ
СОЮЗА ССР

ШТУЦЕР ДЛЯ ЗАПРАВКИ САМОЛЕТОВ И ВЕРТОЛЕТОВ ПИТЬЕВОЙ ВОДОЙ

ПРИСОЕДИНИТЕЛЬНЫЕ РАЗМЕРЫ

ГОСТ 13566—68

Издание официальное

ГОСУДАРСТВЕННЫЙ КОМИТЕТ СССР ПО СТАНДАРТАМ
Москва

gost.e-ecolog.ru

Редактор *М. В. Глушкова*
Технический редактор *Э. В. Митяй*
Корректор *Г. И. Чуйко*

Сдано в наб. 12.03.86 Подп. в печ. 21.07.86 0,25 усл. п. л. 0,25 усл. кр.-отт. 0,12 уч.-изд. л.
Тираж 4000 Цена 3 коп.

Ордена «Знак Почета» Издательство стандартов, 123840, Москва, ГСП,
Новопресненский пер., д. 3.
Вильнюсская типография Издательства стандартов, ул. Миндауго, 12/14. Зак. 2704.

УДК 629.13.01 : 006.354 Группа Д15

ГОСУДАРСТВЕННЫЙ СТАНДАРТ СОЮЗА ССР

ШТУЦЕР ДЛЯ ЗАПРАВКИ САМОЛЕТОВ И ВЕРТОЛЕТОВ ПИТЬЕВОЙ ВОДОЙ

Присоединительные размеры

Aircraft and helicopter connection for water of drincable quality. Connections dimensions

ГОСТ 13566—68*

Утвержден Комитетом стандартов, мер и измерительных приборов при Совете Министров СССР 11 марта 1968 г. Срок введения установлен

с 01.07.68

Несоблюдение стандарта преследуется по закону

1. Настоящий стандарт распространяется на бортовой штуцер, предназначенный для заправки закрытым способом самолетов и вертолетов питьевой водой при наземном обслуживании.

(Измененная редакция, Изм. № 1).

2. Присоединительные размеры штуцера должны соответствовать указанным на чертеже.

Издание официальное Перепечатка воспрещена

* *Переиздание (январь 1986 г.) с Изменением № 1, утвержденным в июне 1980 г. (ИУС 9—80).*

© Издательство стандартов, 1986

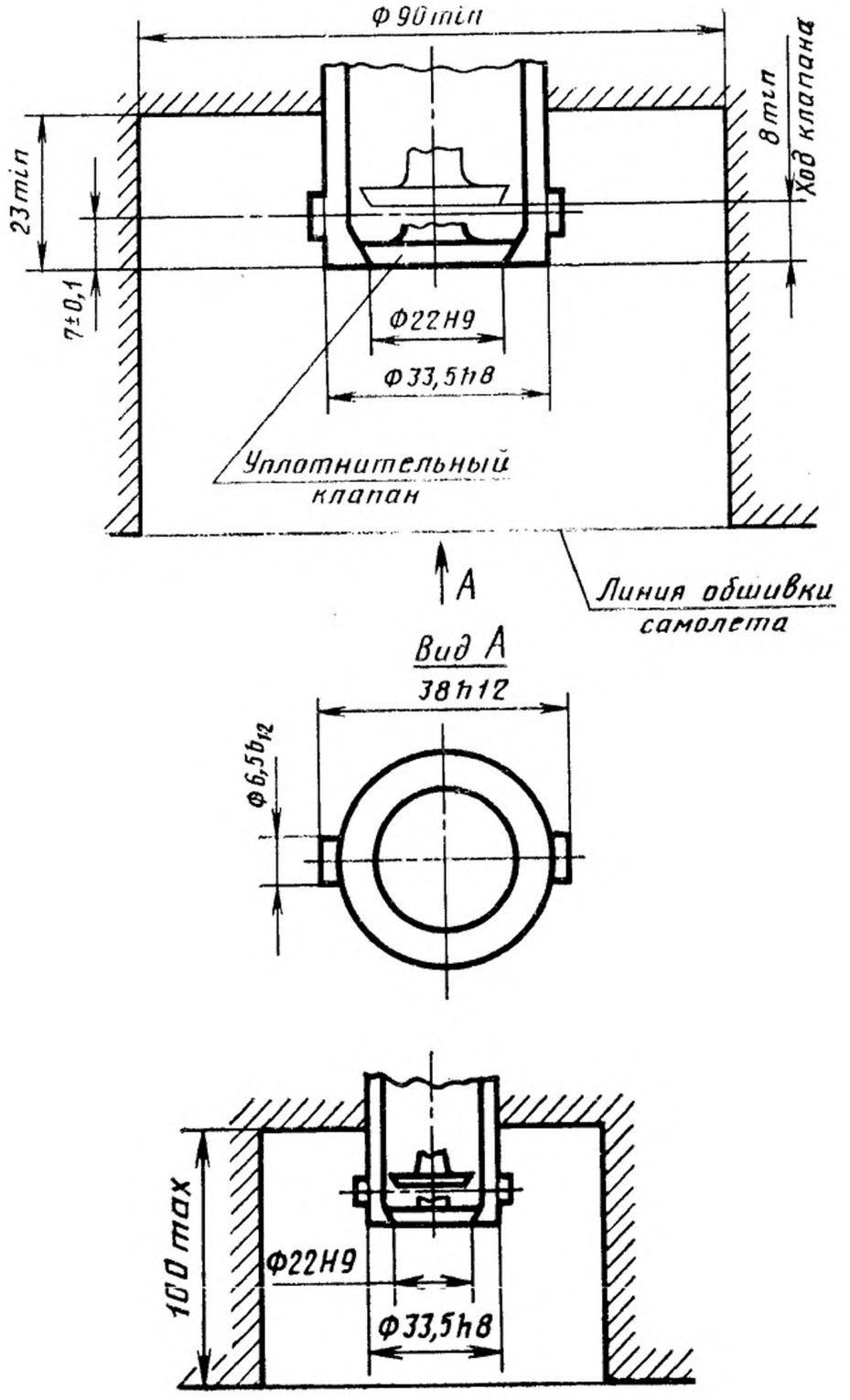

(Измененная редакция, Изм. № 1).

3. Допускается изготовление штуцера без уплотнительного клапана.

gost.e-ecolog.ru