ГОСТ 1555—67

МЕЖГОСУДАРСТВЕННЫЙ СТАНДАРТ

УПОРЫ ПЛИТОЧНЫЕ ДЛЯ СТАНОЧНЫХ ПРИСПОСОБЛЕНИЙ

КОНСТРУКЦИЯ

Издание официальное

БЗ 4—99

ИПК ИЗДАТЕЛЬСТВО СТАНДАРТОВ
Москва

gost.e-ecolog.ru

УДК 621.9-229:006.354 Группа Г27

МЕЖГОСУДАРСТВЕННЫЙ СТАНДАРТ

УПОРЫ ПЛИТОЧНЫЕ ДЛЯ СТАНОЧНЫХ ПРИСПОСОБЛЕНИЙ

Конструкция

ГОСТ 1555—67

Plate thrusts for machine retaining devices. Design

Дата введения 01.01.68

1. Конструкция и размеры плиточных упоров должны соответствовать указанным на чертеже и в таблице.

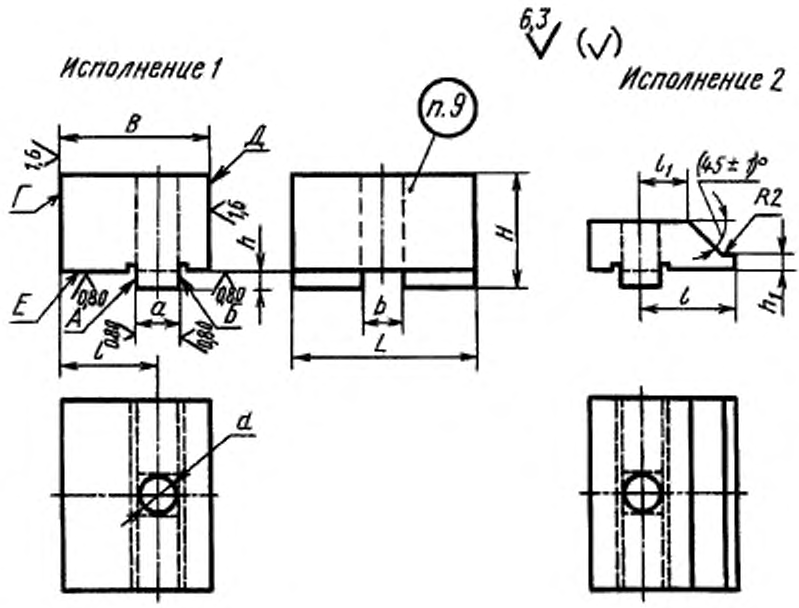

Размеры в мм

Обозначение упоров	Применяемость	Исполнение	Ширина паза стола	a (пред. откл. d11)	B	L	H	l (пред. откл. ±0,2)	l_1 (пред. откл. ±0,2)	d	h	h_1	b	Размер болта	Масса, кг ≈
7030-1081		1	10	10	50	70	35	35	—	9	5	—	10	M8	0,961
7030-1082		2					20		20			3			0,549
7030-1083		1	12	12			40		—	11		—	12	M10	1,099
7030-1084		2					20		20			4			0,523
7030-1085		1	14	14	60	80	40	40	—	13		—	14	M12	1,507
7030-1086		2					25		20			6			0,942
7030-1087		1	18	18			48		—	17	8	—	18	M16	1,709
7030-1088		2					25		20		5	6			0,875
7030-1089		1	22	22	70	90	48	45	—	22	8	—	22	M20	2,250
7030-1090		2					30		25		5	8			1,183
7030-1091		1	28	28	80	100	60	50	—	26	10	—	26	M24	3,760
7030-1092		2					35		25		5	10			2,100
7030-1093		1	36	36	90	110	70	55	—	33	10	—	36	M30	5,440
7030-1094		2					35		30		5	10			2,320

Пример условного обозначения плиточного упора исполнения 1, размером a = 10 мм:

Упор 7030-1081 ГОСТ 1555—67

(Измененная редакция, Изм. № 1).

2. Материал — сталь марки 20Х по ГОСТ 4543.

Допускается замена на стали других марок с механическими свойствами не ниже, чем у стали марки 20Х.

3. Цементировать h 0,8...1,2 мм, твердость 56...61 $HRC_э$.

4. Предельные отклонения размеров: H14, h14, $\pm\frac{t_2}{2}$.

5. Допуск параллельности поверхности *Г*, относительно поверхности *Б* и поверхности *Д* относительно поверхности *А* и допуск перпендикулярности поверхностей *Г* и *Д* относительно поверхности *Е* — по 7-й степени точности ГОСТ 24643.

3—5. **(Измененная редакция, Изм. № 2).**

6. Канавки для выхода шлифовального круга — по ГОСТ 8820.

7. **(Исключен, Изм. № 1).**

8. Покрытие — Хим. Окс. прм (обозначение покрытия — по ГОСТ 9.306).

9. Маркировать: обозначение упора и обозначение стандарта.

8, 9. **(Измененная редакция, Изм. № 2).**

10. Пример применения плиточных упоров приведен в приложении.

(Введен дополнительно, Изм. № 2).

ПРИЛОЖЕНИЕ
Справочное

Пример применения плиточных упоров

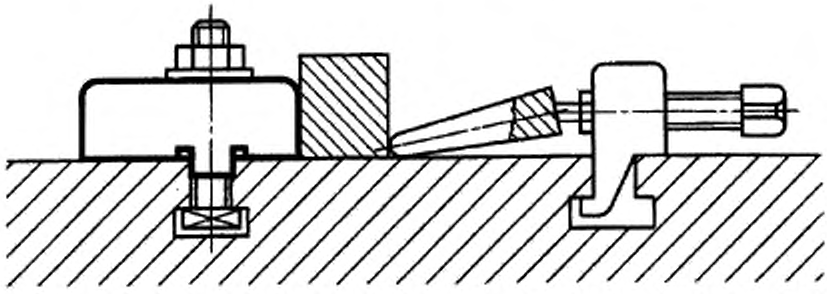

ИНФОРМАЦИОННЫЕ ДАННЫЕ

1. **РАЗРАБОТАН И ВНЕСЕН Комитетом стандартов, мер и измерительных приборов при Совете Министров СССР**
Министерством станкостроительной и инструментальной промышленности СССР

РАЗРАБОТЧИКИ

В.В. Андреев; В.Н. Дзегиленок, канд. техн. наук; **Л.А. Гуслинская; А.В. Орса; Р.П. Смирнова; А.З. Старосельский** (руководитель темы); **Г.К. Хорькова**

2. **УТВЕРЖДЕН И ВВЕДЕН В ДЕЙСТВИЕ Постановлением Комитета стандартов, мер и измерительных приборов при Совете Министров СССР от 19.05.67 № 852**

3. **ВЗАМЕН ГОСТ 1555—42**

4. **ССЫЛОЧНЫЕ НОРМАТИВНО-ТЕХНИЧЕСКИЕ ДОКУМЕНТЫ**

Обозначение НТД, на который дана ссылка	Номер пункта
ГОСТ 9.306—85	8
ГОСТ 4543—71	2
ГОСТ 8820—69	6
ГОСТ 24643—81	5

5. **Постановлением Госстандарта СССР от 17.03.88 № 575 снято ограничение срока действия**

6. **ПЕРЕИЗДАНИЕ (ноябрь 1999 г.) с Изменениями № 1, 2, утвержденными в июне 1980 г., марте 1988 г. (ИУС 9—80, 6—88)**

Редактор *М.И. Максимова*
Технический редактор *Л.А. Кузнецова*
Корректор *А.С. Черноусова*
Компьютерная верстка *С.В. Рябовой*

Изд. лиц. № 021007 от 10.08.95. Сдано в набор 10.12.99. Подписано в печать 21.01.2000. Усл.печ.л. 0,47. Уч.-изд.л. 0,37.
Тираж 138 экз. С 4222. Зак. 49.

ИПК Издательство стандартов, 107076, Москва, Колодезный пер., 14.
Набрано в Издательстве на ПЭВМ
Филиал ИПК Издательство стандартов — тип. "Московский печатник", 103062, Москва, Лялин пер., 6.
Плр № 080102

gost.e-ecolog.ru