ГОСУДАРСТВЕННЫЙ СТАНДАРТ РОССИЙСКОЙ ФЕДЕРАЦИИ

МАШИНЫ И ОРУДИЯ ДЛЯ ОБРАБОТКИ ПОЧВЫ. ЛЕМЕШНО-ОТВАЛЬНЫЕ ПЛУГИ. РАБОЧИЕ ОРГАНЫ.

ТЕРМИНЫ И ОПРЕДЕЛЕНИЯ

ГОСТ Р 50694—94
(ИСО 8910—94)

Издание официальное

БЗ 9—92/928

ГОССТАНДАРТ РОССИИ
Москва

gost.e-ecolog.ru

УДК 001.4 : 631.312.69 : 006.354 Группа Г08

ГОСУДАРСТВЕННЫЙ СТАНДАРТ РОССИЙСКОЙ ФЕДЕРАЦИИ

МАШИНЫ И ОРУДИЯ ДЛЯ ОБРАБОТКИ ПОЧВЫ. ЛЕМЕШНО-ОТВАЛЬНЫЕ ПЛУГИ. РАБОЧИЕ ОРГАНЫ

Термины и определения

Machinery and equipment for working the soil. Mouldboard ploughs. Working elements. Terms and definitions

ГОСТ Р 50694—94
(ИСО 8910—94)

ОКП 47 3210

Дата введения 01.01.95

Настоящий стандарт устанавливает термины и определения понятий рабочих органов плугов и их деталей.

Настоящий стандарт не распространяется на специальные тракторные плуги.

Термины, установленные настоящим стандартом, обязательны для применения во всех видах документации и литературы (по данной научно-технической отрасли), входящих в сферу работ по стандартизации и (или) использующих результаты этих работ.

1. Для каждого понятия установлен один стандартизованный термин.

Термины-синонимы без пометы «Ндп» приведены в качестве справочных данных и не являются стандартизованными.

2. Заключенная в круглые скобки часть термина может быть опущена при использовании термина в документах по стандартизации.

В алфавитном указателе данные термины приведены отдельно с указанием номера одной статьи.

3. Приведенные определения можно при необходимости изменять вводя в них производные признаки, раскрывая значения используемых в них терминов, указывая объекты, входящие в объем определяемого понятия. Изменения не должны нарушать объем и содержание понятий, определенных в данном стандарте.

Издание официальное

© Издательство стандартов, 1994

Настоящий стандарт не может быть полностью или частично воспроизведен, тиражирован и распространен в качестве официального издания без разрешения Госстандарта России

4. В стандарте приведены иноязычные эквиваленты стандартизованных терминов на английском (en) и французском (fr) языках.

5. В стандарте приведены алфавитные указатели терминов на русском языке и их иноязычных эквивалентах.

6. Стандартизованные термины набраны полужирным шрифтом, а синонимы — курсивом.

1 **корпус плуга**: Основной рабочий орган плуга, который подрезает слой почвы, поднимает, оборачивает и крошит его.

en plough body
fr corps de charrue

Примечание. В зависимости от формы рабочей поверхности корпус плуга может быть рыхлящим, универсальным, оборачивающим и пр. (черт. 1)

2 **стойка корпуса (плуга)**: Часть корпуса плуга, соединяющая корпус с рамой плуга (черт. 2)

en leg
fr étançon

Примечание. В некоторых конструкциях плугов функции стойки выполняет крючковый грядиль рамы

3 **башмак корпуса (плуга)**: Часть корпуса плуга, к которой крепится лемех, отвал и полевая доска

en frog
fr palette

4 **лемех**: Часть корпуса плуга, подрезающая пласт в горизонтальной плоскости.

en share (plain)
fr soc

Примечание. Лемехи могут быть трапецеидальными, долотообразными, с выдвижным долотом, со щекой, со сменным или оборотным носком (черт. 3)

5 **отвал**: Часть корпуса плуга, которая оборачивает и крошит пласт

en mouldboard
fr versoir

6 **грудь отвала**: Передняя часть отвала, которая может быть сменной деталью

en mouldboard shin
fr étrave du versoir

7 **крыло отвала**: Задняя часть отвала, которая может быть сменной деталью

en mouldboard wing
fr aile du versoir

8 **перо отвала**: Дополнительная регулируемая деталь, прикрепляемая к крылу отвала для улучшения оборачивания и укладки пласта в борозду

en tailpiece
fr prolonge du versoir

9 полевая доска; *боковина*: Часть корпуса плуга, передающая боковую нагрузку корпуса на стенку борозды

en landside
fr sep

10 пятка полевой доски: Часть полевой доски, прикрепляемая к задней части полевой доски и передающая вертикальную нагрузку корпуса плуга на дно борозды

en landside heel
fr talon du sep

11 углосним: Вспомогательный рабочий орган, устанавливаемый над грудью отвала и сбрасывающий на дно борозды угол верхней части почвенного пласта

en trashboard
fr déflecteur

12 предплужник: Дополнительный рабочий орган плуга, устанавливаемый перед корпусом, подрезающий на дно борозды часть верхнего слоя почвы и угол пласта

en skim coulter; jointer
fr rasette (avant-corps)

13 дисковый нож (плуга): вращающийся плоский диск, устанавливаемый перед корпусом плуга и отрезающий пласт почвы в вертикальной плоскости

en disc coulter
fr coutre circulaire

14 черенковый нож (плуга): Прямой плоский нож, устанавливаемый перед корпусом плуга и отрезающий пласт почвы в вертикальной плоскости

en knife coulter
fr coutre droit

15 нож-лезвие (плуга); *акулий плавник*: Плоский нож, устанавливаемый на полевом обрезе лемеха или отвала и отрезающий пласт почвы в вертикальной плоскости

en blade coulter; share fin
fr aileron coutre

Типы корпуса плуга

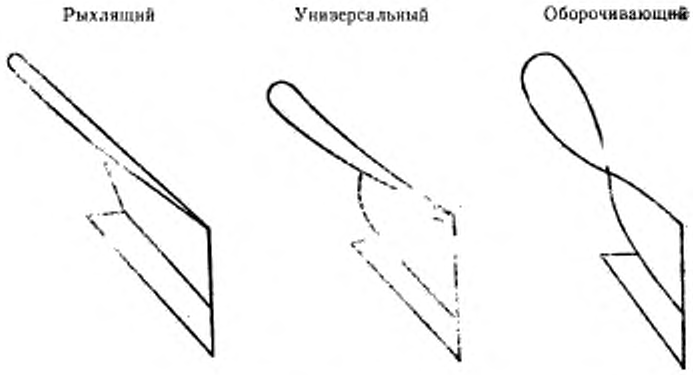

Черт. 1

Детали корпуса плуга

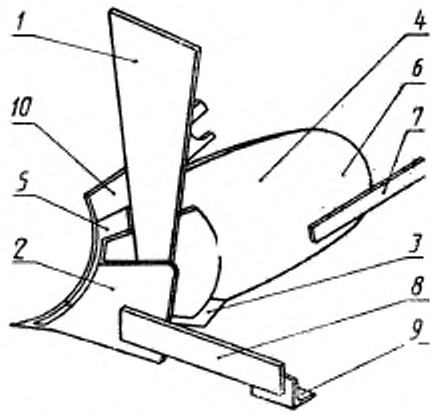

1 — стойка; 2 — [illegible]; 3 — лемех; 4 — отвал; 5 — [illegible]; 6 — крыло отвала; 7 — [illegible]; 8 — полевая доска; 9 — пятка полевой доски; 10 — углосним

Черт. 2

Типы лемехов

Трапецеидальный лемех

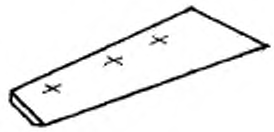

Долотообразный лемех

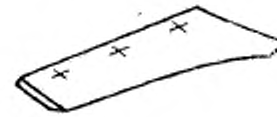

Лемех с выдвижным долотом

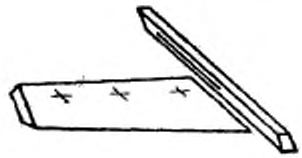

Лемех со щекой

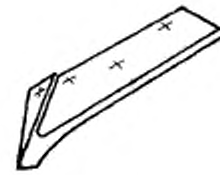

Лемех со сменным носком



Лемех с оборотным носком



Черт. 3

АЛФАВИТНЫЙ УКАЗАТЕЛЬ ТЕРМИНОВ НА РУССКОМ ЯЗЫКЕ

башмак корпуса 3
башмак корпуса плуга 3
боковина 9
грудь отвала 6
доска полевая 9
корпус плуга 1
крыло отвала 7
лемех 4
нож дисковый 13
нож-лезвие 15
нож-лезвие плуга 15
нож плуга дисковый 13
нож плуга черенковый 14
нож черенковый 14
отвал 5
перо отвала 8
плавник акулий 15
предплужник 12
пятка полевой доски 10
стойка корпуса 2
стойка корпуса плуга 2
углосним 11

АЛФАВИТНЫЙ УКАЗАТЕЛЬ ТЕРМИНОВ НА АНГЛИЙСКОМ ЯЗЫКЕ

blade coulter	15
disc coulter	13
frog	3
jointer	12
knife coulter	14
landside	9
landside heel	10
leg	2
mouldboard	5
mouldboard shin	6
mouldboard wing	7
plough body	1
share plain	4
share fin	15
skim coulter	12
tailpiece	8
trashboard	11

АЛФАВИТНЫЙ УКАЗАТЕЛЬ ТЕРМИНОВ НА ФРАНЦУЗСКОМ ЯЗЫКЕ

aile du versoir	7
aileron coutre	15
avant-corps	12
corps de charrue	1
coutre circulaire	13
coutre droit	14
déflecteur	11
étançon	2
étrave du versoir	6
palette	3
prolonge du versoir	8
rasette	12
sep	9
soc	4
talon du sep	10
versoir	5

ИНФОРМАЦИОННЫЕ ДАННЫЕ

1. РАЗРАБОТАН И ВНЕСЕН Техническим комитетом «Машины для растениеводства»

   РАЗРАБОТЧИКИ

   А. Н. Мигель, Ф. И. Чайковский, Р. Ф. Френк, Л. Г. Борисевич

2. УТВЕРЖДЕН И ВВЕДЕН В ДЕЙСТВИЕ Постановлением Госстандарта России № 189 от 07.07.94
   Настоящий стандарт содержит полный аутентичный текст международного стандарта ИСО 8910- 87 «Машины и орудия для обработки почвы. Лемешно-отвальные плуги. Рабочие органы. Словарь», с дополнительными требованиями, отражающими потребности народного хозяйства.

3. ВВЕДЕН ВПЕРВЫЕ

Редактор *А. Л. Владимиров*
Технический редактор *О. Н. Никитина*
Корректор *Т. А. Васильева*

Сдано в наб. 27.07.94. Подп. в печ. 01.09.94. Усл. п. л. 0,70. Усл. кр.-отт. 0,70. Уч.-изд. л. 0,45.
Тираж 281 экз. С 1697.

Ордена «Знак Почета» Издательство стандартов, 107076, Москва, Колодезный пер., 14.
Калужская типографія стандартов, ул. Московская, 256. Зак. 1477

gost.e-ecolog.ru