УДК 621.744.33:006.354 Группа Г21

ГОСУДАРСТВЕННЫЙ СТАНДАРТ СОЮЗА ССР

# ОПОКИ ЛИТЕЙНЫЕ ЦЕЛЬНОЛИТЫЕ ИЗ АЛЮМИНИЕВЫХ И МАГНИЕВЫХ СПЛАВОВ КРУГЛЫЕ ДИАМЕТРОМ В СВЕТУ: ОТ 300 ДО 500 мм, ВЫСОТОЙ ОТ 75 ДО 150 мм.

## Конструкция

Circular all-cast moulding boxes of aluminium and magnesium alloys having inside diameter from 300 to 500 mm, height from 75 to 150 mm. Construction

**ГОСТ 15499—91**

ОКП 39 6401

Дата введения 01.01.93

Настоящий стандарт распространяется на литейные цельнолитые круглые опоки из алюминиевых и магниевых сплавов, предназначенные для изготовления песчаных литейных форм при машинной и ручной формовке.

Требования настоящего стандарта являются обязательными.

1. Конструкция и размеры опок должны соответствовать указанным на чертеже и в таблице.

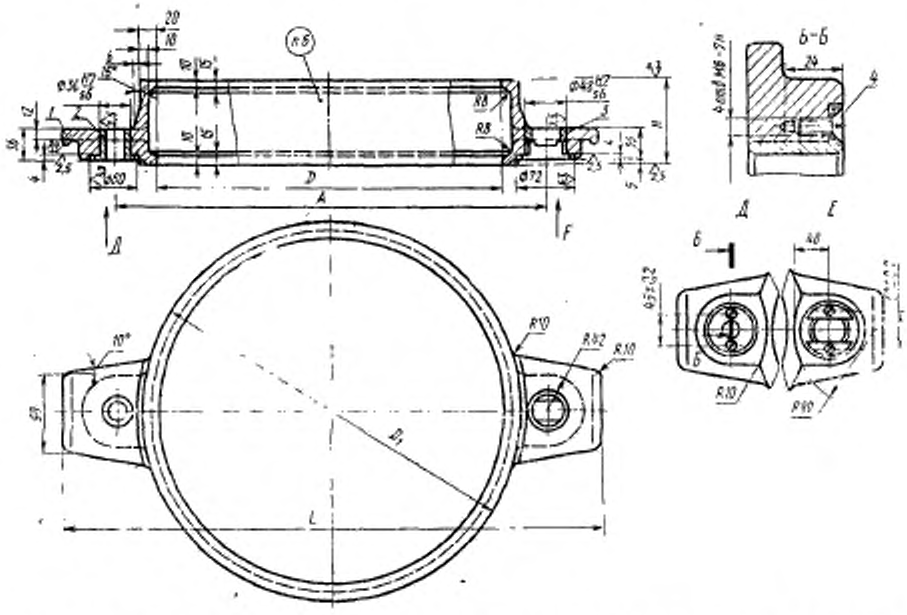

*1* — корпус; *2* — центрирующая втулка 0290-2621 по ГОСТ 15019 (1 шт.); *3* — направляющая втулка 0290-2631 (по требованию потребителя 0290-2632) по ГОСТ 15019 (1 шт.); *4* — винт А.М6—6g×20.58.05 по ГОСТ 17475 (4 шт.)

Издание официальное

Настоящий стандарт не может быть полностью или частично воспроизведен, тиражирован и распространен без разрешения Госстандарта СССР



gost.e-ecolog.ru

Размеры в мм

| Обозначение опок | | Применяемость опок из сплавов | | $D$ | $H$ ±1.0 | $A$ ±0,2 | $D_1$ | $L$ | Масса опок из сплавов, кг | |
|---|---|---|---|---|---|---|---|---|---|---|
| По классификатору ЕСКД | По МН 80—89 | алюминиевых | магниевых | | | | | | алюминиевых | магниевых |
| Г 002.297252—001 | 0264-0141 | | | 300 | 75 | 400 | 340 | 530 | 3,6 | 2,5 |
| Г 002.297252.002 | 0264-0142 | | | | 100 | | | | 4,2 | 3,2 |
| Г 002.297252.003 | 0264-0143 | | | | 125 | | | | 4,8 | 3,4 |
| Г 002.297252.004 | 0264-0144 | | | | 150 | | | | 5,4 | 3,8 |
| Г 002.297252.005 | 0264-0145 | | | 400 | 75 | 500 | 440 | 630 | 5,4 | 3,8 |
| Г 002.297252.006 | 0264-0146 | | | | 100 | | | | 6,4 | 4,5 |
| Г 002.297252.007 | 0264-0147 | | | 500 | 75 | 600 | 540 | 730 | 6,5 | 4,6 |
| Г 002.297252—008 | 0264-0148 | | | | 100 | | | | 7,5 | 5,2 |

Пример условного обозначения опоки $D$=400 мм, $H$=100 мм из алюминиевого сплава:

*Опока Г 002.297252.006 АЛ ГОСТ 15499—91*

То же, из магниевого сплава:

*Опока Г 002.297252.006 МЛ ГОСТ 15499—91*

2. Неуказанные радиусы — 3 мм
3. Технические требования — по ГОСТ 15506.

## ИНФОРМАЦИОННЫЕ ДАННЫЕ

1. **РАЗРАБОТАН И ВНЕСЕН** Техническим комитетом по стандартизации 224 «Технологическая оснастка»

**РАЗРАБОТЧИКИ**

**С. С. Ткаченко; Р. Б. Евдаев; М. Ф. Калинина,** руководитель темы; **В. С. Золотова; В. М. Самков; В. С. Дорфман; В. Н. Славянский**

2. **УТВЕРЖДЕН И ВВЕДЕН В ДЕЙСТВИЕ** Постановлением Комитета стандартизации и метрологии СССР от 06.12.91 № 1874

3. **Срок проверки — 1997 г.,**

**периодичность проверки — 5 лет.**

4. **ВЗАМЕН ГОСТ 15499—70**

5. **ССЫЛОЧНЫЕ НОРМАТИВНО-ТЕХНИЧЕСКИЕ ДОКУМЕНТЫ**

| Обозначение НТД, на который дана ссылка | Номер пункта |
|---|---|
| ГОСТ 15019—69 | 1 |
| ГОСТ 15022—69 | 1 |
| ГОСТ 15506—91 | 3 |
| ГОСТ 17475—80 | 1 |

gost.e-ecolog.ru