ГОСУДАРСТВЕННЫЙ СТАНДАРТ
СОЮЗА ССР

ЧАСТИ ШТУЦЕРОВ СОЕДИНИТЕЛЬНЫЕ БОРТОВЫХ АВИАЦИОННЫХ ПРИБОРОВ

КОНСТРУКЦИЯ И РАЗМЕРЫ

ГОСТ 19125—90

Издание официальное

БЗ 2—90/40

ГОСУДАРСТВЕННЫЙ КОМИТЕТ СССР ПО УПРАВЛЕНИЮ
КАЧЕСТВОМ ПРОДУКЦИИ И СТАНДАРТАМ
Москва

gost.e-ecolog.ru

УДК 629.7.05 : 006.354 Группа Д15

ГОСУДАРСТВЕННЫЙ СТАНДАРТ СОЮЗА ССР

ЧАСТИ ШТУЦЕРОВ СОЕДИНИТЕЛЬНЫЕ БОРТОВЫХ АВИАЦИОННЫХ ПРИБОРОВ

Конструкция и размеры

Fittings of connections for airborne instruments. Design and dimensions

ГОСТ 19125—90

ОКСТУ 7599

Дата введения 01.07.91

Настоящий стандарт распространяется на соединительные части штуцеров бортовых авиационных приборов, предназначенных для измерения давления различных жидких и газообразных сред и устанавливает конструкцию и размеры соединительных частей штуцеров.

Издание официальное Перепечатка воспрещена

★

© Издательство стандартов, 1990

1. Конструкция и размеры соединительных частей штуцеров должны соответствовать указанным на черт. 1—5 и в табл. 1—3.

Шероховатость поверхностей на черт. 1 должна быть не грубее Ra 1,6. Шероховатость неуказанных поверхностей на черт. 2—5 должна быть не грубее Rz 20.

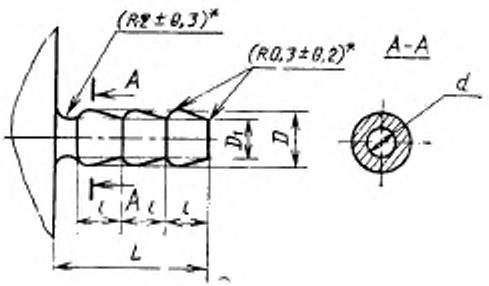

* Размеры обеспечиваются инструментом.

Черт. 1

Таблица 1

мм

$D^{+0,1}_{-0,2}$	D_1	d_{H12}	L	l
4	3	1,5	11	3
7	6	3,5	18	15
9	8	6,0		

Исполнение 1

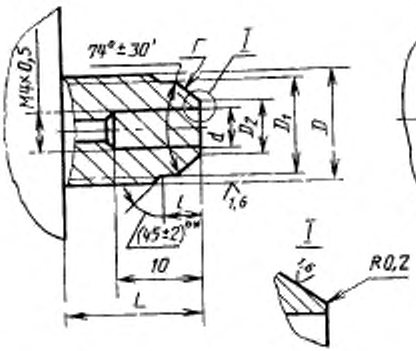

Исполнение 2
(остальное см. черт. 2)

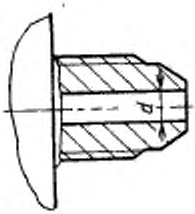

* Размеры обеспечиваются инструментом.

Черт. 2

Черт. 3

Таблица 2

мм

Исполнение	D	D_1	D_2		d	L	l
			Номин.	Пред. откл.			
I	M8×1	6,5	2,6	−0,12	1,7	13 / 18	4,0
	M12×1	10,5	5,0	−0,16	4,2	15 / 24	5,0
2	M14×1	12,5	6,0	−0,20	5,5	15 / 24	5,5

Исполнение 1

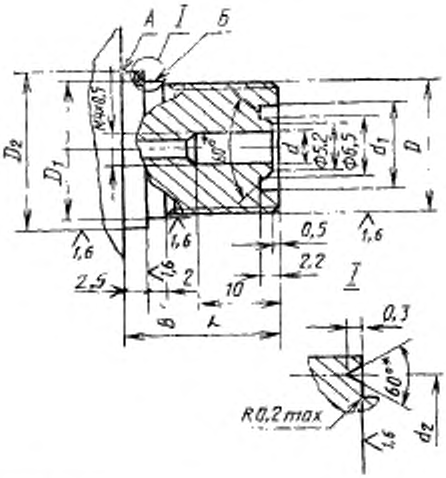

Черт. 4

Исполнение 2
(остальное см. черт. 4)

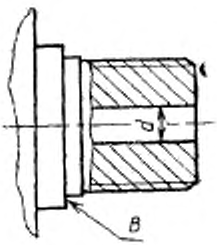

Черт. 5

* Размер, отмеченный звездочкой, и R 0,2 $_{max}$ обеспечиваются инструментом.

Таблица 3

мм

Исполнение	D	D_2 d11	D_1 d11	d	d_1	d_2	L
1	M12×1	12,2	15	4,2	9,0	13,5	15
	M16×1,5	16,2	19		10,5	17,5	18
2	M6×0,5	6,2	9	1,0	—	7,5	10
	M8×1	8,2	11	1,7		9,5	12

2. Резьба метрическая — по ГОСТ 9150; поля допусков — по ГОСТ 16093; наружная резьба для деталей из сталей — 6e; наружная резьба для деталей из алюминиевых и медных сплавов — 6h; внутренняя резьба — 5H6H.

Сбеги, фаски резьбы — по ГОСТ 10549.

3. Допуск радиального биения поверхностей *А* и *Б* относительно среднего диаметра резьбы *D* не более 0,07 мм.

4. Допуск радиального биения конуса *Г* относительно среднего диаметра резьбы *D* не более 0,05 мм.

5. Допуск торцового биения поверхности *В* относительно среднего диаметра резьбы *D* не более 0,05 мм.

6. Неуказанные предельные отклонения размеров и расположения поверхностей — по ГОСТ 25670: средний класс — для диаметральных охватываемых и охватывающих поверхностей; для прочих охватываемых и охватывающих поверхностей — класс грубый.

7. Примеры присоединения штуцеров к системам давления приведены в приложении.

ПРИЛОЖЕНИЕ
Справочное

ПРИМЕРЫ ПРИСОЕДИНЕНИЯ ШТУЦЕРОВ К СИСТЕМАМ ДАВЛЕНИЯ

Примеры присоединения штуцеров к системам давления приведены на черт. 6—8.

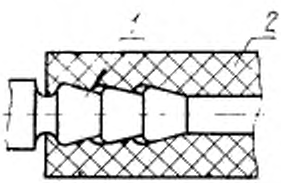

1—соединительная часть штуцера; *2*—шланг

Черт. 6

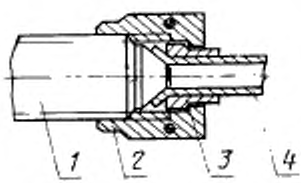

1—соединительная часть штуцера; *2*—гайка по ГОСТ 13967; *3*—ниппель по ГОСТ 13956; *4*—трубопровод по ГОСТ 13664

Черт. 7

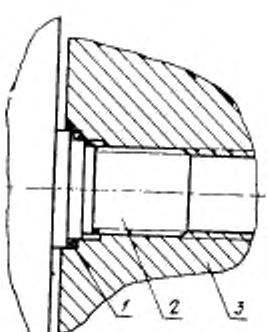

1—прокладка; *2*—соединительная часть штуцера; *3*—посадочное место штуцера

Черт. 8

ИНФОРМАЦИОННЫЕ ДАННЫЕ

1. **РАЗРАБОТАН И ВНЕСЕН** Министерством авиационной промышленности СССР

   РАЗРАБОТЧИКИ

   В. Н. Шутас; Г. Н. Нестеров; В. И. Полушкин; Ю. И. Абалихин

2. **УТВЕРЖДЕН И ВВЕДЕН В ДЕЙСТВИЕ** Постановлением Государственного комитета СССР по управлению качеством продукции и стандартам от 02.03.90 № 339

3. **Срок первой проверки — 1995 г.;**
   периодичность проверки — 5 лет

4. **ВЗАМЕН ГОСТ 19125—73**

5. **ССЫЛОЧНЫЕ НОРМАТИВНО-ТЕХНИЧЕСКИЕ ДОКУМЕНТЫ**

Обозначение НТД, на который дана ссылка	Номер пункта, приложения
ГОСТ 9150—81	2
ГОСТ 10549—80	2
ГОСТ 13954—74	Приложение
ГОСТ 13956—74	Приложение
ГОСТ 13957—74	Приложение
ГОСТ 16093—81	2
ГОСТ 25670—83	6

Редактор *Н. В. Бобкова*
Технический редактор *Л. А. Кузнецова*
Корректор *Е. А. Богачкова*

gost.e-ecolog.ru

п. а печ. 28.05.90 0,5 усл. печ. л., 0,5 усл. кр.-отт. 0,29 уч.-изд. л.
Цена 5 к.

Ордена «Знак Почета» Издательство стандартов, 123557, Москва, ГСП, Новопресненский пер., 3
Тип. «Московский печатник», Москва, Лялин пер., 6. Зак. 1732