ГОСУДАРСТВЕННЫЙ СТАНДАРТ
СОЮЗА ССР

РЕЛЬСЫ КОНТРРЕЛЬСОВЫЕ РК50

РАЗМЕРЫ

ГОСТ 9797–85

Издание официальное

48г-95
3

ГОСУДАРСТВЕННЫЙ КОМИТЕТ СССР ПО СТАНДАРТАМ
Москва

gost.e-ecolog.ru

РАЗРАБОТАН Министерством путей сообщения

ИСПОЛНИТЕЛИ:

Н. Н. Елсаков; Т. И. Кузнецова; Ю. Н. Петров; В. П. Демидов; С. О. Сурин; Т. А. Демидова

ВНЕСЕН Министерством путей сообщения

Зам. министра А. Н. Бевзенко

УТВЕРЖДЕН И ВВЕДЕН В ДЕЙСТВИЕ Постановлением Государственного комитета СССР по стандартам от 27 февраля 1985 г. № 421

УДК 625.143.001.24:006.354 Группа В42

ГОСУДАРСТВЕННЫЙ СТАНДАРТ СОЮЗА ССР

РЕЛЬСЫ КОНТРРЕЛЬСОВЫЕ РК50

Размеры

Rails for RK50 check rails.
Dimensions

ГОСТ 9797—85

Взамен
ГОСТ 9797—71

ОКП 092100

Постановлением Государственного комитета СССР по стандартам от 27 февраля 1985 г. № 421 срок действия установлен

с 01.07.85
до 01.07.90

Несоблюдение стандарта преследуется по закону

1. Настоящий стандарт распространяется на контррельсовые рельсы РК50 (далее — рельсы), применяемые в конструкциях верхнего строения пути с железнодорожными рельсами типа Р50.

2. Размеры поперечного сечения рельсов должны соответствовать указанным на чертеже.

Вариант изготовления верхней части головки устанавливает изготовитель.

Расчетные данные приведены в справочном приложении.

Издание официальное Перепечатка воспрещена

© Издательство стандартов, 1985

Вариант изготовления

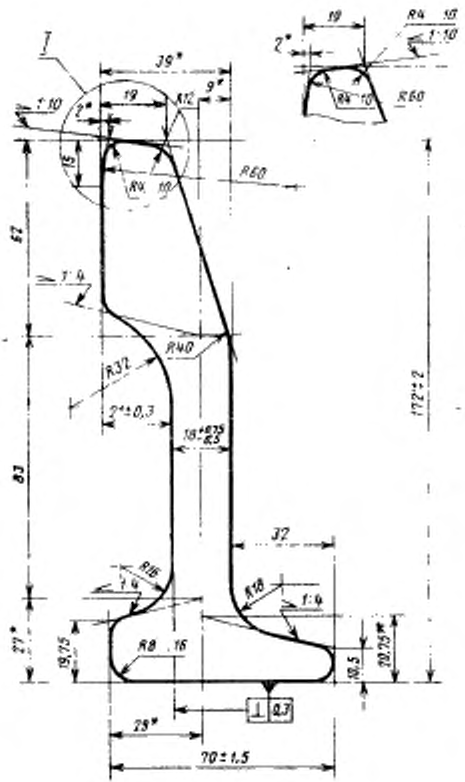

* Размеры для справок.

Условное обозначение контррельсового рельса РК50

Рельс РК50 ГОСТ 9797—85

3. Радиусы закруглений, не указанных на чертеже, должны быть 2—6 мм.

4. Размеры с неуказанными предельными отклонениями обеспечивают инструментом и в готовых рельсах не контролируют.

5. Размеры с предельными отклонениями контролируют шаблонами, согласованными с инспекцией МПС.

Измерения следует проводить на расстоянии не менее 250 мм от торцов контролируемого рельса.

6. Выпуклость или вогнутость подошвы рельсов по отношению к ее краям должна быть равномерной и не превышать 0,5 мм.

7. Длину рельсов устанавливают по согласованию между потребителем и изготовителем.

Предельные отклонения по длине рельсов с двумя фрезерованными торцами не должны превышать ±6 мм на каждый кратный отрезок рельса.

Для рельсов с нефрезерованными торцами предельное отклонение по длине не должно превышать плюс 0,8 % номинального значения длины.

8. Технические требования — по ГОСТ 18232—83.

ПРИЛОЖЕНИЕ
Справочное

РАСЧЕТНЫЕ ДАННЫЕ РЕЛЬСОВ

Площадь поперечного сечения рельса, $см^2$	46,71
Расстояние до центра тяжести, см:	
от низа подошвы	7,76
от вертикальной грани головки	2,42
Момент инерции относительно осей, $см^4$:	
горизонтальной	1385
вертикальной	135
Момент сопротивления, $см^3$:	
по низу подошвы	178
по верху головки	147
по боковой грани подошвы, более удаленной от центра тяжести	28,9
Теоретическая масса 1 м рельса, кг	36,57.

Примечание. Теоретическая масса рельса определена исходя из номинальных размеров поперечного сечения рельса и плотности стали 7830 $кг/м^3$.

Изменение № 1 ГОСТ 9797—85 Рельсы контррельсовые РК50. Размеры

Утверждено и введено в действие Постановлением Государственного комитета СССР по управлению качеством продукции и стандартам от 05.12.89 № 3565

Дата введения 01.07.90

Пункт 5. Первый абзац. Заменить слова: «инспекцией МПС» на «Государственной приемкой».

(ИУС № 2 1990 г.)

Изменение № 2 ГОСТ 9797—85 Рельсы контррельсовые РК50. Размеры

Утверждено и введено в действие Постановлением Комитета стандартизации и метрологии СССР от 27.12.91 № 2214

Дата введения 01.07.92

Пункт 1 дополнить абзацем: «Требования пп. 1—6, 8 настоящего стандарта являются обязательными, требования п. 7 — рекомендуемыми».

Пункт 2. Второй абзац исключить; чертеж заменить новым:

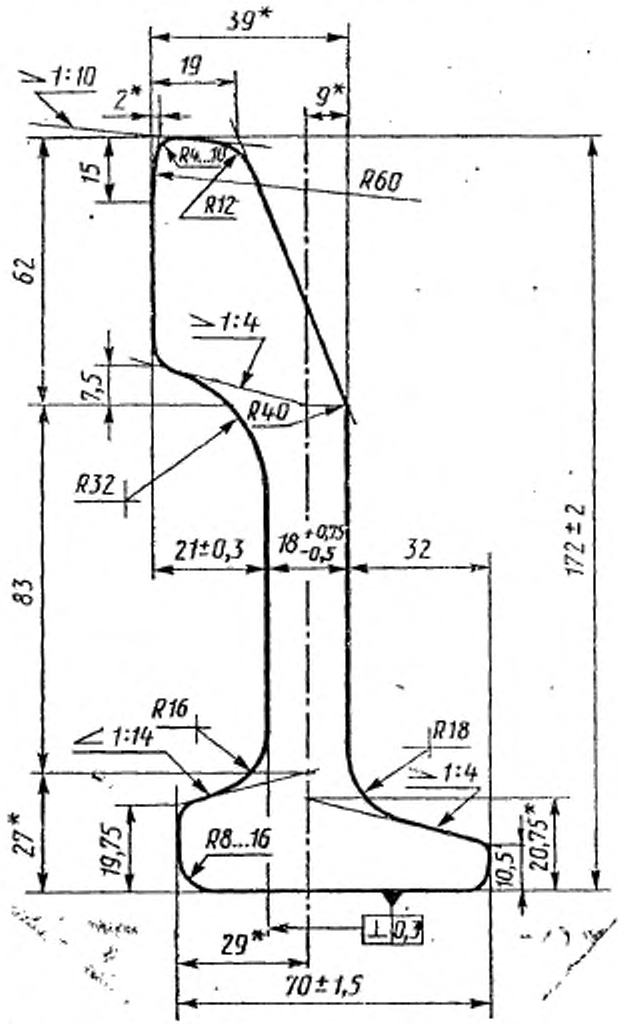

* Размеры для справок.

Пункт 5. Первый абзац. Заменить слова: «Государственной приемкой» на «инспекцией МПС».

(ИУС № 4 1992 г.)

gost.e-ecolog.ru