УДК 621.983.3.02-229.6-52:006.354 Группа Г22

ГОСУДАРСТВЕННЫЙ СТАНДАРТ СОЮЗА ССР

МЕХАНИЗМЫ КРЮЧКОВЫЕ ДЛЯ ПОДАЧИ ЛЕНТЫ ШИРИНОЙ до 200 мм

Основные и присоединительные размеры

Hook mechanisms for strip feeding, maximum width 200 mm. Basic and coupling dimensions

ГОСТ 26390—84

ОКП 39 6190

Постановлением Государственного комитета СССР по стандартам от 20 декабря 1984 г. № 4845 срок введения установлен

с 01.01.86

Несоблюдение стандарта преследуется по закону

1. Основные и присоединительные размеры крючковых механизмов должны соответствовать указанным на чертежах 1, 2, 3, 4 и в таблице.

Издание официальное Перепечатка воспрещена

gost.e-ecolog.ru

Исполнение 1

Тип 1 (клин одностороннего действия)

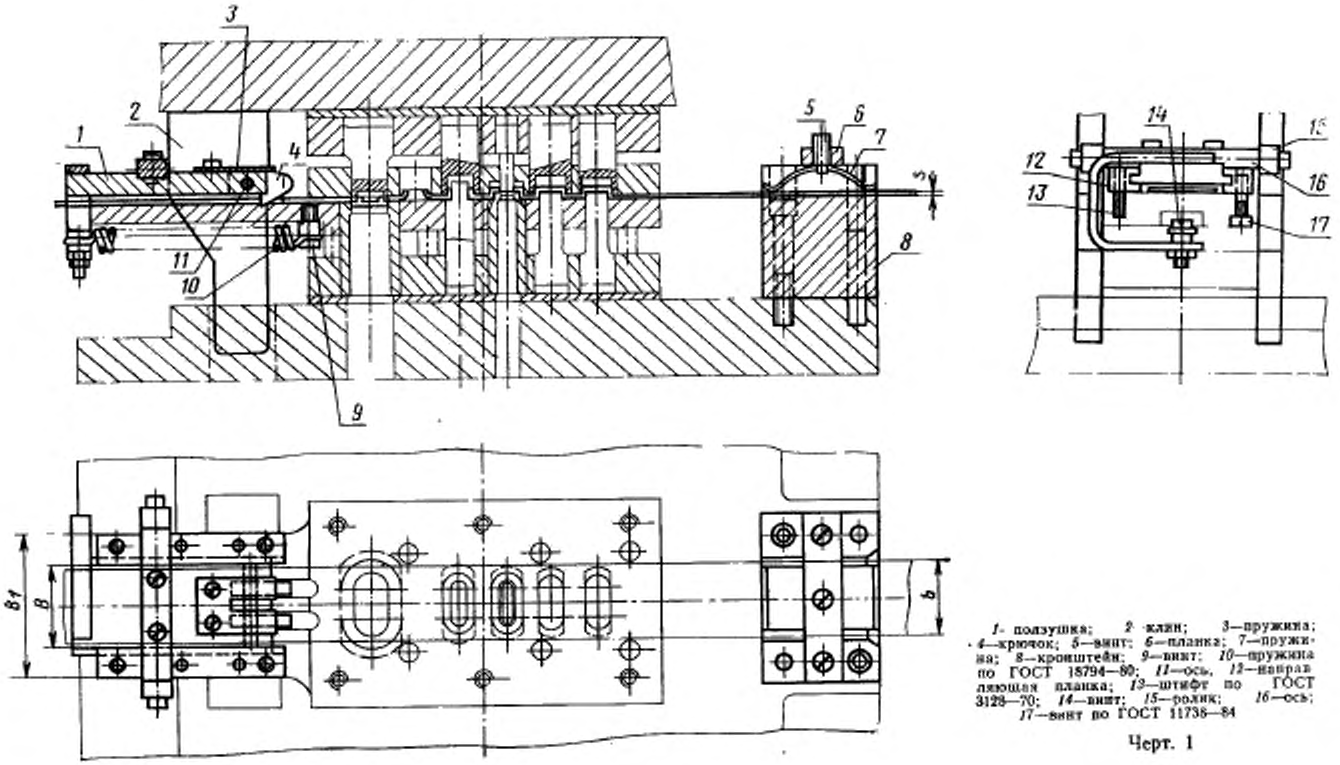

1- ползушка; *2* -клин; *3*—пружина; *4*—крючок; *5*—винт; *6*—планка; *7*—пружина; *8*—кронштейн; *9*—винт; *10*—пружина по ГОСТ 18794—80; *11*—ось, *12*—направляющая планка; *13*—штифт по ГОСТ 3128—70; *14*—винт; *15*—ролик; *16*—ось; *17*—винт по ГОСТ 11738—84

Черт. 1

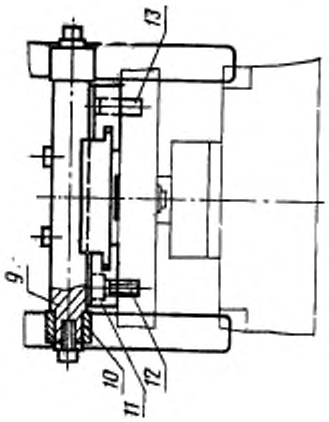

1—ползушка; *2*—клин; *3*—пружина; *4*—крючок; *5*—планка; *6*—винт; *7*—пружина; *8*, *9*—ось; *10*—ролик; *11*—направляющая планка; *12*—винт по ГОСТ 11738—84; *13*—штифт по ГОСТ 3128—70

Черт. 2

Тип 2 (клин двустороннего действия)

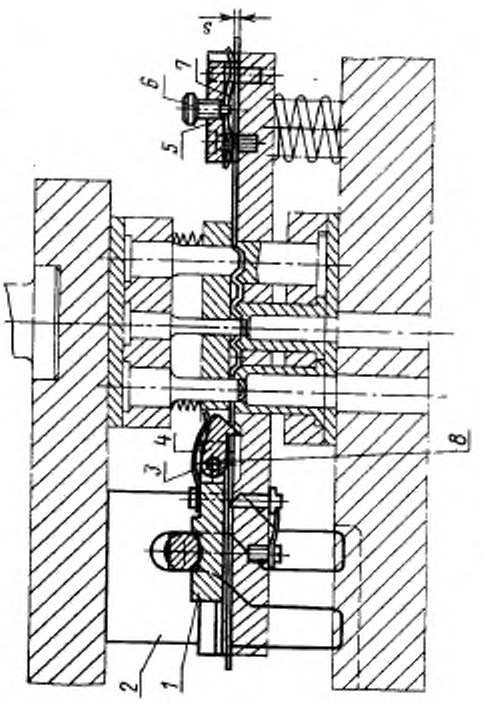

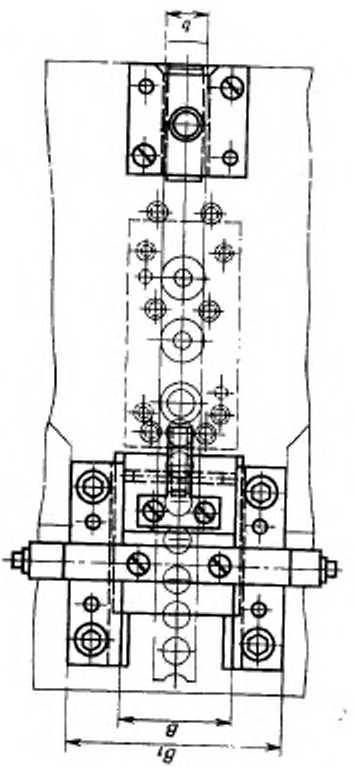

Исполнение 2

Тип 1 (клин одностороннего действия)

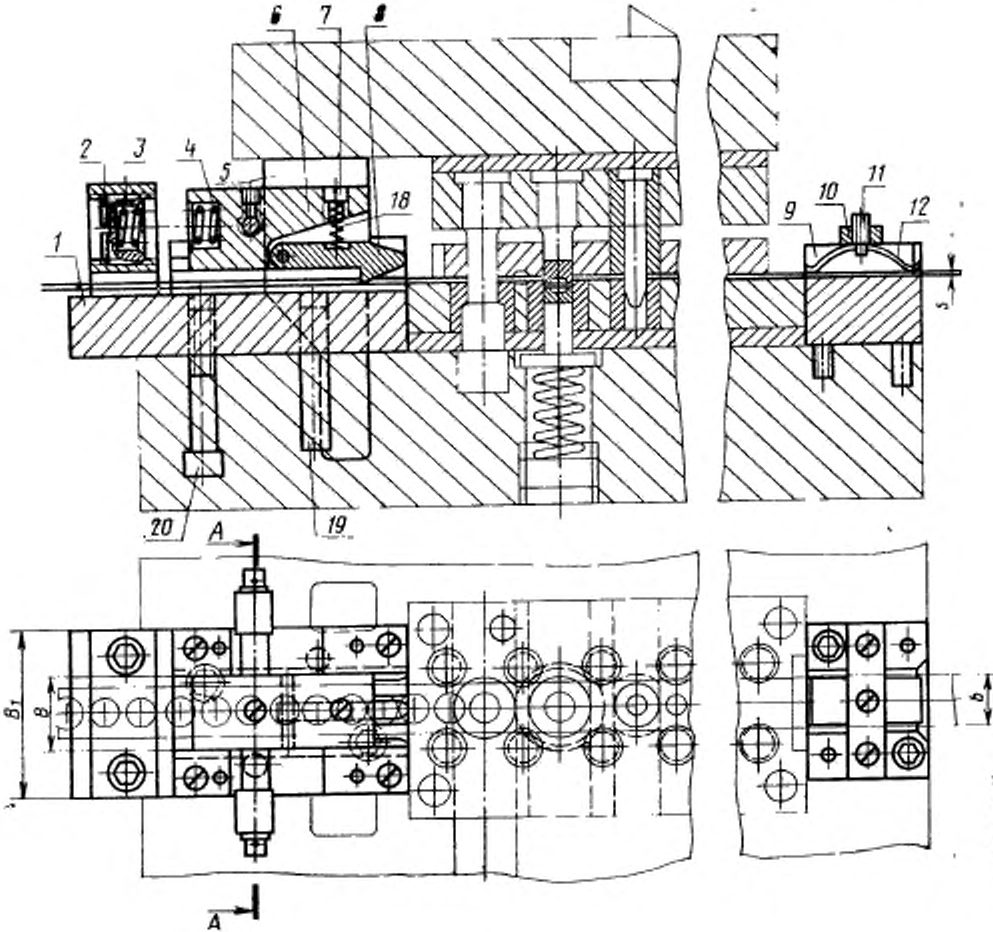

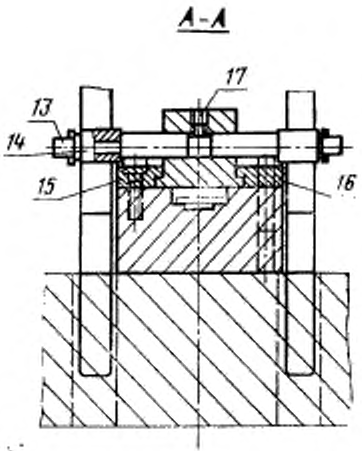

1—державка; *2*—упор; *3*—пробка; *4*—пружина по ГОСТ 18793—80; *5*—клин; *6*—ползушка; *7* пробка; *8*—крючок; *9*—кронштейн; *10*—планка; *11*—винт; *12*—пружина; *13*—ось; *14*—ролик; *15, 16*—направляющая планка; *17*—установочный винт по ГОСТ 1478—75; *18*—пружина по ГОСТ 18793—80; *19*—штифт по ГОСТ 3128—70; *20*—винт по ГОСТ 11738—84

Черт. 3

Тип 2 (клин двухстороннего действия)

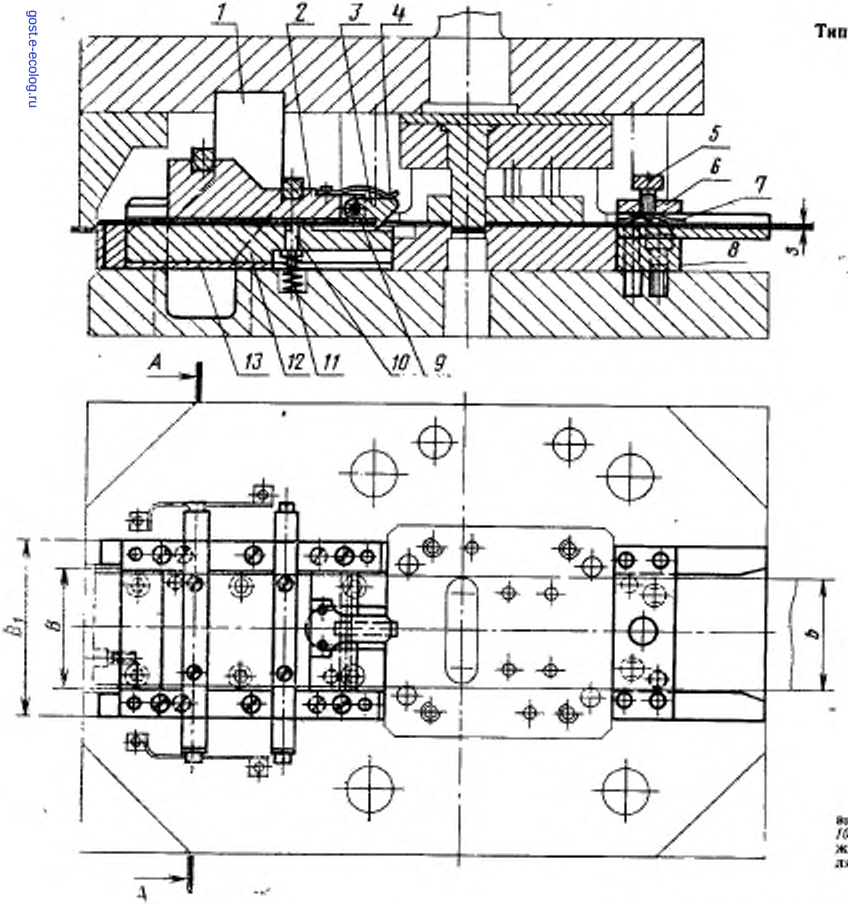

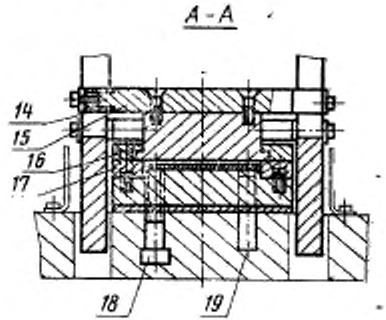

1—клин; 2—ползушка; 3—крючок; 4—пружина; 5—винт; 6—планка; 7—пружина, 8—кронштейн; 9—ось; 10—упор; 11—пружина по ГОСТ 18793—80; 12—державка; 13—подкладка; 14—ролик, 15—ось; 16—направляющая планка; 17—планка; 18—винт по ГОСТ 11738—84; 19—штифт по ГОСТ 3128—70

Черт 4

Размеры, мм

Размеры штампуемого материала		Наибольший шаг подачи	Точность шага подачи	Ширина механизма	
s	b			B	B_1
От 0,2 до 3,0	От 10 до 50	100	±0,3 . . . 0,5	60	110
	Св. 50 до 100			105	155
	Св. 100 до 150			155	215
	Св. 150 до 200			210	270

gost.e-ecolog.ru