УДК 621.735.32.016.3.06.073:006.354 Группа Г22

ГОСУДАРСТВЕННЫЙ СТАНДАРТ СОЮЗА ССР

Инструмент для холодновысадочных автоматов

ПУАНСОНЫ ОБРЕЗНЫЕ

Конструкция и размеры

Tools for cold upset automatic machines.
Trim punches. Construction and dimensions.

ГОСТ 26 404—84

ОКП 39 6321

Постановлением Государственного комитета СССР по стандартам от 27 декабря 1984 г. № 4964 срок введения установлен

с 01.07.86

Несоблюдение стандарта преследуется по закону

1. Настоящий стандарт распространяется на пуансоны для образования шестигранника на заготовках болтов с номинальным диаметром резьбы от 4 до 20 мм.

2. Конструкция и размеры пуансонов должны соответствовать указанным:

исполнения 1 на черт. 1 и в табл. 1;

исполнения 2 на черт. 2 и в табл. 2.

Исполнение 1

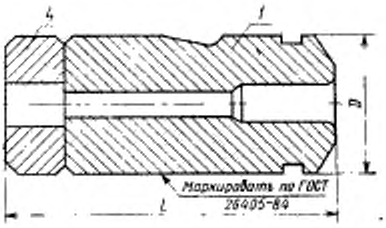

Черт. 1

Издание официальное

Перепечатка воспрещена

★

gost.e-ecolog.ru

Таблица 1

Размеры в мм

Обозначение пуансона	Код ОКП	Применяемость	Изготовляемые болты: Номинальный диаметр резьбы	Изготовляемые болты: Длина	Изготовляемые болты: Обозначение стандарта	D, Поле допуска 17	L, Поле допуска 19	Модель автомата	Поз. 1 Пуансон Кол. 1	Поз. 4 Планка Кол. 1	Масса, кг, не более
									Обозначение деталей		
1135-1301				20					1135-1301/001		0,590
1135-1302				(22)					1135-1302/001		0,589
1135-1303				25					7135-1303/001		0,588
1135-1304				(28)					1135-1304/001		0,587
1135-1305				30					1135-1305/001		0,586
1135-1306				(32)					1135-1306/001		0,585
1135-1307			М4	35					1135-1307/001		0,584
1135-1308				(38)	ГОСТ 7805—70	35	85	АБ 2318	1135-1308/001	1135-1301/004	0,583
1135-1309				40					1135-1309/001		0,582
1135-1310				45					1135-1310/001		0,581
1135-1311				50					1135-1311/001		0,580
1135-1312				55					1135-1312/001		0,579
1135-1313				6...(18)					1135-1313/001		0,578
1135-1314				20					1135-1314/001		0,589
1135-1315			М5	(22)					1135-1315/001		0,588
1135-1316				25					1135-1316/001		0,587

Продолжение табл. 1

Размеры в мм

Обозначение пуансока	Код ОКП	Применяемость	Изготовляемые болты			D	L	Модель автомата	Поз. 1 Пуансон Кол. 1	Поз. 4 Плитка Кол. 1	Масса, кг, не более
		номинальный диаметр резьбы	Длина	Обозначение стандарта		Поле допуска			Обозначение деталей		
						f7	h9				
1135-1317		M5	(28)	ГОСТ 7805—70		35	85	АБ 2318	1135-1317/001	1135-1301/004	0,586
1135-1318			30						1135-1318/001		0,585
1135-1319			(32)						1135-1319/001		0,584
1135-1320			25						1135-1320/001		0,583
1135-1321			(38)						1135-1321/001		0,582
1135-1322			40						1135-1322/001		0,581
1135-1323			45						1135-1323/001		0,580
1135-1324			50						1135-1324/001		0,579
1135-1325			55						1135-1325/001		0,576
1135-1326			60						1135-1326/001		0,575
1135-1327			6...(18)						1135-1327/001		0,574
1135-1328		M6	25	ГОСТ 7798—70, ГОСТ 7805—70					1135-1328/001		0,589
1135-1329			(28)						1135-1329/001		0,588
1135-1330			30						1135-1330/001		0,587
1135-1331			(32)						1135-1331/001		0,586
1135-1332			35						1135-1332/001		0,585

Продолжение табл. 1

Размеры в мм

Обозначение пуансона	Код ОКП	Применяемость	Изготовляемые болты: номинальный диаметр резьбы	Изготовляемые болты: Длина	Изготовляемые болты: Обозначение стандарта	D, Поле допуска: 17	L, Поле допуска: 19	Модель автомата	Поз. 1 Пуансон Кол. 1	Поз. 4 Планка Кол. 1	Масса, кг, не более
						Обозначение деталей					
1135-1333				(38)					1135-1333/001		0,581
1135-1334				40					1135-1334/001		0,583
1135-1335				45					1135-1335/001		0,582
1135-1336				50	ГОСТ 7798—70, ГОСТ 7805—70				1135-1336/001		0,581
1135-1337			M6	55		35	85	АБ 2318	1135-1337/001	1135-1301/004	0,580
1135-1338				60					1135-1338/001		0,579
1135-1339				65					1135-1339/001		0,578
1135-1340				30...60	ГОСТ 7795—70, ГОСТ 7811—70				1135-1340/001		0,577
1135-1341				10...(22)					1135-1341/001		0,5[illegible]
1135-1342				30					1135-1342/001		0,951
1135-1343				35					1135-1343/001		0,950
1135-1344			M8	(38)	ГОСТ 7798—70, ГОСТ 7805—70	40	105	АБ 2319	1135-1344/001	1135-1242/004	0,949
1135-1345				40					1135-1345/001		0,948
1135-1346				45					1135-1346/001		0,947
1135-1347				50					1135-1347/001		0,946

Продолжение табл. 1

Размеры в мм

Обозначение пуансона	Код ОКП	Применяемость	Изготовляемые болты: Номинальный диаметр резьбы	Изготовляемые болты: Длина	Изготовляемые болты: Обозначение стандарта	D, Поле допуска: f7	L, Поле допуска: 19	Модель автомата	Поз. 1. Пуансон Кол. 1: Обозначение детали	Поз. 4 Плитка Кол. 1: Обозначение детали	Масса, кг, не более
1135-1348				55					1135-1348/001		0,945
1135-1349				60					1135-1349/001		0,944
1135-1350				65	ГОСТ 7798—70, ГОСТ 7805—70				1135-1350/001		0,943
1135-1351				70					1135-1351/001		0,942
1135-1352				75					1135-1352/001		0,941
1135-1353				30					1135-1353/001		0,940
1135-1354				35					1135-1354/001		0,939
1135-1355			М8	(38)		40	105	АБ 2319	1135-1355/001	1135-1342/004	0,938
1135-1356				40					1135-1356/001		0,937
1135-1357				45	ГОСТ 7796—70, ГОСТ 7808—70				1135-1357/001		0,936
1135-1358				50					1135-1358/001		0,935
1135-1359				55					1135-1359/001		0,934
1135-1360				60					1135-1360/001		0,933
1135-1361				65					1135-1361/001		0,932
1135-1362				70					1135-1362/001		0,931
1135-1363				75					1135-1363/001		0,930

Размеры в мм

Обозначение стандарта	Код ОКП	Применяемость	Изготовляемые болты: Номин. диаметр резьбы	Изготовляемые болты: Длина	Изготовляемые болты: Обозначение стандарта	D	L	Модель автомата	Поз. 1. Пуансон Кол. 1	Поз. 4. Плитка Кол. 1	Масса, кг, не более
						Поле допуска			Обозначение деталей		
						f7	f9				
1135-1364			М8	35...80	ГОСТ 7795—70, ГОСТ 7811—70	40	105	АБ 2319	1135-1364/001	1135-1342/004	0,929
1135-1365				12...(28)	ГОСТ 7798—70, ГОСТ 7805—70				1135-1365/001		0,927
1135-1366					ГОСТ 7796—70, ГОСТ 7808—70				1135 1366/001		0,924
1135-1367			М10	(32)	ГОСТ 7798—70, ГОСТ 7806—70	45	112	АБ 2320	1135-1367/001	1135-1367/004	1,287
1135-1368				35	ГОСТ 7798—70, ГОСТ 7805—70				1135-1368/001		1,286
1135-1369				(38)					1135-1369/001		
1135-1370				40					1135-1370/001		
1135-1371				45					1135-1371/001		1,285
1135-1372				50					1135-1372/001		1,284
1135-1373				55					1135-1373/001		1,283
1135-1374				60					1135 1374/001		1,282
1135-1375				65					1135-1375/001		1,281
1135-1376				70					1135-1376/001		1,280
1135-1377				75					1135-1377/001		1,279

Размеры в мм

Обозначение пуансона	Код ОКП	Применяемость	Изготовляемые болты: Номинальный диаметр резьбы	Изготовляемые болты: Длина	Изготовляемые болты: Обозначение стандарта	D (Поле допуска 17)	L (Поле допуска 19)	Модель автомата	Поз. 1. Пуансон Кол. 1	Поз. 4. Плитка Кол. 1	Масса, кг, не более
									Обозначение деталей		
1135-1378				80					1135-1378/001		1,278
1135-1379				(85)	ГОСТ 7798—70, ГОСТ 7805—70				1135-1379/001		1,277
1135-1380				90					1135-1380/001		1,276
1135-1381				(95)					1135-1381/001		1,275
1135-1382				(32)					1135-1382/001		1,274
1135-1383				35					1135-1383/001		1,273
1135-1384				38					1135-1384/001		1,272
1135-1385			М10	40		45	112	АБ 2320	1135-1385/001	1135-1367/004	1,271
1135-1386				45					1135-1386/001		1,270
1135-1387				50	ГОСТ 7796—70, ГОСТ 7808—70				1135-1387/001		1,269
1135-1388				55					1135-1388/001		1,268
1135-1389				60					1135-1389/001		1,267
1135-1390				65					1135-1390/001		1,266
1135-1391				70					1135-1391/001		1,265
1135-1392				75					1135-1392/001		1,276
1135-1393				80					1135-1393/001		

Размеры в мм

Обозначение пуансона	Код ОКП	Применяемость	Изготовляемые болты: Номинальный диаметр резьбы	Изготовляемые болты: Длина	Изготовляемые болты: Обозначение стандарта	D, поле допуска f7	L, поле допуска h9	Модель автомата	Поз. 1. Пуансон Кол. 1 — Обозначение детали	Поз. 4. Плитка Кол. 1 — Обозначение детали	Масса, кг, не более
1135-1394				(85)	ГОСТ 7796—70, ГОСТ 7808—70	45	112	АБ 2320	1135-1394/001		1,275
1135-1395				90					1135-1395/001		1,274
1135-1396				(95)					1135-1396/001		1,273
1135-1397			М10	40...100	ГОСТ 7795—70, ГОСТ 7811—70				1135-1397/001	1135 1367/004	1,272
1135-1398					ГОСТ 7798—70, ГОСТ 7805—70				1135-1398/001		1,271
1135-1399				16...30	ГОСТ 7796—70, ГОСТ 7808—70				1135-1399/001		1,269
1135-1400				40	ГОСТ 7798—70, ГОСТ 7805—70	56	160	АБ 2321 А 2321	1135-1400/001	1135-1400/004	2,030
1135-1401				45					1135-1401/001		2,039
1135-1402				50					1135-1402/001		2,185
1135-1403			М12	55					1135-1403/001		2,184
1135-1404				60					1135-1404/001		2,183
1135-1405				65					1135-1405/001		2,182
1135-1406				70					1135-1406/001		2,181
1135-1407				75					1135 1407/001		2,180

Продолжение табл. 1

Размеры, мм

Обозначение пуансона	Код ОКП	Применяемость	Изготовляемые болты: Номин. диаметр резьбы	Изготовляемые болты: Длина	Изготовляемые болты: Обозначение стандарта	D, Поле допуска f7	L, Поле допуска h9	Модель автомата	Поз. 1, Пуансон, Кол. 1 — Обозначение детали	Поз. 4, Плитка, Кол. 1 — Обозначение детали	Масса, кг, не более
1135-1408			M12	80	ГОСТ 7798—70, ГОСТ 7805—70	50	160	АБ 2321 А2321	1135-1408/001	1135-1400/004	2,179
1135-1409				(85)					1135-1409/001		2,178
1135-1410				90					1135-1410/001		2,177
1135-1411				(95)					1135-1411/001		2,176
1135-1412				100					1135-1412/001		2,175
1135-1413				(105)					1135-1413/001		2,174
1135-1414				110					1135-1414/001		2,173
1135-1415				40	ГОСТ 7796—70, ГОСТ 7808—70				1135-1415/001		2,185
1135-1416				45					1135-1416/001		2,183
1135-1417				50					1135-1417/001		2,181
1135-1418				55					1135-1418/001		2,179
1135-1419				60					1135-1419/001		2,177
1135-1420				65					1135-1420/001		2,175
1135-1421				70					1135-1421/001		2,173
1135-1422				75					1135-1422/001		2,171
1135-1423				80					1135-1423/001		2,169

Продолжение табл. 1

Размеры в мм

Обозначение пуансона	Код ОКП	Применяемость	Изготовляемые болты: Номин. диаметр резьбы	Изготовляемые болты: Длина	Изготовляемые болты: Обозначение стандарта	D, Поле допуска f7	L, Поле допуска h9	Модель автомата	Поз. 3. Пуансон Кол. 1	Поз. 4. Плитка Кол. 1	Масса, кг, не более
									Обозначение деталей		
1135-1424				(85)					1135-1424/001		2,167
1135-1425				90					1135-1425/001		2,165
1135-1426				(95)	ГОСТ 7795—70, ГОСТ 7808 70				1135-1426/001		2,163
1135-1427				100					1135-1427/001		2,161
1135-1428				(105)					1135-1428/001		2,159
1135-1429			М12	110		60	160	АБ 2321 А 2321	1135-1429/001	1135-1400/004	2,157
1135-1430				45...120	ГОСТ 7795—70, ГОСТ 7811—70				1135-1430/001		2,155
1135-1431				20...35	ГОСТ 7798—70, ГОСТ 7805—70				1135-1431/001		2,153
1135 1432					ГОСТ 7796 70, ГОСТ 7808—70				1135-1432/001		2,147

Пример условного обозначения пуансона для обрезки заготовок болтов номинальным диаметром резьбы М4 длиной 20 мм:

Пуансон 1135—1301 ГОСТ 26404—84

Исполнение 2

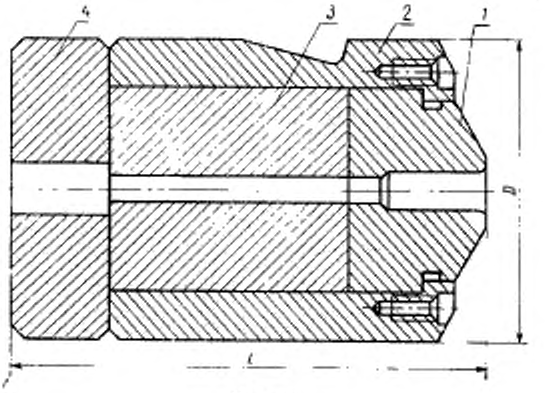

Черт. 2

Разме

Обозначение пуансона	Код ОКП	Применяемость	Изготовляемые болты			D	L
			Номинальный диаметр резьбы	Длина	Обозначение стандарта	Поле допуска	
						f7	h9
1135-1433			M14	45	ГОСТ 7798—70, ГОСТ 7805—70,	120	180
1135-1434				50			
1135-1435				55			
1135-1436				60			
1135-1437				65			
1135-1438				70			
1135-1439				75			
1135-1440				80			
1135-1441				(85)			
1135-1442				90			
1135-1443				(95)			
1135-1444				100			
1135-1445				(105)			
1135-1446				110			
1135-1447				(115)			
1135-1448				45	ГОСТ 7796—70, ГОСТ 7808—70		
1135-1449				50			

Таблица 2

ры в мм

Модель автомата	Поз. 1. Пуансон Кол. 1	Поз. 2. Корпус Кол. 1	Поз. 3. Втулка Кол. 1	Поз. 4. Плитка Кол. 1	Масса, кг, не более
	Обозначение деталей				
АБ 2322	1135-1433/001	1135-1433/002	1135-1433/003	1135-1433/004	15,681
	1135-1434/001				15,603
	1135-1435/001				15,602
	1135-1436/001				15,600
	1135-1437/001				15,598
	1135-1438/001				15,596
	1135-1439/001				15,594
	1135-1440/001				15,592
	1135-1441/001				15,693
	1135-1442/001				15,691
	1135-1443/001				15,689
	1135-1444/001				15,687
	1135-1445/001				15,685
	1135-1446/001				15,683
	1135-1447/001				15,681
	1135-1448/001				15,679
	1135-1449/001				15,677

Разме

Обозначение пуансона	Код ОКП	Применяемость	Изготовляемые болты			D	L
			Номинальный диаметр резьбы	Длина	Обозначение стандарта	Поле допуска	
						f7	h9
1135-1450			M14	55	ГОСТ 7796—70, ГОСТ 7808—70	120	180
1135-1451				60			
1135-1452				65			
1135-1453				70			
1135-1454				75			
1135-1455				80			
1135-1456				(85)			
1135-1457				90			
1135-1458				(95)			
1135-1459				100			
1135-1460				(105)			
1135-1461				110			
1135-1462				(115)			
1135-1463				55...120	ГОСТ 7795—70, ГОСТ 7811—70		
1135-1464					ГОСТ 7798—70, ГОСТ 7805—70		
1135-1465				25...40	ГОСТ 7796—70, ГОСТ 7808—70		
1135-1466			M16	45	ГОСТ 7798—70, ГОСТ 7805—70		
1135-1467				50			
1135-1468				55			
1135-1469				60			
1135-1470				65			
1135-1471				70			
1135-1472				75			
1135-1473				80			
1135-1474				(85)			
1135-1475				90			
1135-1476				(95)			
1135-1477				100			
135-1478				(105)			
135-1479				110			
135-1480				(115)			
135-1481				45	ГОСТ 7796—70, ГОСТ 7808—70		
135-1482				50			

Продолжение табл. 2

р м в мм

Модель автомата	Поз. 1. Пуансон Кол. 1	Поз. 2. Корпус Кол. 1	Поз. 3. Втулка Кол. 1	Поз. 4 Планка Кол. 1	Масса, кг, не более
	Обозначение деталей				
АБ 9322	1135-1450/001	1135-1433/002	1135-1433/003	1135-1433/004	15,675
	1135-1451/001				15,673
	1135-1452/001				15,671
	1135-1453/001				15,669
	1135-1454/001				15,667
	1135-1455/001				15,665
	1135-1456/001				15,663
	1135-1457/001				15,661
	1135-1458/001				15,659
	1135-1459/001				15,657
	1135-1460/001				15,679
	1135-1461/001				15,677
	1135-1462/001				15,675
	1135-1463/001				15,673
	1135-1464/001				15,669
	1135-1465/001				15,665
	1135-1466/001		1135-1466/003		15,678
	1135-1467/001				15,676
	1135-1468/001				15,674
	1135-1469/001				15,672
	1135-1470/001				15,670
	1135-1471/001				15,668
	1135-1472/001				15,666
	1135-1473/001				15,664
	1135-1474-001				15,662
	1135-1475/001				15,660
	1135-1476/001				15,658
	1135-1477/001				15,656
	1135-1478/001				15,654
	1135-1479/001				15,652
	1135-1480/001				15,550
	1135-1481/001				15,554
	1135-1482/001				15,552

Разме

Обозначение пуансона	Код ОКП	Применяемость	Изготовляемые болты			D	L
			Номинальный диаметр резьбы	Длина	Обозначение стандарта	Поле допуска	
						f7	h9
1135-1483			M16	55	ГОСТ 7796—70, ГОСТ 7808—70	120	180
1135 1484				60			
1135-1485				65			
1135-1486				70			
1135-1487				75			
1135-1488				80			
1135-1489				(85)			
1135 1490				90			
1135 1491				(95)			
1135-1492				100			
1135-1493				(105)			
1135-1494				110			
1135-1495				(115)			
1135-1496				60...150	ГОСТ 7795—70, ГОСТ 7811—70		
1135-1497				25...40	ГОСТ 7798—70, ГОСТ 7805—70		
1135-1498					ГОСТ 7796—70, ГОСТ 7808—70		
1135-1499			M18	55	ГОСТ 7798—70, ГОСТ 7805—70		
1135-1500				60			
1135 1501				65			
1135-1502				70			
1135 1503				75			
1135-1504				80			
1135-1505				(85)			
1135-1506				90			

ры в мм

Продолжение табл. 2

Модель автомата	Поз. 1. Пуансон Кол. 1	Поз. 2. Корпус Кол. 1	Поз. 3. Втулка Кол. 1	Поз. 4. Плитка Кол. 1	Масса, кг, не более
	Обозначение деталей				
АБ 2322	1135-1483/001	1135-1433/002	1135-1466/003	1135-1433/004	15,650
	1135-1484/001				15,648
	1135-1485/001				15,646
	1135-1486/001				15,644
	1135-1487/001				15,642
	1135-1488/001				15,640
	1135-1489/001				15,638
	1135-1490/001				15,636
	1135-1491/001				15,634
	1135-1492/001				15,632
	1135-1493/001				15,630
	1135-1494/001				15,628
	1135-1495/001				15,626
	1135-1496/001				15,624
	1135-1497/001				15,620
	1135-1498/001				15,616
АБ2323	1135-1499/001		1135-1499/003	1135-1499/004	15,388
	1135-1500/001				15,386
	1135-1501/001				15,384
	1135-1502/001				15,382
	1135-1503/001				15,380
	1135-1504/001				15,378
	1135-1505/001				15,376
	1135-1506/001				15,374

Разм

Обозначение пуансона	Код ОКП	Применяемость	Изготовляемые болты			D	L
			Номинальный диаметр резьбы	Длина	Обозначение стандарта	Поле допуска	
						f7	h9
1135-1507			M18	(95)	ГОСТ 7798—70, ГОСТ 7805—70	120	180
1135-1508				100			
1135-1509				110			
1135-1510				(115)			
1135-1511				120			
1135-1512				125			
1135-1513				130			
1135-1514				140			
1135-1515				150			
1135-1516				160			
1135-1517				55	ГОСТ 7796—70, ГОСТ 7808—70		
1135-1518				60			
1135-1519				65			
1135-1520				70			
1135-1521				75			
1135-1522				80			
1135-1523				(85)			
1135-1524				90			
1135-1525				(95)			
1135-1526				100			
1135-1527				(105)			
1135-1528				110			
1135-1529				(115)			
1135-1530				120			
1135-1531				(125)			
1135-1532				130			

Продолжение табл. 2

ры в мм

Модель автомата	Поз. 1. Пуансон Кол. 1	Поз. 2. Корпус Кол. 1	Поз. 3. Втулка Кол. 1	Поз. 4. Планка Кол. 1	Масса, кг, не более
	Обозначение деталей				
АБ 2323	1135-1507/001	1135-1433/002	1135-1499/003	1135-1499/004	15,372
	1135-1508/001				15,370
	1135-1509/001				15,366
	1135-1510/001				15,364
	1135-1511/001				15,362
	1135-1512/001				15,360
	1135-0513/001		1135-1513/003		15,358
	1135-1514/001		1135-1514/003		15,332
	1135-1515/001		1135-1515/003		
	1135-1516/001		1135-0516/003		15,330
	1135-1517/001				15,384
	1135-1518/001				15,382
	1135-1519/001				15,380
	1135-1520/001				15,378
	1135-1521/001				15,376
	1135-1522/001				15,374
	1135-1523/001				15,372
	1135-1524/001		1135-1499/003		15,562
	1135-1525/001				15,560
	1135-1526/001				15,558
	1135-1527/001				15,555
	1135-1528/001				15,554
	1135-1529/001				15,552
	1135-1530/001				15,550
	1135-1531/001				15,548
	1135-1532/001				15,546

Разме

Обозначение пуансона	Код ОКП	Применяемость	Изготовляемые болты			D	L
			Номинальный диаметр резьбы	Длина	Обозначение стандарта	Поле допуска	
						f7	h9
1135-1533			M18	140	ГОСТ 7796—70, ГОСТ 7808—70		
1135-1534				150			
1135-1535				160			
1135-1536				30...50	ГОСТ 7798—70, ГОСТ 7805—70		
1135-1537					ГОСТ 7796—70, ГОСТ 7808—70		
1135-1538			M20	55			
1135-1539				60			
1135-1540				65			
1135-1541				70			
1135-1542				75			
1135-1543				80			
1135-1544				85		120	180
1135-1545				90			
1135-1546				(95)			
1135-1547				100	ГОСТ 7798—70, ГОСТ 7805—70		
1135-1548				(105)			
1135-1549				110			
1135-1550				(115)			
1135-1551				120			
1135-1552				(125)			
1135-1553				130			
1135-1554				140			
1135-1555				150			
1135-1556				160			
1135-1557				55	ГОСТ 7796—70, ГОСТ 7808—70		

Продолжение табл. 2

ры в мм

Модель автомата	Поз. 1. Пуансон Кол. 1	Поз. 2. Корпус Кол. 1	Поз. 3. Втулка Кол. 1	Поз. 4. Плитка Кол. 1	Масса, кг, не более
	Обозначение деталей				
	1135-1533/001		1135-1514/003		15,480
	1135-1534/001		1135-1515/003		15,478
	1135-1535/001		1135-1516/003		15,476
	1135-1536/001				
			1135-1499/003		15,386
	1135-1537/001				
	1135-1538/001				15,596
	1135-1539/001				15,594
	1135-1540/001				15,592
	1135-1541/001				15,590
	1135-1542/001				15,588
	1135-1543/001				15,590
АБ 2323	1135-1544/001	1135-1433/002		1135-1499/004	15,594
	1135-1545/001		1135-1538/003		15,582
	1135-1546/001				15,580
	1135-1547/001				15,578
	1135-1548/001				15,576
	1135-1549/001				15,574
	1135-1550/001				15,572
	1135-1551/001				15,570
	1135-1552/001				15 568
	1135-1553/001				15,566
	1135-1554/001		1135-1554/003		15,500
	1135-1555/001		1135-1555/003		15,490
	1135-1556/001		1135-1556/003		15,480
	1135-1557/001		1135-1538/003		15,596

Разме

Обозначение пуансона	Код ОКП	Применяемость	Изготовляемые болты			D	L
			Номинальный диаметр резьбы	Длина	Обозначение стандарта	Поле допуска	
						f7	h9
1135-1558				60			
1135-1559				65			
1135-1560				70			
1135-1561				75			
1135-1562				80			
1135-1563				85			
1135-1564				90			
1135-1565				(95)			
1135-1566				100	ГОСТ 7796—70, ГОСТ 7808—70		
1135-1567				105			
1135-1568			M20	110		120	180
1135-1569				(115)			
1135-1570				120			
1135-1571				125			
1135-1572				130			
1135-1573				140			
1135-1574				150			
1135-1575				160			
1135-1576				30...50	ГОСТ 7798—70, ГОСТ 7805—70		
1135-1577					ГОСТ 7796—70, ГОСТ 7808—70		

Пример условного обозначения пуансона для длиной 45 мм:

Пуансон 1135-1433

Продолжение табл. 2

ры в мм

Модель автомата	Поз. 1. Пуансон Кол. 1	Поз. 2. Корпус Кол. 1	Поз. 3. Втулка Кол. 1	Поз. 4. Плитка Кол. 1	Масса, кг, не более
	Обозначение деталей				
	1135-1558/001				15,594
	1135-1559/001				15,592
	1135-1560/001				15,590
	1135-1561/001				15,588
	1135-1562/001				15,586
	1135-1663/001				15,584
	1135-1664/001				15,582
	1135-1665/001		1135-1538/003		15,580
	1135-1566/001				15,578
	1135-1567/001				15,576
АБ 2323	1135-1568/001	1135-1433/002		1135 1499/004	15,574
	1135-1569/001				15,572
	1135-1570/001				15,570
	1135-1571/001				15,568
	1135-1572/001				15,566
	1135-1573/001				15,564
	1135-1574/001		1135-1555/003		15,458
	1135-1575/001		1135-1556/003		15,283
	1135-1576/001		1135-1538/003		15,723
	1135-1577/001				15,721

обрезки заготовок болтов номинальным диаметром резьбы М14

3. Технические требования — по ГОСТ 26405—84

4. Конструкция и размеры пуансонов должны соответствовать указанным:

исполнения 1 на черт. 3 и в табл. 3
исполнения 2 на черт. 4 и в табл. 4
исполнения 3 на черт. 5 и в табл. 5
исполнения 4 на черт. 6 и в табл. 6

Исполнение 1

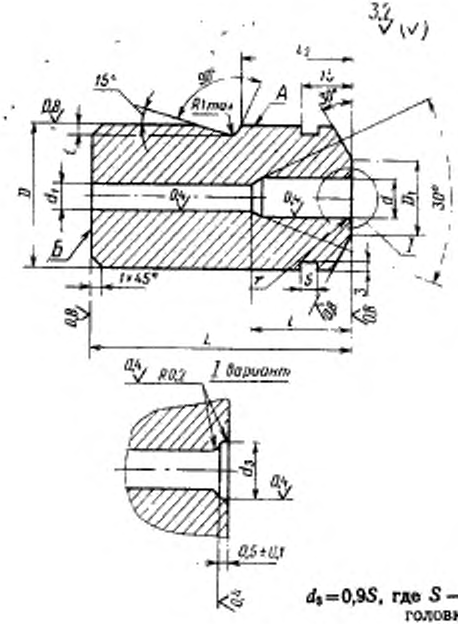

$d_3 = 0{,}9S$, где S — размер под ключ головки болта

Черт. 3

Таблица 3

Размеры в мм

Обозначение пуансона	Номинальный диаметр резьбы болта	D	D_1	L	l	l_2	d	d_1	t	r	Масса, кг, не более
		Поле допуска					Поле допуска H10				
		f7	h11	h7	H11						
1135-1301/001					8						0,416
1135-1302/001					10						0,415
1135-1303/001					13						0,414
1135-1304/001					16						0,412
1135-1305/001					18						0,410
1135-1306/001	M4		9,9		20		4,00	3,50			0,408
1135-1307/001					23						0,407
1135-1308/001					26						0,406
1135-1309/001					28						0,405
1135-1310/001					33						0,404
1135-1311/001					38						0,403
1135-1312/001					43						0,402
1135-1313/001					—		—				0,401
1135-1314/001		35		60	6	25			3	0,35	0,415
1135-1315/001					8						0,414
1135-1316/001					11						0,413
1135-1317/001					14						0,412
1135-1318/001					16						0,411
1135-1319/001					18						0,410
1135-1320/001	M5		11,0		21		4,90	4,43			0,409
1135-1321/001					24						0,408
1135-1322/001					26						0,407
1135-1323/001					31						0,406
1135-1324/001					36						0,405
1135-1325/001					41						0,404
1135-1326/001					46						0,402

Продолжение табл. 3

Размеры в мм

Обозначение пуансона	Номинальный диаметр резьбы болта	D	D_1	L	l	l_2	d	d_2	t	r	Масса, кг не более
		Поле допуска					Поле допуска				
		f7	h11	m7	H11		h10				
1135-1327/001	M5	35	13,3	60	—	25	—	4,43	3	0,35	0,401
1135-1328/001	M6				8		5,92	5,23			0,415
1135-1329/001					12						0,414
1135-1330/001					14						0,413
1135-1331/001					16						0,412
1135-1332/001					19						0,411
1135-1333/001					22						0,410
1135-1334/001					24						0,409
1135-1335/001					29						0,408
1135-1336/001					34						0,407
1135-1337/001					39						0,406
1135-1338/001					44						0,405
1135-1339/001					49						0,404
1135-1341/001					—		—				0,402
1135-1342/001	M8	40	16,8	87	11	28	7,92	7,13		0,55	0,791
1135-1343/001					16						0,790
1135-1344/001					19						0,789
1135-1345/001					21						0,788
1135-1346/001					26						0,787
1135-1347/001					31						0,786
1135-1348/001					36						0,785
1135-1349/001					41						0,784
1135-1350/001					46						0,783
1135-1351/001					51						0,782
1135-1352/001					55						0,781
1135-1353/001			15,6		11						0,791

Продолжение табл. 3

Размеры в мм

Обозначение пуансона	Номинальный диаметр резьбы болта	D	D_1	L	l	l_1	d	d_1	t	r	Масса, кг, не более
		Поле допуска					Поле допуска H10				
		f7	e11	57	H15						
1135-1354/001	M8	40	15,6	87	15	28	7,32	7,13	5	0,55	0,790
1135-1355/001					19						0,789
1135-1356/001					21						0,788
1135-1357/001					26						0,787
1135-1358/001					31						0,786
1135-1359/001					36						0,785
1135-1360/001					41						0,784
1135-1361/001			15,60		46						0,783
1135-1362/001					51						0,782
1135-1363/001					56						0,781
1135-1365/001			16,80		—		—				0,779
1135-1366/001			15,60								0,778
1135-1367/001	M10	45	21,85	94	8	33	9,92	8,93	5	0,55	1,080
1135-1368/001					11						1,079
1135-1369/001					14						1,078
1135-1370/001					16						1,077
1135-1371/001					21						1,076
1135-1372/001					26						1,075
1135-1373/001					31						1,074
1135-1374/001					36						1,073
1135-1375/001					41						1,072
1135-1376/001					46						1,071
1135-1377/001					51						1,070
1135-1378/001					56						1,069
1135-1379/001					61						1,068
1135-1380/001					66						1,067

Продолжение табл. 3

Размеры в мм

Обозначение пуансона	Номинальный диаметр резьбы болта	D	D_1	L	l	l_2	d	d_1	t	r	Масса, кг, не более
		Поле допуска					Поле допуска H10				
		f7	h11	h7	H11						
1135-1381/001					71						1,062
1135-1382/001					8						1,080
1135-1383/001					11						1,079
1135-1384/001					14						1,078
1135-1385/001					16						1,077
1135-1386/001					21						1,076
1135-1387/001					26						1,075
1135-1388/001					31						1,074
1135-1389/001	M10	45	18,40	94	36	30	9,91	8,96		0,55	1,073
1135-1390/001					41						1,072
1135-1391/001					46						1,071
1135-1392/001					51						1,070
1135-1393/001					56						1,069
1135-1394/001					61				5		1,068
1135-1395/001					66						1,067
1135-1396/001					71						1,065
1135-1398/001			21,85		—		—				1,080
1135-1399/001			18,40								1,077
1135-1400/001					12						1,835
1135-1401/001					17						1,834
1135-1402/001					22						1,833
1135-1403/001					27						1,832
1135-1404/001	M12	50	24,15	130	32	32	11,94	10,79		0,75	1,831
1135-1405/001					37						1,830
1135-1406/001					42						1,829
1135-1407/001					47						1,828

Продолжение табл. 3

Размеры в мм

Обозначение пуансона	Номинальный диаметр резьбы отв.	D	D_1	L	l	l_8	d	d_1	t	r	Масса, кг, не более
		Поле допуска					Поле допуска H13				
		f7	h11	h7	H11						
1135-1408/001					52						1,827
1135-1409/001					57						1,826
1135-1410/001					62						1,825
1135-1411/001			24,15		67						1,824
1135-1412/001					72						1,823
1135-1413/001					77						1,821
1135-1414/001					82						1,820
1135-1415/001					12						1,835
1135-1416/001					17						1,834
1135-1417/001					22						1,833
1135-1418/001					27						1,832
1135-1419/001	M12	50		130	32	32	11,94	10,79	5	0,75	1,831
1135-1420/001					37						1,830
1135-1421/001			21,85		42						1,829
1135-1422/001					47						1,828
1135-1423/001					52						1,827
1135-1424/001					57						1,826
1135-1425/001					62						1,825
1135-1426/001					67						1,824
1135-1427/001					72						1,823
1135-1428/001					77						1,822
1135-1429/001					82						1,821
1135-1431/001			24,15		—		—				1,835
1135-1432/001			21,85								1,832

Пример условного обозначения пуансона размерами $D=35$ мм; $L=60$ мм, $l=8$ мм:

Пуансон 1135-1301/001 ГОСТ 26404—84

Исполнение 2

Остальное — см. черт. 3

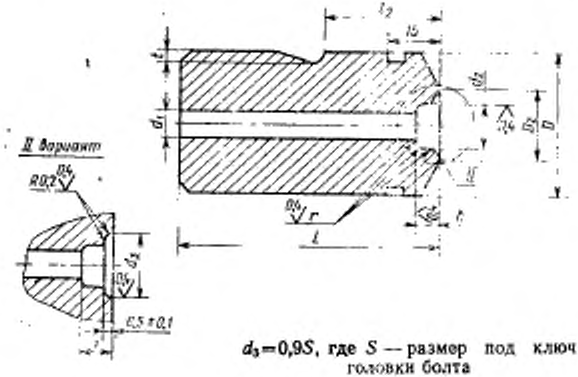

d_3=0,9S, где S — размер под ключ головки болта

Черт. 4

Таблица 4

Размеры в мм

Обозначение пуансона	Номинальный диаметр резьбы болта	D	D_3	d_1	d_3	L	l_2	h, не менее	t	r	Масса, кг, не более
		Поле допуска									
		f7	h11	H10							
1135-1340/001	M6	35	13,30	5,29	6,1	60	25	3	3	0,35	0,403
1135-1364/001	M8	40	15,60	7,13	8,1	87	28	4		0,55	0,780
1135-1397/001	M10	45	18,40	8,96	10,0	94	30	5	5		1,080
1135-1430/001	M12	50	21,85	10,79	12,0	130	32	6		0,75	1,835

Пример условного обозначения пуансона размерами D=35 мм; L=60 мм:

Пуансон 1135-1340/001 ГОСТ 26404—84

Исполнение 3

Остальное — см. черт. 3

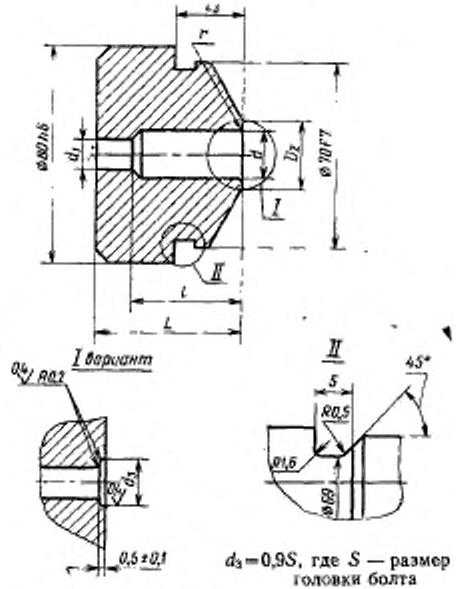

$d_3 = 0{,}9S$, где S — размер под ключ головки болта

Черт. 5

Таблица 5

Размеры в мм

Обозначение пуансона	Номинальный диаметр резьбы болта	D_2	L	l	l_3	d	d_1	r	Масса, кг, не более
		Поле допуска				Поле допуска H10			
		h11	h7	H11					
1135-1433/001	M14	27,60	90	13	40	13,83	12,61	0,75	2,751
1135-1434/001				18					2,750
1135-1435/001				23					2,748
1135-1436/001				28					2,746
1135-1437/001				33					2,745
1135-1438/001				38					2,744

Продолжение табл. 5

Размеры в мм

Обозначение пуансона	Номинальный диаметр резьбы болта	D_3	L	l	l_3	d	d_1	r	Масса, кг, не более
		Поле допуска				Поле допуска H10			
		h11	h7	H11					
1135-1439/001				43					2,743
1135-1440/001				48					2,742
1135-1441/001				53					2,740
1135-1442/001				58					2,738
1135-1443/001		27,60		63		13,85			2,736
1135-1444/001				68					2,734
1135-1445/001				73					2,732
1135-1446/001				78					2,730
1135-1447/001				83					2,728
1135-1448/001				13					2,750
1135-1449/001				18					2,748
1135-1450/001				23					2,746
1135-1451/001				28					2,744
1135-1452/001	M14		90	33	40		12,61	0,75	2,742
1135-1453/001				38					2,740
1135-1454/001				43					2,738
1135-1455/001		24,15		48		13,74			2,736
1135-1456/001				53					2,734
1135-1457/001				58					2,732
1135-1458/001				63					2,730
1135-1459/001				68					2,728
1135-1460/001				73					2,726
1135-1461/001				78					2,724
1135-1462/001				83					2,722
1135-1464/001		27,60		—		—			2,748
1135-1465/001		24,15							2,746

Продолжение табл. 5

Размеры в мм

Обозначение пуансона	Номинальный диаметр резьбы болта	D_3	L	l	l_3	d	d_1	r	Масса, кг, не более
		Поле допуска				Поле допуска H10			
		h11	h7	H11					
1135-1466/001				9					2,724
1135-1467/001				14					2,722
1135-1468/001				19					2,720
1135-1469/001				24					2,718
1135-1470/001				29					2,716
1135-1471/001				34					2,714
1135-1472/001		31,05		39					2,712
1135-1473/001				44					2,710
1135-1474/001				49					2,708
1135-1475/001				54					2,706
1135-1476/001				59					2,704
1135-1477/001				64					2,702
1135-1478/001				69					2,700
1135-1479/001	M16		90	74	40	15,94	14,61	0,75	2,698
1135-1480/001				79					2,696
1135-1481/001				9					2,724
1135-1482/001				14					2,722
1135-1483/001				19					2,720
1135-1484/001				24					2,718
1135-1485/001				29					2,716
1135-1486/001		27,60		34					2,714
1135-1487/001				39					2,712
1135-1488/001				44					2,710
1135-1489/001				49					2,708
1135-1490/001				54					2,706
1135-1491/001				59					2,704

Продолжение табл. 5

Размеры в мм

Обозначение пуансона	Номинальный диаметр резьбы болта	D_3	L	l	l_3	d	d_1	r	Масса, кг, не более
		Поле допуска				Поле допуска H10			
		h11	h7	H11					
1135-1492/001	M16	27,60	90	64	40	15,94	14,61	0,75	2,702
1135-1493/001				69					2,700
1135-1494/001				74					2,698
1135-1495/001				79					2,696
1135-1497/001		31,05		—		—			2,724
1135-1498/001		27,60							2,723
1135-1499/001	M18	34,50		15		18,14	16,29		2,700
1135-1500/001				20					2,698
1135-1501/001				25					2,696
1135-1502/001				30					2,694
1135-1503/001				35					2,692
1135-1504/001				40					2,690
1135-1505/001				45					2,688
1135-1506/001				50					2,686
1135-1507/001				55					2,684
1135-1508/001				60					2,682
1135-1509/001				70					2,680
1135-1510/001				75					2,678
1135-1511/001				80					2,676
1135-1512/001				85					2,674
1135-1513/001				90					2,672
1135-1514/001			95	—			—		2,820
1135-1515/001									
1135-1516/001									
1135-1517/001		31,1	90	15			16,29		2,700
1135-1518/001				20					2,698

Продолжение табл. 5

Размеры в мм

Обозначение пуансона	Номинальный диаметр резьбы болта	D_3	L	l	l_4	d	d_1	r	Масса, кг, не более
		Поле допуска				Поле допуска H10			
		h11	h7	H11					
1135-1519/001	M18	34,1	90	25	40	18,14	16,29	0,75	2,696
1135-1520/001				30					2,694
1135-1521/001				35					2,692
1135-1522/001				40					2,690
1135-1523/001				45					2,688
1135-1524/001				50					2,686
1135-1525/001				55					2,684
1135-1526/001				60					2,682
1135-1527/001				65					2,680
1135-1528/001				70					2,678
1135-1529/001				75					2,676
1135-1530/001				80					2,674
1135-1531/001				85					2,672
1135-1532/001			95	90		—			2,670
1135-1533/001				—					2,820
1135-1534/001									
1135-1535/001									
1135-1536/001		34,5	90						2,698
1135-1537/001		31,1							2,696
1135-1538/001	M20	38		11		20,16	18,29	1,10	2,673
1135-1539/001				16					2,671
1135-1540/001				21					2,669
1135-1541/001				26					2,667
1135-1542/001				31					2,665
1135-1543/001				36					2,663
1135-1544/001				41					2,661

Продолжение табл. 5

Размеры в мм

Обозначение пуансона	Номинальный диаметр резьбы болта	D_2	L	l	l_2	d	d_1	r	Масса, кг, не более
		Поле допуска				Поле допуска H10			
		h11	h7	H11					
1135-1545/001				46					2,659
1135-1546/001				51					2,657
1135-1547/001				56					2,655
1135-1548/001				61					2,653
1135-1549/001		38	90	66			18,29		2,651
1135-1550/001				71					2,649
1135-1551/001				76					2,647
1135-1552/001				81					2,645
1135-1553/001				86					2,643
1135-1554/001				96					2,840
1135-1555/001			100	—			—		
1135-1556/001									
1135-1557/001				11					2,673
1135-1558/001	M20			16	40	20,16		1,10	2,671
1135-1559/001				21					2,669
1135-1560/001				26					2,667
1135-1561/001				31					2,665
1135-1562/001				36					2,663
1135-1563/001				41					2,661
1135-1564/001		34,5	90	46			18,29		2,659
1135-1565/001				51					2,657
1135-1566/001				56					2,655
1135-1567/001				61					2,653
1135-1568/001				66					2,651
1135-1569/001				71					2,649
1135-1570/001				76					2,647

Продолжение табл. 5

Размеры в мм

Обозначение пуансона	Номинальный диаметр резьбы болты	D_3	L	l	l_3	d	d_1	r	Масса, кг, не более
		Поле допуска				Поле допуска H10			
		h11	h7	H11					
1135-1571/001	M20	34,50	90	81	40	20,16	18,29	1,10	2,645
1135-1572/001				86					2,643
1135-1573/001			100	96					2,808
1135-1574/001				—		—			2,806
1135-1575/001									2,804
1135-1576/001		34,60							2,800
1135-1577/001		31,05	90						2,798

Пример условного обозначения пуансона размерами $L=90$ мм, $l=13$ мм:

Пуансон 1135-1433/001 ГОСТ 26404—84

Исполнение 4

Остальное — см. черт. 3

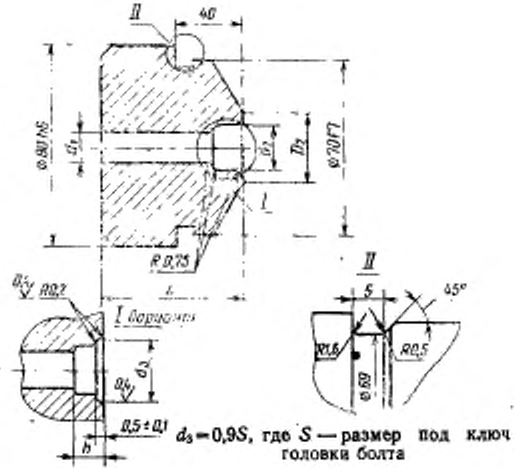

Черт. 6

Таблица 6

Размеры в мм

Обозначение пуансона	Номинальный диаметр резьбы болта	D_2	d_1	d_2	L	h	Масса, кг, не более
		Поле допуска					
		h11	H10		h7		
1135-1463/001	M14	21,15	12,61	14,0	90	7	2,750
1135-1496/001	M16	27,60	14,61	16,0		8	2,725

Пример условного обозначения пуансона размером d_1=12,61 мм:

Пуансон 1135-1463/001 ГОСТ 26404—84

4.1. Материал — сталь У10А ГОСТ 1435—74.

4.2. Твердость — $HRC_э$ 59 ... 63.

4.3. Допуск радиального биения поверхности *А* и торцового биения поверхности *Б* относительно оси отверстия диаметром *d* — по 8-й степени точности ГОСТ 24643—81.

5. Конструкция и размеры корпуса должны соответствовать указанным на черт. 7

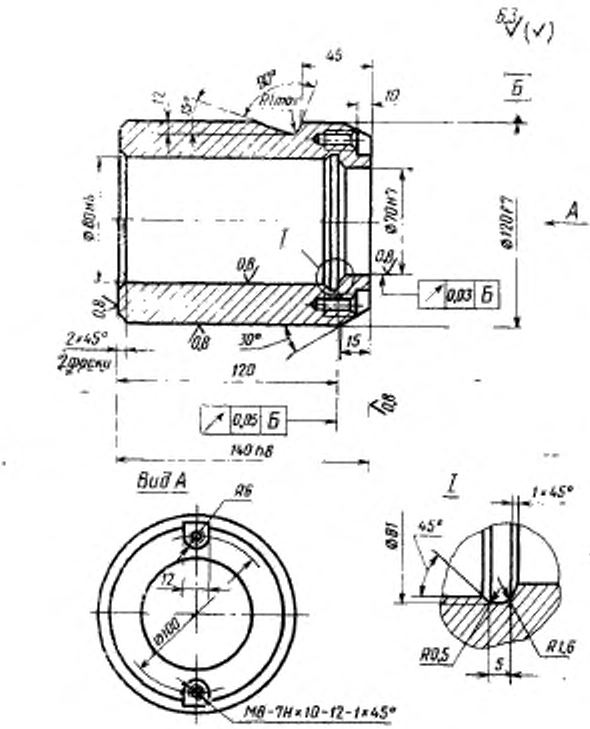

Черт. 7

Пример условного обозначения корпуса:

Корпус 1135-1433/002 ГОСТ 26404—84

5.1. Материал — сталь 30ХГСА ГОСТ 4543—71.

5.2. Твердость — $HRC_э$ 42 ... 46.

5.3. Масса корпуса — 8,076 кг.

6. Конструкция и размеры втулок должны соответствовать указанным на черт. 8 и в табл. 7.

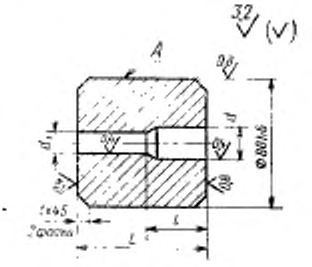

Черт. 8

Таблица 7

Размеры в мм

Обозначение втулки	Номинальный диаметр резьбы болта	L	l	d	d_1	Масса, кг, не более
		Поле допуска				
		h8	H11	H10	H10	
1135-1433/003	M14	70	—	—	12,61	2,693
1135-1466/003	M16				14,61	2,670
1135-1499/003	M18				16,29	2,458
1135-1513/003		65				2,430
1135-1514/003			5	18,14		2,428
1135-1515/003			15			2,426
1135-1516/003			19			2,424
1135-1538/003	M20	70	—	—	18,29	2,693
1135-1554/003		60				2,430
1135-1555/003			6	20,16		2,420
1135-1556/003			10			2,410

Пример условного обозначения втулки размерами $L=70$ мм, $d_1=12{,}61$ мм:

Втулка 1135-1433/003 ГОСТ 26404—84

6.1. Материал Х12Ф1— по ГОСТ 5950—73.

6.2. Твердость — HRC$_э$ 59 ... 62.

6.3. Допуск радиального биения поверхности A относительно

оси отверстия диаметром d — по 8-й степени точности ГОСТ 24643—81.

7. Конструкция и размеры плиток должны соответствовать указанным на черт. 9 и в табл. 8

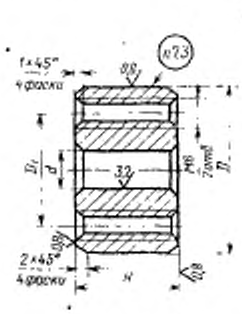

Черт. 9

Таблица 8

Размеры в мм

Обозначение плитки	D (поле допуска f7)	D_1	d	H	Масса, кг, не более
			Поле допуска		
			H10	h7	
1135-1301/004	35	21	6	25	0,174
1135-1342/004	40	25	10	18	0,160
1135-1367/004	45	27			0,207
1135-1400/004	50	31	13	30	0,350
1135-1433/004	120	50	17	20	2,184
1135-1499/004			19		2,154

Пример условного обозначения плитки размерами d=6 мм, D=35 мм:

Плитка 1135-1301/004 ГОСТ 26404—84

7.1. Материал — сталь У8А ГОСТ 1435—74.

7.2. Твердость — $HRC_э$ 59 ... 62.

7.3. Маркировать обозначение плитки

Изменение № 1 ГОСТ 26404—84 Инструмент для холодновысадочных автоматов. Пуансоны обрезные. Конструкция и размеры

Утверждено и введено в действие Постановлением Государственного комитета СССР по управлению качеством продукции и стандартам от 25.12.89 № 4060

Дата введения 01.01.91

Таблица 1. Графу «Длина» для пуансонов 1135-1432 дополнить значением: 20...35.

(Продолжение см. с. 100)

Таблица 2. Графу «Длина» для пуансона 1135-1464 дополнить значением: 25...40; для пуансона 1135-1567 заменить значение: 105 на (105).

Чертежи 3—6. Заменить обозначения: d_3 на $d_ш$; 0,5±0,1 на $h_ш$.

Чертежи 3—5. Подрисуночную подпись изложить в новой редакции: «$d_ш$; $h_ш$ — размеры по ГОСТ 7796—70, ГОСТ 7798—70, ГОСТ 7805—70, ГОСТ 7808—70».

Чертежи 4—6. Подрисуночную подпись изложить в новой редакции: «$d_ш$; $h_ш$ — размеры по ГОСТ 7795—70, ГОСТ 7811—70».

Чертеж 5. Выносной элемент 11 дополнить словом: «повернуто».

(ИУС № 4 1990 г.)

gost.e-ecolog.ru