Группа Е35

МЕЖГОСУДАРСТВЕННЫЙ СТАНДАРТ

ИЗОЛЯТОРЫ КЕРАМИЧЕСКИЕ ОПОРНЫЕ НА НАПРЯЖЕНИЕ СВЫШЕ 1000 В ДЛЯ РАБОТЫ НА ОТКРЫТОМ ВОЗДУХЕ

Типы, основные параметры и размеры

ГОСТ 25073—81

Ceramik base outdoor insulators for voltage over 1000 B.
Types, main parameters and dimensions

МКС 29.080.10
ОКП 34 9343

Дата введения 01.01.83

1. Настоящий стандарт распространяется на опорные стержневые армированные фарфоровые изоляторы климатических исполнений УХЛ, Т, категории размещения 1 по ГОСТ 15150, предназначенные для изоляции и крепления токоведущих частей в электрических аппаратах и открытых распределительных устройствах переменного тока напряжением св. 1000 В частоты до 100 Гц.

Стандарт устанавливает требования к изоляторам, изготовленным для нужд народного хозяйства и экспорта.

Изоляторы должны соответствовать требованиям ГОСТ 9984*.

(Измененная редакция, Изм. № 2).

2. Типы, основные параметры, размеры и коды ОКП изоляторов должны соответствовать указанным на чертеже и в табл. 1—4.

В условном обозначении вновь разрабатываемых типов изоляторов, основные параметры и размеры которых указаны в табл. 1, 3, буквы и цифры означают:

С — изолятор керамический опорный стержневой;

4; 6; 8; 10; 11; 12,5; 16; 20 — минимальная механическая разрушающая сила на изгиб, кН;

80; 125; 170; 195; 200; 250; 450; 480; 550; 750; 950; 1050; 1300; 1800 — испытательное напряжение грозовых импульсов (полный импульс), кВ;

I, II — классы по длине утечки внешней изоляции;

УХЛ, Т — климатические исполнения по ГОСТ 15150;

1 — категория размещения по ГОСТ 15150.

* На территории Российской Федерации действует ГОСТ Р 52034—2003.

gost.e-ecolog.ru

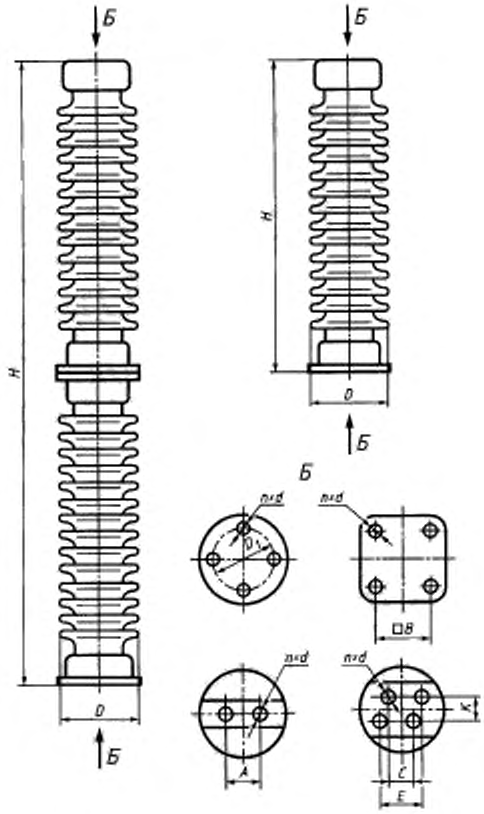

Примечание. Чертеж не определяет конструкцию.

Таблица 1

Тип изолятора	Код ОКП	Номинальное напряжение, кВ	Минимальная механическая разрушающая сила на изгиб, кН	Испытательное напряжение грозовых импульсов (полный импульс), кВ	Длина пути утечки внешней изоляции, см, не менее, для классов	
					I	II
С4—80—I УХЛ, Т	34 9343 1018	10	4	80	20	—
С4—80—II УХЛ, Т	34 9343 1135				—	30
С6—80—I УХЛ, Т	—		6		20	—
С8—80—I УХЛ, Т			8			
С10—80—I УХЛ, Т			10			
С12,5—80—I УХЛ, Т			12,5			
С16—80—I УХЛ, Т			16			
С20—80—I УХЛ, Т			20			

Продолжение таблицы 1

Тип изолятора	Код ОКП	Номинальное напряжение, кВ	Минимальная механическая разрушающая сила на изгиб, кН	Испытательное напряжение грозовых импульсов (полный импульс), кВ	Длина пути утечки внешней изоляции, см, не менее, для классов	
					I	II
С4—125—I УХЛ, Т	34 9343 1019	20 или 22	4	125	40	—
С6—125—I УХЛ, Т	—		6			
С8—125—I УХЛ, Т			8			
С10—125—I УХЛ, Т			10			
С12,5—125—I УХЛ, Т			12,5			
С16—125—I УХЛ, Т			16			
С20—125—I УХЛ, Т			20			
С4—170—I УХЛ, Т		30	4	170	60	
С6—170—I УХЛ, Т			6			
С8—170—I УХЛ, Т			8			
С10—170—I УХЛ, Т			10			
С12,5—170—I УХЛ, Т			12,5			
С4—195—I УХЛ, Т	34 9343 1136	35	4	195	70	
С4—195—II УХЛ, Т	34 9343 1137				—	105
С4—200—I УХЛ, Т	—			200	70	—
С6—200—I УХЛ, Т			6			
С8—200—I УХЛ, Т			8			
С10—200—I УХЛ, Т			10			
С12,5—200—I УХЛ, Т			12,5			
С16—200—I УХЛ, Т			16			
С20—200—I УХЛ, Т	34 9343 1037		20			
С4—450—I УХЛ, Т	34 9343 1093	110	4	450	190 (160)	—
С4—450—I—01 УХЛ, Т	—				200	
С4—450—II УХЛ, Т	34 9343 1094				—	270 (230)
С6—450—I УХЛ, Т	34 9343 1095		6		190 (160)	—
С6—450—II УХЛ, Т	34 9343 1096				—	270 (230)

Продолжение таблицы 1

Тип изолятора	Код ОКП	Номинальное напряжение, кВ	Минимальная механическая разрушающая сила на изгиб, кН	Испытательное напряжение грозовых импульсов (полный импульс), кВ	Длина пути утечки внешней изоляции, см, не менее, для классов	
					I	II
С8—450—I УХЛ, Т	—	110	8	450	190 (160)	—
С8—450—II УХЛ, Т					—	270 (230)
С10—450—I УХЛ, Т			10		190 (160)	—
С10—450—II УХЛ, Т					—	270 (230)
С12,5—450—I УХЛ, Т			12,5		190 (160)	—
С12,5—450—II УХЛ, Т					—	270 (230)
С16—450—I УХЛ, Т			16		190 (160)	—
С16—450—II УХЛ, Т					—	270 (230)
С20—450—I УХЛ, Т			20		190 (160)	—
С20—450—II УХЛ, Т					—	270 (230)
С4—480—I УХЛ, Т	34 9343 1131		4	480	190	—
С4—480—II УХЛ, Т	34 9343 1128				—	280
С6—480—I УХЛ, Т	34 9343 1132		6		190	—
С6—480—II УХЛ, Т	34 9343 1129				—	280
С4—550—I УХЛ, Т	34 9343 1048		4	550	217 (197)	—
С4—550—II УХЛ, Т	34 9343 1049				—	330 (290)
С6—550—I УХЛ, Т	34 9343 1050		6		217 (197)	—
С6—550—II УХЛ, Т	34 9343 1051				—	330 (290)
С8—550—I УХЛ, Т	—		8		217 (197)	—
С8—550—II УХЛ, Т					—	330 (290)
С10—550—I УХЛ, Т			10		217 (197)	—
С10—550—II УХЛ, Т					—	330 (290)
С12,5—550—I УХЛ, Т			12,5		217 (197)	—
С12,5—550—II УХЛ, Т					—	330 (290)
С16—550—I УХЛ, Т			16		217 (197)	—
С16—550—II УХЛ, Т					—	330 (290)

Продолжение таблицы 1

Тип изолятора	Код ОКП	Номинальное напряжение, кВ	Минимальная механическая разрушающая сила на изгиб, кН	Испытательное напряжение грозовых импульсов (полный импульс), кВ	Длина пути утечки внешней изоляции, см, не менее, для классов	
					I	II
С20—550—I УХЛ, Т	—	110	20	550	217 (197)	—
С20—550—II УХЛ, Т					—	330 (290)
С6—660—I УХЛ, Т		150	6	660	260	—
С4—750—I УХЛ, Т			4	750	350 (270)	—
С4—750—II УХЛ, Т					—	420 (390)
С6—750—I УХЛ, Т			6		350 (270)	—
С6—750—II УХЛ, Т					—	420 (390)
С8—750—I УХЛ, Т			8		350 (270)	—
С8—750—II УХЛ, Т					—	420 (390)
С12,5—750—I УХЛ, Т			12,5		350 (270)	—
С12,5—750—II УХЛ, Т					—	420 (390)
С4—950—I УХЛ, Т		220	4	950	380 (340)	—
С4—950—II УХЛ, Т					—	570 (490)
С6—950—I УХЛ, Т	34 9343 1139		6		380 (340)	—
С6—950—II УХЛ, Т	34 9343 1141				—	570 (490)
С8—950—I УХЛ, Т	—		8		380 (340)	—
С8—950—II УХЛ, Т					—	570 (490)
С12,5—950—I УХЛ, Т			12,5		380 (340)	—
С12,5—950—II УХЛ, Т					—	570 (490)
С4—1050—I УХЛ, Т			4	1050	400	—
С4—1050—II УХЛ, Т					—	570 (565)
С6—1050—I УХЛ, Т			6		400	—
С6—1050—II УХЛ, Т					—	570 (565)
С8—1050—I УХЛ, Т			8		400	—
С8—1050—II УХЛ, Т					—	570 (565)
С12,5—1050—I УХЛ, Т			12,5		400	—
С12,5—1050—II УХЛ, Т					—	570 (565)

Продолжение таблицы 1

Тип изолятора	Код ОКП	Номинальное напряжение, кВ	Минимальная механическая разрушающая сила на изгиб, кН	Испытательное напряжение грозовых импульсов (полный импульс), кВ	Длина пути утечки внешней изоляции, см, не менее, для классов	
					I	II
С8—1300—I УХЛ, Т	34 9343 1142	330	8	1300	540	—
С8—1300—II УХЛ, Т	34 9343 1143				—	800
С12,5—1300—II УХЛ, Т	34 9343 1124		12,5			
С8—1800—I УХЛ, Т	34 9343 1144	500	8	1800	800	—
С12,5—1800—I УХЛ, Т	34 9343 1125		12,5			

Примечания

1. Длина пути утечки, указанная в скобках, соответствует МЭК 273.
2. Типы изоляторов, не имеющие кода ОКП, разрабатывают по требованиям потребителя.

Пример условного обозначения изолятора керамического опорного стержневого с минимальной механической разрушающей силой на изгиб 6 кН, испытательным напряжением грозовых импульсов 550 кВ, II класса по длине утечки, климатического исполнения УХЛ, категории размещения 1:

Изолятор С6—550—II УХЛ ГОСТ 25073—81

Соответствие условных обозначений длины пути утечки по настоящему стандарту (табл. 1, 3) и ГОСТ 9920 приведено в приложении 1.

В условном обозначении типов изоляторов, выпускаемых в настоящее время, основные параметры и размеры которых указаны в табл. 2, 4, буквы и цифры означают:

И — изолятор;
О — опорный;
С — стержневой;
10, 20, 35, 110 — номинальное напряжение, кВ;
300, 400, 500, 600, 1000, 1250, 1500, 1600, 2000 — минимальная механическая разрушающая сила на изгиб, даН (кгс);
01, 02, 03, 04 — конструктивное исполнение;
УХЛ, Т — климатические исполнения по ГОСТ 15150;
1 — категория размещения по ГОСТ 15150.

Таблица 2

Тип изолятора	Код ОКП	Номинальное напряжение, кВ	Минимальная механическая разрушающая сила на изгиб, даН	Испытательное напряжение грозовых импульсов (полный импульс), кВ	Длина пути утечки внешней изоляции, см, не менее, для классов	
					I	II
ИОС-10—300—01Т1	34 9343 1022	10	300	80	—	40
ИОС-10—500 УХЛ, Т1*	34 9343 1021		500		20	—
ИОС-10—2000—1 УХЛ, Т1	34 9343 1145		2000			
ИОС-20—300— УХЛ1	34 9343 1023	20	300	125	—	40

* Изолятор изготовляют как запасную часть.

Продолжение табл. 2

Тип изолятора	Код ОКП	Номинальное напряжение, кВ	Минимальная механическая разрушающая сила на изгиб, даН	Испытательное напряжение грозовых импульсов (полный импульс), кВ	Длина пути утечки внешней изоляции, см, не менее, для классов	
					I	II
ИОС-20—500—01 УХЛ, Т1	34 9343 1027	20	500	125	40	—
ИОС-20—500—02 УХЛ, Т1	34 9343 1028					
ИОС-20—2000 УХЛ, Т1	34 9343 1030		2000			
ИОС-35—500—01 УХЛ, Т1	34 9343 1032	35	500	195	70	
ИОС-35—500—02 УХЛ, Т1	34 9343 1033					
ИОС-35—500—03 УХЛ, Т1	34 9343 1035				—	105
ИОС-35—500—04 УХЛ, Т1	34 9343 1133					
ИОС-35—1000 УХЛ, Т1	34 9343 1010		1000		90	—
ИОС-35—2000 УХЛ, Т1	34 9343 1038		2000		70	
ИОС-110—300 УХЛ, Т1	34 9343 1040	110	300	480	200	
ИОС-110—400 УХЛ, Т1	34 9343 1039		400		190	
ИОС-110—600 УХЛ, Т1	34 9343 1041		600		223	
ИОС-110—1000 УХЛ, Т1	34 9343 1042		1000		190	
ИОС-110—1250 УХЛ, Т1	34 9343 1043		1250			
ИОС-110—1500 УХЛ, Т1	34 9343 1044		1500			
ИОС-110—1600 УХЛ, Т1	34 9343 1047		1600			
ИОС-110—2000 УХЛ, Т1	34 9343 1046		2000		200	
ИОС-110—2000—01 УХЛ, Т1	34 9343 1045					

Таблица 3

Размеры в мм

Тип изолятора	Высота изолятора H		Номинальное значение наибольшего диаметра изоляционной части D	Установочные размеры					
				D_1				Число отверстий n во фланцах и диаметр d	
				Верхний фланец		Нижний фланец		n d	
	Номин.	Пред. откл.		Номин.	Пред. откл.	Номин.	Пред. откл.	Верхний фланец	Нижний фланец
С4—80—I УХЛ, Т	190	±1,0	125	36	±0,5	70	±0,5	2М8	2М10
С4—80—II УХЛ, Т	215								
С6—80—I УХЛ, Т	190, 215		180	76		76		4М12	4М12
С8—80—I УХЛ, Т			190						

Продолжение табл. 3

Размеры в мм

Тип изолятора	Высота изолятора H		Номинальное значение наибольшего диаметра изоляционной части D	Установочные размеры					
				D_1				Число отверстий n во фланцах и диаметр d	
				Верхний фланец		Нижний фланец		n d	
	Номин.	Пред. откл.		Номин.	Пред. откл.	Номин.	Пред. откл.	Верхний фланец	Нижний фланец
С10—80—I УХЛ, Т	190, 215	±1,0	190	76	±0,5	76	±0,5	4М12	4М12
С12,5—80—I УХЛ, Т	285								
С16—80—I УХЛ, Т									
С20—80—I УХЛ, Т									
С4—125—I УХЛ, Т	305		120	93		110		2·11	2·11
С6—125—I УХЛ, Т	305, 315		195	76		76		4М12	4М12
С8—125—I УХЛ, Т									
С10—125—I УХЛ, Т			230						
С12,5—125—I УХЛ, Т									
С16—125—I УХЛ, Т	355			127		127		4М16	4М16
С20—125—I УХЛ, Т									
С4—170—I УХЛ, Т	445		205	76		76		4М12	4М12
С6—170—I УХЛ, Т									
С8—170—I УХЛ, Т									
С10—170—I УХЛ, Т			245						
С12,5—170—I УХЛ, Т				127		127		4М16	4М16
С4—195—I УХЛ, Т	440		145					4·13	4·13
С4—195—II УХЛ, Т			176						
С4—200—I УХЛ, Т	475		210	76		76		4М12	4М12
С6—200—I УХЛ, Т									
С8—200—I УХЛ, Т									
С10—200—I УХЛ, Т			245						
С12,5—200—I УХЛ, Т				127		127		4М16	4М16
С16—200—I УХЛ, Т	560								
С20—200—I УХЛ, Т									
С4—450—I УХЛ, Т	1020		165			127; 178; (200)		4М16	4М16; 4·18

Продолжение табл. 3

Размеры в мм

Тип изолятора	Высота изолятора H		Номинальное значение наибольшего диаметра изоляционной части D	Установочные размеры					
				D_1				Число отверстий n во фланцах и диаметр d	
				Верхний фланец		Нижний фланец		n d	
	Номин.	Пред. откл.		Номин.	Пред. откл.	Номин.	Пред. откл.	Верхний фланец	Нижний фланец
С4—450—I—01 УХЛ, Т	1020	±1,0	190	178	±0,5	178	±0,5	4·18	4·18
С4—450—II УХЛ, Т			205	127		127; 178; (200)		4M16	4M16; 4·18
С6—450—I УХЛ, Т			175						
С6—450—II УХЛ, Т			215						
С8—450—I УХЛ, Т			260			127; 200; (225)			
С8—450—II УХЛ, Т									
С10—450—I УХЛ, Т			290	127; (225)		127; 225		4M16 (4·18)	
С10—450—II УХЛ, Т									
С12,5—450—I УХЛ, Т			300			225; (254)			4·18; (8·18)
С12,5—450—II УХЛ, Т									
С16—450—I УХЛ, Т				127; (275)		254; (275)		4M16 (8·18)	8·18
С16—450—II УХЛ, Т									
С20—450—I УХЛ, Т									
С20—450—II УХЛ, Т									
С4—480—I УХЛ, Т	1050		165	127; (225)		127;178; (200)		4M16 (4·18)	4M16 4·18
С4—480—II УХЛ, Т			205						
С6—480—I УХЛ, Т			175						
С6—480—II УХЛ, Т			215						
С4—550—I УХЛ, Т	1220		170	127; (254); (275)				4M16, 4·18	4M16; 4·18
С4—550—II УХЛ, Т			210						
С6—550—I УХЛ, Т			180			127; 200; (225)			
С6—550—II УХЛ, Т			220						
С8—550—I УХЛ, Т			300	127; 225; (254); (275)					
С8—550—II УХЛ, Т									
С10—550—I УХЛ, Т			350			127; 225		4M16 4·18; (8·18)	
С10—550—II УХЛ, Т									

Продолжение табл. 3

Размеры в мм

Тип изолятора	Высота изолятора H		Номинальное значение наибольшего диаметра изоляционной части D	Установочные размеры					
				D_1				Число отверстий n во фланцах и диаметр d	
				Верхний фланец		Нижний фланец		n d	
	Номин.	Пред. откл.		Номин.	Пред. откл.	Номин.	Пред. откл.	Верхний фланец	Нижний фланец
С12,5—550—I УХЛ, Т	1220	±1,0	350	127; 225; (254); (275)	±0,5	254	±0,5	4М16; 4·18; (8·18)	8·18
С12,5—550—II УХЛ, Т									
С16—550—I УХЛ, Т									
С16—550—II УХЛ, Т									
С20—550—I УХЛ, Т						275			
С20—550—II УХЛ, Т									
С6—660—I УХЛ, Т	1500	±2,5	190	127		127		4М16	4М16
С4—750—I УХЛ, Т	1700		350			127; 200			4М16; 4·18
С4—750—II УХЛ, Т									
С6—750—I УХЛ, Т				127; 225		127; 225; (254)		4М16; 4·18	4М16; 4·18 (8·18)
С6—750—II УХЛ, Т									
С8—750—I УХЛ, Т									
С8—750—II УХЛ, Т									
С12,5—750—I УХЛ, Т			400			254; (275)			8·18
С12,5—750—II УХЛ, Т									
С4—950—I УХЛ, Т	2100	±3,5	450	127		200		4М16	4·18
С4—950—II УХЛ, Т									
С6—950—I УХЛ, Т			210	127; 225		225		4М16; 4·18	
С6—950—II УХЛ, Т			240						
С8—950—I УХЛ, Т			450			254			8·18
С8—950—II УХЛ, Т									
С12,5—950—I УХЛ, Т				127; 225; 254		275		4М16; 4·18; 8·18	
С12,5—950—II УХЛ, Т									
С4—1050—I УХЛ, Т	2300			127		200		4М16	4·18
С4—1050—II УХЛ, Т									
С6—1050—I УХЛ, Т				127; 225		225		4М16; 4×18	

Продолжение табл. 3

Размеры в мм

Тип изолятора	Высота изолятора H		Номинальное значение наибольшего диаметра изоляционной части D	Установочные размеры					
				D_1				Число отверстий n во фланцах и диаметр d	
				Верхний фланец		Нижний фланец		n d	
	Номин.	Пред. откл.		Номин.	Пред. откл.	Номин.	Пред. откл.	Верхний фланец	Нижний фланец
С6—1050—II УХЛ, Т	2300	±3,5	450	127; 225	±0,5	225	±0,5	4М16; 4·18	4·18
С8—1050—I УХЛ, Т						254			8·18
С8—1050—II УХЛ, Т									
С12,5—1050—I УХЛ, Т				127; 225; 254		275		4М16; 4·18; 8·18	
С12,5—1050—II УХЛ, Т									
С8—1300—I УХЛ, Т	2900	±4,0						4·18	
С8—1300—II УХЛ, Т									
С12,5—1300—II УХЛ, Т				225		300			
С8—1800—I УХЛ, Т	4000	±5,5							
С12,5—1800—I УХЛ, Т									

Примечание. В скобках приведены присоединительные размеры для изоляторов, используемых при комплектовании колонок на более высокие классы напряжений.

Пример условного обозначения изолятора керамического опорного стержневого на номинальное напряжение 35 кВ, с минимальной механической силой на изгиб 500 даН, конструктивного исполнения 01, климатического исполнения УХЛ, категории размещения 1:

Изолятор ИОС-35—500—01 УХЛ 1 ГОСТ 25073—81

(Измененная редакция, Изм. № 2—5).

3. Значения массы изоляторов приведены в приложении 2.

Таблица 4

Размеры в мм

Тип изолятора	Высота изолятора H		Номинальный диаметр изоляционной части D	Установочные размеры							
				D_1				A			
				Верхний фланец		Нижний фланец		Верхний фланец		Нижний фланец	
	Номин.	Пред. откл.		Номин.	Пред. откл.	Номин.	Пред. откл.	Номин.	Пред. откл.	Номин.	Пред. откл.
ИОС-10—300—01 Т1	302	±1,0	150	—	—	—	—	36	±0,3	70	±0,3
ИОС-10—500 УХЛ, Т1	190		140								
ИОС-10—2000—1 УХЛ, Т1	284		170					—	—	—	—
ИОС-20—300 УХЛ1	295		150					50	±0,2	50	±0,2
ИОС-20—500—01 УХЛ, Т1	315	±1,5				140	±0,5	—	—	—	—
ИОС-20—500—02 УХЛ, Т1								23	±0,5		
ИОС-20—2000 УХЛ, Т1	355		200	140	±0,5	—	—	—	—	—	—
ИОС-35—500—01 УХЛ, Т1	440		175			140	±0,5				
ИОС-35—500—02 УХЛ, Т1											
ИОС-35—500—03 УХЛ, Т1	570		214	—	—	—	—				
ИОС-35—500—04 УХЛ, Т1				140	±0,5						
ИОС-35—1000 УХЛ, Т1	500	±2,0	230	—	—						
ИОС-35—2000 УХЛ, Т1		±1,5	235								
ИОС-110—300 УХЛ, Т1	1020	±2,0	200	178	±0,5	178	±0,5				
ИОС-110—400 УХЛ, Т1	1050		220	—	—	—	—				
ИОС-110—600 УХЛ, Т1	1100		225								
ИОС-110—1000 УХЛ, Т1*			230								
ИОС-110—1250 УХЛ, Т1			210								
ИОС-110—1500 УХЛ, Т1*			245								
ИОС-110—1600 УХЛ, Т1*			230								
ИОС-110—2000 УХЛ, Т1											
ИОС-110—2000—01 УХЛ, Т1			245								

Продолжение табл. 4

Размеры в мм

Тип изолятора	Установочные размеры									
	B				*C*	*E*	*K*	Число отверстий *n* во фланцах и диаметр *d*		
	Верхний фланец		Нижний фланец		Пред. откл. ±0,2			*n* *d*		
	Номин.	Пред. откл	Номин.	Пред откл	Верхний фланец			Верхний фланец	Нижний фланец	
ИОС-10—300—01 Т1	—	—	—	—	—	—	—	2М8	2М10	
ИОС-10—500 УХЛ, Т1										
ИОС-10—2000—1 УХЛ, Т1	160	±0,8	160	±0,8				4 18	4 18	
ИОС-20—300 УХЛ1	—	—	—	—				2М10	2М10	
ИОС-20—500—01 УХЛ, Т1	—	—	—	—	35	56	20	4М8	2М12	
ИОС-20—500—02 УХЛ, Т1								2М6		
ИОС-20—2000 УХЛ, Т1			160	±0,8				4М12	4 18	
ИОС-35—500—01 УХЛ, Т1			—	—					4М12	
ИОС-35—500—02 УХЛ, Т1								2М6		
ИОС-35—500—03 УХЛ, Т1	99	±0,5	140	±0,5	—	—	—	4М12	4·18	
ИОС-35—500—04 УХЛ, Т1	—	—						2М6		
ИОС-35—1000 УХЛ, Т1	160	±0,8	160	±0,8				4 18		
ИОС-35—2000 УХЛ, Т1			180							
ИОС-110—300 УХЛ, Т1	—	—	—	—						
ИОС-110—400 УХЛ, Т1	120	±0,5	160	±0,8				4М12		
ИОС-110—600 УХЛ, Т1	160	±0,8						4 18		
ИОС-110—1000 УХЛ, Т1*			180							
ИОС-110—1250 УХЛ, Т1										
ИОС-110—1500 УХЛ, Т1*	194		194	±0,8				4·20	4 20	
ИОС-110—1600 УХЛ, Т1*	180							4 18		
ИОС-110—2000 УХЛ, Т1										
ИОС-110—2000—01 УХЛ, Т1	194							4·20		

* Изолятор изготовляют из фарфора группы 110 по ГОСТ 20419.

ПРИЛОЖЕНИЕ 1
Справочное

Условное обозначение длины пути утечки

По ГОСТ 25073—81	По ГОСТ 9920—75
I	А
II	Б

ПРИЛОЖЕНИЕ 1. **(Измененная редакция, Изм. № 2).**

ПРИЛОЖЕНИЕ 2
Справочное

Показатели материалоемкости

Тип изолятора	Масса изолятора, кг	Тип изолятора	Масса изолятора, кг
ИОС-10—300—01 Т1	8,9	С6—80—I УХЛ, Т	5,0*
ИОС-20—300 УХЛ1	9,3	С8—80—I УХЛ, Т	5,9*
ИОС-10—500 УХЛ, Т1	4,2	С10—80—I УХЛ, Т	6,5*
ИОС-10—2000—I УХЛ, Т1	22,0	С12,5—80—I УХЛ, Т	7,7*
ИОС-20—500—01 УХЛ, Т1	9,0	С16—80—I УХЛ, Т	8,6*
ИОС-20—500—02 УХЛ, Т1		С20—80—I УХЛ, Т	9,5*
ИОС-20—2000 УХЛ, Т1	23,0	С4—125—I УХЛ, Т	4,7
ИОС-35—500—01 УХЛ, Т1	16,0	С6—125—I УХЛ, Т	8,0*
ИОС-35—500—02 УХЛ, Т1	16,0	С8—125—I УХЛ, Т	9,0*
ИОС-35—500—03 УХЛ, Т1	34,6	С10—125—I УХЛ, Т	11,0*
ИОС-35—500—04 УХЛ, Т1	35,4	С12,5—125—I УХЛ, Т	12,7*
ИОС-35—1000 УХЛ, Т1	42,0	С16—125—I УХЛ, Т	16,0*
ИОС-35—2000 УХЛ, Т1	45,0	С20—125—I УХЛ, Т	18,2*
ИОС-110—300 УХЛ, Т1	51,0	С4—170—I УХЛ, Т	9,0*
ИОС-110—400 УХЛ, Т1	61,0	С6—170—I УХЛ, Т	11,0*
ИОС-110—600 УХЛ, Т1	72,0	С8—170—I УХЛ, Т	12,7*
ИОС-110—1000 УХЛ, Т1	82,0	С10—170—I УХЛ, Т	14,5*
ИОС-110—1250 УХЛ, Т1	53,6	С12,5—170—I УХЛ, Т	18,2*
ИОС-110—1500 УХЛ, Т1	106,0	С4—195—I УХЛ, Т	8,0
ИОС-110—1600 УХЛ, Т1	96,0	С4—195—II УХЛ, Т	9,5
ИОС-110—2000 УХЛ, Т1		С4—200—I УХЛ, Т	8,5*
ИОС-110—2000—01 УХЛ, Т1	106,0	С6—200—I УХЛ, Т	12,0*
С4—80—I УХЛ, Т	2,1	С8—200—I УХЛ, Т	14,5*
С4—80—II УХЛ, Т	2,3	С10—200—I УХЛ, Т	15,0*

Продолжение

Тип изолятора	Масса изолятора, кг	Тип изолятора	Масса изолятора, кг
С12,5—200—I УХЛ, Т	20,0*	С16—550—II УХЛ, Т	86,0*
С16—200—I УХЛ, Т	22,7*	С20—550—I УХЛ, Т	90,0*
С20—200—I УХЛ, Т	26,4*	С20—550—II УХЛ, Т	103,0*
С4—450—I УХЛ, Т	31,0	С6—660—I УХЛ, Т	61,0*
С4—450—I—01 УХЛ, Т	38,0	С4—750—I УХЛ, Т	70,0*
С4—450—II УХЛ, Т	37,0	С4—750—II УХЛ, Т	75,0*
С6—450—I УХЛ, Т	35,5	С6—750—I УХЛ, Т	80,0*
С6—450—II УХЛ, Т	43,0	С6—750—II УХЛ, Т	90,0*
С8—450—I УХЛ, Т	39,0*	С8—750—I УХЛ, Т	87,0*
С8—450—II УХЛ, Т	46,0*	С8—750—II УХЛ, Т	98,0*
С10—450—I УХЛ, Т	47,0*	С12,5—750—I УХЛ, Т	130,0*
С10—450—II УХЛ, Т	54,0*	С12,5—750—II УХЛ, Т	140,0*
С12,5—450—I УХЛ, Т	56,0*	С4—950—I УХЛ, Т	85,0*
С12,5—450—II УХЛ, Т	66,0*	С4—950—II УХЛ, Т	95,0*
С16—450—I УХЛ, Т	68,0*	С6—950—I УХЛ, Т	80,0*
С16—450—II УХЛ, Т	77,0*	С6—950—II УХЛ, Т	108,0*
С20—450—I УХЛ, Т	75,0*	С8—950—I УХЛ, Т	112*
С20—450—I УХЛ, Т	86,6*	С8—950—II УХЛ, Т	142*
С4—480—I УХЛ, Т	32,0*	С12,5—950—I УХЛ, Т	145*
С4—480—II УХЛ, Т	39,0*	С12,5—950—II УХЛ, Т	170*
С6—480—I УХЛ, Т	36,5*	С4—1050—I УХЛ, Т	100*
С6—480—II УХЛ, Т	44,5*	С4—1050—II УХЛ, Т	130*
С4—550—I УХЛ, Т	38,0	С6—1050—I УХЛ, Т	110*
С4—550—II УХЛ, Т	46,0	С6—1050—II УХЛ, Т	140*
С6—550—I УХЛ, Т	39,0	С8—1050—I УХЛ, Т	125*
С6—550—II УХЛ, Т	53,0	С8—1050—II УХЛ, Т	150*
С8—550—I УХЛ, Т	50,0*	С12,5—1050—I УХЛ, Т	165*
С8—550—II УХЛ, Т	63,0*	С12,5—1050—II УХЛ, Т	195*
С10—550—I УХЛ, Т	59,0*	С8—1300—I УХЛ, Т	186*
С10—550—II УХЛ, Т	69,0*	С8—1300—II УХЛ, Т	200*
С12,5—550—I УХЛ, Т	65,0*	С12,5—1300—II УХЛ, Т	282*
С12,5—550—II УХЛ, Т	75,0*	С8—1800—I УХЛ, Т	290*
С16—550—I УХЛ, Т	74,0*	С12,5—1800—I УХЛ, Т	435*

* Расчетное значение.

Примечание. Значение массы изоляторов может изменяться в пределах ±10 %.

ПРИЛОЖЕНИЕ 2. **(Измененная редакция, Изм. № 2, 3, 5).**

ИНФОРМАЦИОННЫЕ ДАННЫЕ

1. РАЗРАБОТАН И ВНЕСЕН Министерством электротехнической промышленности СССР

2. УТВЕРЖДЕН И ВВЕДЕН В ДЕЙСТВИЕ Постановлением Государственного комитета СССР по стандартам от 29.12.81 № 5728

3. Стандарт полностью соответствует СТ СЭВ 2315—80 и международному стандарту МЭК 273—79

4. ВВЕДЕН ВПЕРВЫЕ

5. ССЫЛОЧНЫЕ НОРМАТИВНО-ТЕХНИЧЕСКИЕ ДОКУМЕНТЫ

Обозначение НТД, на который дана ссылка	Номер пункта
ГОСТ 9920—89	2
ГОСТ 9984—85	1
ГОСТ 15150—69	1, 2
ГОСТ 20419—83	2
МЭК 273—79	2

6. Ограничение срока действия снято Постановлением Госстандарта от 10.09.92 № 1157

7. ИЗДАНИЕ с Изменениями № 1, 2, 3, 4, 5, утвержденными в марте 1985 г., апреле 1987 г., ноябре 1988 г., июне 1989 г., июне 1990 г. (ИУС 6—85, 9—87, 2—89, 10—89, 10—90)

gost.e-ecolog.ru