УДК 621.643.4.062:006.354 Группа Г18

ГОСУДАРСТВЕННЫЙ СТАНДАРТ СОЮЗА ССР

Сборочные единицы и детали трубопроводов КОЛЕНА С УГЛОМ 90° НЕРАВНОПЛЕЧИЕ С ФЛАНЦАМИ НА P_y св. 10 до 100 МПа (св. 100 до 1000 кгс/см²) Конструкция и размеры

Assembly units and pipeline parts. Unequal flanged elbow bends for P_{nom} 9,81—98,1 MPa (100—1000 kgf/cm²). Construction and dimensions

ГОСТ 22796—83

Взамен ГОСТ 22796—77

ОКП 36 4700

Постановлением Государственного комитета СССР по стандартам от 25 ноября 1983 г. № 5518 срок введения установлен

с 01.01.85

1. Настоящий стандарт распространяется на колена с углом 90° неравноплечие с резьбовыми фланцами для трубопроводов с линзовым уплотнением, применяемых на предприятиях отраслей нефтехимической промышленности и для производства минеральных удобрений, на P_y св. 10 до 100 МПа (св. 100 до 1000 кгс/см²) и D_y от 6 до 200 мм при температуре среды от минус 50 до плюс 510 °С.

2. Конструкция и размеры колен должны соответствовать указанным на черт. 1, 2 и в таблице.

3. Присоединительные резьбовые концы — по ГОСТ 9400—81.

4. Технические требования — по ГОСТ 22790—89.

Издание официальное

Настоящий стандарт не может быть полностью или частично воспроизведен, тиражирован и распространен без разрешения Госстандарта СССР

gost.e-ecolog.ru

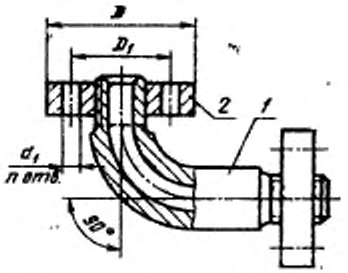

1 — колено; 2 — фланец по ГОСТ 9399—81

Черт. 1

Поз. 1. Колено

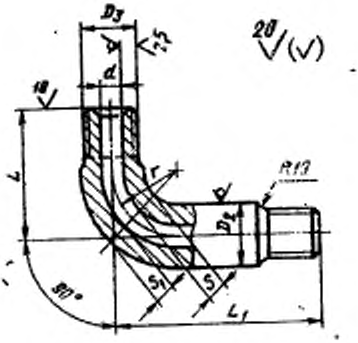

Черт. 2

Размеры в мм

Условный проход D_y	Исполнение детали	D	D_1	D_2	D_3	d	d_1	n	L	L_1	r	s (не менее)	s_1 (не менее)	Масса колена с фланцами, кг, не более
6	2	70	42	18	M14×1,5	6	16	3	60	110	32	4,5	4,5	1,0
	4			20								6,5	7,0	1,1
10	2	95	60	28	M24×2	10	18		85	140	45	7,0		2,7
	4			32							50	8,5	8,5	3,0
15	2	105	68	36	M33×2	15			95	150	55	9,0	9,0	4,2
	4			40							60	11,0	9,5	4,5
25	3	115	80	50	M42×2	25		4	110	165	70		10,0	5,8
	4	135	95	60	M46×2		22		120	185	75	16,0	14,0	9,9
32	2	165	115			32		6	150	235	85	11,0	10,0	9,2
	3			65	M56×3		24					14,0	13,0	15,5
	4			75	M64×3						90	19,0	17,0	17,5
40	2			70		40						13,0	12,0	16,3
	3			75								16,0	15,0	16,5
50	4	200	145	100	M80×3	55	29		170	270	105	25,0	22,0	32,6
	2											17,0	15,0	29,6
	4	225	170	115	M100×3	60	33		200	325	130	28,0	24,0	47,2

Продолжение

Размеры в мм

Условный проход D_y	Исполнение детали	D	D_1	D_2	D_3	d	d_1	n	L	L_1	r	s (не менее)	s_1 (не менее)	Масса колена с фланцами, кг, не более
65	2	225	170	115	М100×3	70	33	6	200	325	130	19,0	17,0	43,5
	3	245	185	125	М110×3				235	370	150	25,0	21,0	61,8
	4	260	195	140	М125×4		36				160	34,0	28,0	76,3
80	1	245	185	125	М110×3	85	33				150	16,0	16,0	54,1
	2	260	195	140	М125×4	90	36				160	24,0	21,0	67,8
	3	290	220	150	М135×4		39		290	460	180	30,0	26,0	103,6
	4	300	235	170	М155×4	85		8			190	43,0	34,0	134,5
100	1	260	195	140	М125×4	100	36	6	235	370	160	18,0	17,0	59,5
	2	290	220	160	М135×4		39	8	290	460	180	26,0	23,0	105,4
	3	300	235	170	М155×4						190	34,0	28,0	123,3
	4	330	225	190	М175×6		42				200	48,0	37,0	166,1
125	1	300	235	170	М155×4	120	39				190	20,0	18,0	105,2
	2	330	255	190	М175×6		42				200	31,0	25,0	148,0
	3	400	305	205	М190×6		48		480	580	320	37,0	33,0	262,3
	4		315	240	М215×6						340	63,0	50,0	341,1

gostrf.com

Продолжение

Размеры в мм

Условный проход D_y	Исполнение детали	D	D_1	D_2	D_3	d	d_1	n	L	L_1	r	s (не менее)	s_1 (не менее)	Масса колена с фланцами, кг, не более
150	1	400	305	205	M190×6	150	48	8	480	580	320	23,0	23,0	216,3
	2		315	230	M215×6						340	34,0	32,0	277,1
	3	460	360	255	M240×6		55		600	700	420	45,0	41,0	430,9
	4	480	380	290	M265×6		59				450	66,0	57,0	608,5
200	1	460	360	255	M240×6	195	55				420	26,0	26,0	307,6
	2	480	380	290	M265×6		59				450	41,0	38,0	483,1
	3	570	460	315	M295×6			10	680	780	500	55,0	48,0	767,1

Примечания:
1. Размеры s и s_1 относятся к сечению, расположенному под углом 45° к торцам колена.
2. В технически обоснованных случаях допускается изготовление колен с углом гиба 94 или 86°.
3. Резьбу M135×4 при проектировании новых установок не применять.

Пример условного обозначения неравноплечего колена с фланцами исполнения 4, с углом 90°, D_y 65 мм, на условное давление P_y 100 МПа согласно табл. 1 ГОСТ 22790—89, из стали марки 20Х3МВФ:

Колено 4—65—100—20Х3МВФ—ГОСТ 22796—83