УДК 621.315.2-762.64:006.354 Группа Е78

ГОСУДАРСТВЕННЫЙ СТАНДАРТ СОЮЗА ССР

САЛЬНИКИ ДЛЯ ЭЛЕКТРИЧЕСКИХ КАБЕЛЕЙ И ПРОВОДОВ

Конструкция и основные размеры

Glands for electric cables and wires. Design and basic dimensions

ГОСТ 4860.2—83

ОКП 64 4990

Срок действия с 01.01.85
до 01.01.95

Несоблюдение стандарта преследуется по закону

1. Настоящий стандарт распространяется на сальники и их детали (гнезда, нажимные и привертные гайки, шайбы, заглушки, прокладки), предназначенные для уплотнения прохода одиночных электрических кабелей и проводов.

2. Конструкция, размеры и масса сальников и их деталей должны соответствовать указанным на черт. 1—19 и в табл. 1—19:

сальников — на черт. 1—6 и в табл. 1—6;

гнезд — на черт. 7—12 и в табл. 7—12. Допускается применение гнезд с другими размерами, если они конструктивно выполнены совместно с корпусом изделия. Например, гнездо сальника с корпусом аппаратуры, изготовленные методом литья;

нажимных гаек — на черт. 13—15 и в табл. 13—15;

привертных гаек — на черт. 16 и в табл. 16;

шайб — на черт. 17 и в табл. 17;

заглушек — на черт. 18 и в табл. 18;

прокладок — на черт. 19 и в табл. 19.

(Измененная редакция, Изм. № 1).

Издание официальное Перепечатка воспрещена

★

gost.e-ecolog.ru

Сальник односторонний типа СКРО

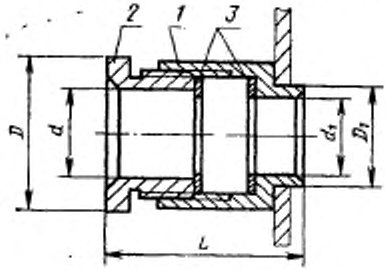

1 — гнездо; *2* — нажимная гайка исполнения 1 или 2; *3* — шайба

Черт. 1

Таблица 1

Размеры, мм

Типоразмер сальника	Наружные диаметры кабелей и проводов	d	d_1	Обозначение резьбы	D	D_1	L, не более	Шайба	Масса (сталь), кг, не более
СКРО16	От 4 до 8 включ.	10	8	М16×1	21,9	12	37	8×14	0,050
СКРО27	Св. 8 до 18 включ.	20	18	М27×1,5	36,9	24	49	12×24 14×24 16×24 18×24	0,130 0,130 0,128 0,123
СКРО42	Св. 18 до 30 включ.	32	30	М42×2	53,0	36	67	20×38 22×38 24×38 26×38 28×38 30×38	0,313 0,325 0,323 0,321 0,319 0,317
СКРО60	Св. 30 до 40 включ.	45	40	М60×3	75,0	50	75	32×55 34×55 36×55 40×55	0,737 0,777 0,771 0,759
СКРО76	Св. 40 до 56 включ.	60	56	М76×3	92,4	64	83	44×71 48×71 52×71 56×71	1,191 1,179 1,159 1,151
СКРО90	Св. 56 до 70 включ.	80	70	М90×3	103,9	82	86	60×84 64×84 70×84	1,224 1,206 1,176

Сальник односторонний типа СКСО

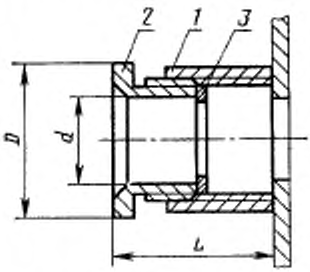

1 — гнездо; *2* — нажимная гайка исполнения 1 или 2; *3* — шайба

Черт. 2

Таблица 2

Размеры, мм

Типоразмер сальника	Наружные диаметры кабелей и проводов	*d*	Обозначение резьбы	*D*	*L*, не более	Шайба	Масса (сталь), кг, не более
СКСО16	От 4 до 8 включ.	10	М16×1	21,9	29	5×14 8×14	0,01 0,03
СКСО27	Св 8 до 18 включ.	20	М27×1,5	36,9	41	12×24 14×24 16×24 18×24	0,09 0,09 0,09 0,09
СКСО42	Св 18 до 30 включ.	32	М42×2	53,0	56	20×38 22×38 24×38 26×38 28×38 30×38	0,26 0,27 0,27 0,27 0,26 0,26
СКСО60	Св 30 до 40 включ.	45	М60×3	75,0	64	32×55 34×55 36×55 40×55	0,71 0,71 0,70 0,69

Продолжение табл. 2

Размеры, мм

Типоразмер сальника	Наружные диаметры кабелей и проводов	*d*	Обозначение резьбы	*D*	*L*, не более	Шайба	Масса (сталь), кг, не более
СКСО76	Св. 40 до 56 включ.	60	М76×3	92,4	69	44×71 48×71 52×71 56×71	0,90 0,89 0,88 0,87
СКСО90	Св. 56 до 70 включ.	80	М90×3	103,9	72	60×84 64×84 70×84	1,06 1,05 1,04

Примечание. Диаметр отверстия в аппаратуре или переборке должен быть равен внутреннему диаметру шайбы.

Сальник двусторонний типа СКСД

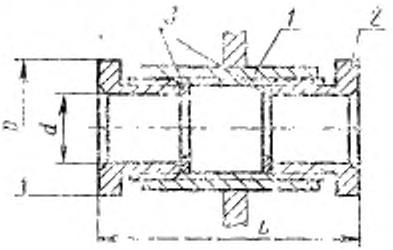

1 — гнездо; *2* — нажимная гайка исполнения I; *3* — шайба

Черт. 3

Таблица 3

Размеры, мм

Типоразмер сальника	Наружные диаметры кабелей и проводов	d	Обозначение резьбы	D	L, не более	Шайба	Масса (сталь), кг, не более
СКСД16	От 4 до 8 включ.	10	М16×1	21,9	61	8×14	0,08
СКСД27	Св. 8 до 18 включ.	20	М27×1,5	36,9	86	12×24 14×24 16×24 18×24	0,20 0,20 0,20 0,19
СКСД42	Св 18 до 30 включ.	32	М42×2	53,0	115	20×38 22×38 24×38 26×38 28×38 30×38	0,54 0,53 0,53 0,52 0,52 0,53
СКСД60	Св. 30 до 40 включ.	45	М60×3	75,0	131	32×55 34×55 36×55 40×55	1,44 1,44 1,43 1,42
СКСД76	Св. 40 до 56 включ.	60	М76×3	92,4	142	44×71 48×71 52×71 56×71	1,83 1,82 1,81 1,80
СКСД90	Св. 56 до 70 включ.	80	М90×3	103,9	147	60×84 64×84 70×84	2,19 1,82 1,79

Сальник фланцевый типа СКПФ

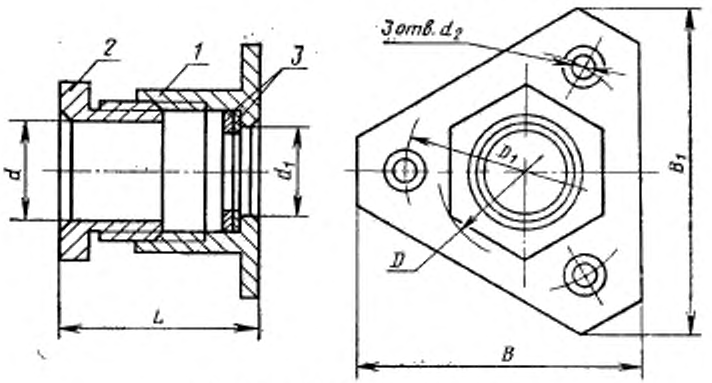

1 — гнездо; *2* — нажимная гайка исполнение 1 или 2; *3* — шайба

Черт. 4

Таблица 4

Размеры, мм

Типоразмер сальника	Наружные диаметры кабелей и проводов	d	d_1	d_2	Обозначение резьбы	D	D_1	L, не более	B	B_1	Шайба	Масса (сталь), кг, не более
СКПФ16	От 4 до 8 включ.	10	8	4,5	М16×1	21,9	34	32	37	42	8×14	0,06
СКПФ27	Св. 8 до 16 включ.	20	16	5,5	М27×1,5	36,9	46	44	50	57	12×24 14×24 16×24	0,15 0,14 0,14
СКПФ42	Св. 16 до 28 включ.	32	28	6,6	М42×2	53,0	62	60	64	73	18×38 20×38 22×38 24×38 26×38 28×38	0,33 0,33 0,32 0,32 0,32 0,32
СКПФ52	Св. 28 до 38 включ.	40	38	6,6	М52×2	63,5	76	68	79	90	30×48 32×48 38×48	0,52 0,51 0,50

Сальник трубный типа СКПТ

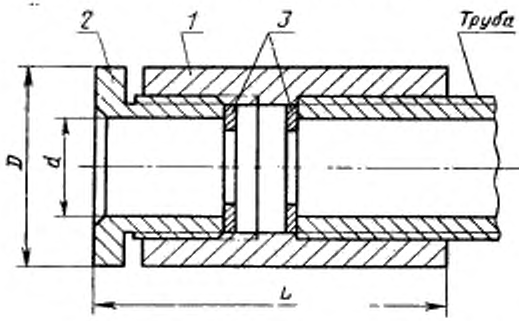

1 — гнездо; *2* — нажимная гайка исполнения 1; *3* — шайба

Черт. 5

Таблица 5

Размеры, мм

Типоразмер сальника	Наружные диаметры кабелей и проводов	*d*	Обозначение резьбы		*D*	*L*, не более	Шайба	Масса (сталь), кг, не более
СКПТ16	От 4 до 8 включ.	10	М16×1	3/8"	21,9	39	8×14	0,05
СКПТ27	Св. 8 до 18 включ.	20	М27×1,5	3/4"	36,9	50	12×24 14×24 16×24 18×24	0,13
СКПТ42	Св. 18 до 30 включ.	32	М42×2	1 1/4"	53,0	74	20×38	0,44
							22×38 24×38 26×38	0,43
							28×38	0,42
							30×38	0,43
СКПТ60	Св. 30 до 40 включ.	45	М60×3	2"	75,0	89	32×55 34×55	1,00
							36×55 40×55	0,93 0,98

Продолжение табл. 5

Размеры, мм

Типоразмер сальника	Наружные диаметры кабелей и проводов	d	Обозначение резьбы		D	L, не более	Шайба	Масса (сталь), кг, не более
СКПП76	Св. 40 до 56 включ.	60	М76×3	$2^1/_2$"	92,4	94	44×71 48×71 52×71 56×71	1,39 1,38 1,36 1,35
СКПТ90	Св. 56 до 70 включ.	80	М90×3	3"	103,9	99	60×84 64×84 70×84	1,72 1,71 1,68

Сальник пластмассовый типа СКПП

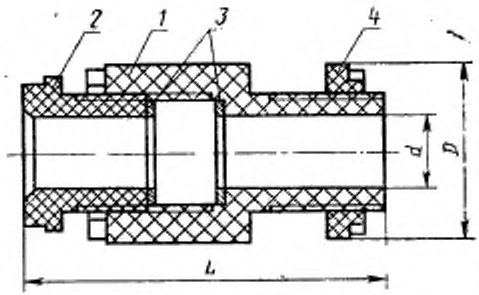

1 — гнездо; *2* — нажимная гайка исполнения 3; *3* — шайба; *4* — присоединительная гайка

Черт. 6

Таблица 6

Размеры, мм

Типоразмер сальника	Наружные диаметры кабелей и проводов	d	Обозначение резьбы	D	L, не более	Шайба	Масса, кг, не более
СКПП18	От 4 до 10 включ.	10	М18×2	32	92	8×14 10×14	0,05 0,05
СКПП24	Св. 10 до 14 включ.	14	М24×2	38	96	12×20 14×20	0,09 0,09
СКПП33	Св. 14 до 24 включ.	20	М33×2	48	100	18×30 20×30	0,20 0,19
СКПП39		25	М39×3	56	112	22×34 24×34	0,28 0,28
СКПП48	Св. 24 до 32 включ.	32	М48×3	68	121	30×44 32×44	0,45 0,44
СКПП64	Св. 32 до 44 включ.	45	М64×4	88	133	36×58 40×58 42×58 44×58	0,79 0,77 0,77 0,76
СКПП72	Св. 44 до 50 включ.	50	М72×4	95	138	48×64 50×64	0,92 0,91
СКПП80	Св. 50 до 60 включ.	60	М80×4	105	142	54×74 58×74 60×74	1,03 1,01 1,00
СКПП90	Св. 60 до 70 включ.	70	М90×4	115	151	64×84 68×84 70×84	1,23 1,21 1,20
СКПП100	Св. 70 до 78 включ.	80	М100×4	125	151	72×93 74×93 78×93	1,76 1,75 1,72

Примечание. В табл. 1—6. Диаметры кабелей указаны с плюсовым допуском.

Гнездо сальника типа СКРО

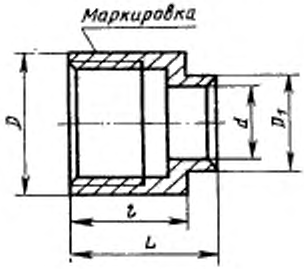

Черт. 7

Таблица 7

Размеры, мм

d	Обозначение резьбы	D	D_1	l	L	Масса (сталь), кг, не более
8	М16×1	20	12	18	23	0,03
18	М27×1,5	32	24	26	31	0,08
30	М42×2	48	36	35	42	0,17
40	М60×3	68	50	39	46	0,36
56	М76×3	85	64	43	52	0,56
70	М90×3	100	82	45	54	0,74

Гнездо сальника типа СКСО

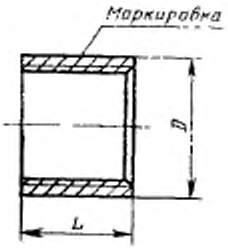

Черт. 8

Таблица 8

Размеры, мм

Обозначение резьбы	D	L	Масса (сталь), кг, не более
М16×1	20	15	0,02
М27×1,5	32	23	0,05
М42×2	48	31	0,12
М60×3	68	35	0,33
М76×3	85	38	0,33
М90×3	100	40	0,65

Гнездо сальника типа СКСД

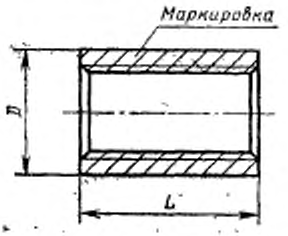

Черт. 9

Таблица 9

Размеры, мм

Обозначение резьбы	D	L	Масса (сталь), кг, не более
М16×1	20	33	0,04
М27×1,5	32	50	0,11
М42×2	48	65	0,25
М60×3	68	73	0,69
М76×3	85	80	0,70
М90×3	100	83	1,36

Гнездо сальника типа СКПФ

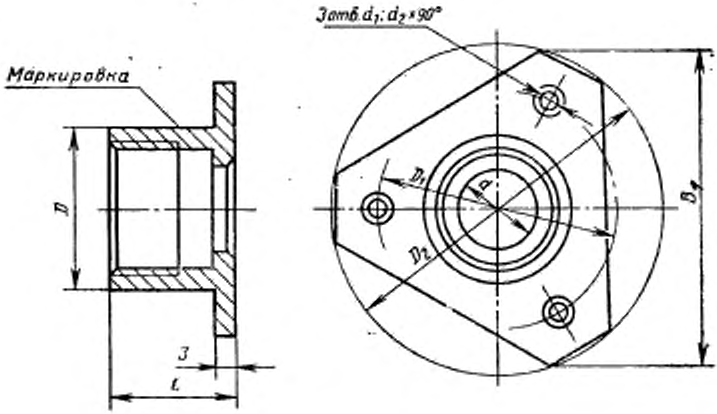

Черт. 10

Таблица 10

Размеры, мм

d	d_1	d_3	Обозначение резьбы	D	D_1	D_2	B_1	l	Масса, кг, не более	
									сталь	прессовочный материал
8	4,5	8	М16×1	20	34	46	42	18	0,04	0,012
16	5,5	10	М27×1,5	32	46	60	57	26	0,09	0,026
28	6,6	12	М42×2	46	62	78	73	35	0,17	0,049
38			М52×2	58	76	95	90	39	0,29	0,082

Гнездо сальника типа СКПТ

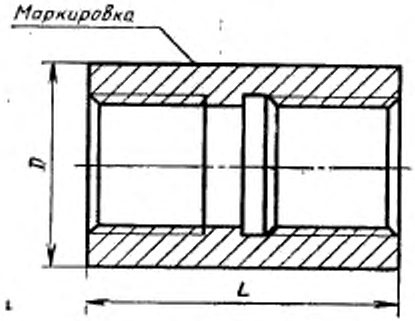

Черт. 11

Таблица 11

Размеры, мм

Обозначение резьбы		D	L	Масса (сталь), кг, не более
М16×1	3/8″	20	25	0,03
М27×1,5	3/4″	32	38	0,08
М42×2	1¼″	48	49	0,28
М60×3	2″	68	60	0,59
М76×3	2½″	85	63	0,77
М90×3	3″	100	67	1,25

Гнездо сальника типа СКПП

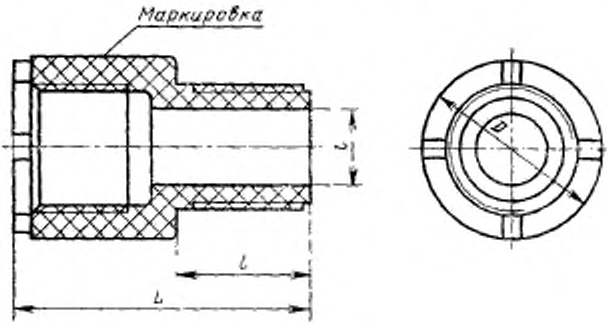

Черт. 12

Таблица 12

Размеры, мм

d	Обозначение резьбы	D	l	L	Масса, кг, не более
10	М18×2	26	36	73	0,03
14	М24×2	34		76	0,06
20	М33×2	48		80	0,12
25	М39×3	54	38	88	0,16
32	М48×3	64		93	0,24
45	М64×4	82	42	108	0,40
50	М72×4	90			0,50
60	М80×4	100		112	0,54
70	М90×4	110			0,62
80	М100×4	125	45	117	0,94

Примечание к табл. 7—12. Масса указана для гнезд из стали плотностью $7{,}85 \cdot 10^3$ кг/м^3, из прессовочных материалов плотностью $1{,}8 \cdot 10^3$ кг/м^3.

Для определения массы гнезд, изготовленных из алюминиевого сплава, значения массы, указанные в табл. 7—11 для стали, должны быть умножены на коэффициент 0,34, из титановых сплавов — на 0,57.

Гайка нажимная исполнения 1

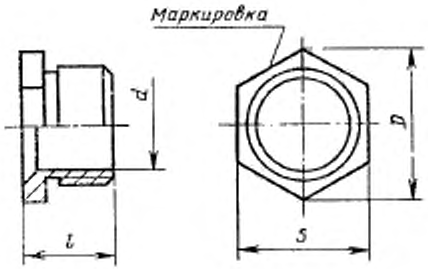

Черт. 13

Таблица 13

Размеры, мм

d	Обозначение резьбы	D	s	l	Масса (сталь), кг, не более
10	М16×1	21,9	19	17	0,02
14*	М20×1	25,4	22	19	0,02
20	М27×1,5	36,9	32	23	0,04
25*	М33×1,5	41,6	36	23	0,06
32	М42×2	53,0	46	32	0,13
40	М52×2	63,5	55	34	0,19
45	М60×3	75,0	65	37	0,34
60	М76×3	92,4	80	40	0,51
80	М90×3	103,9	90	41	0,35

* Для гнезд сальников, встроенных в корпуса аппаратуры (электрооборудования).

Гайка нажимная исполнения 2

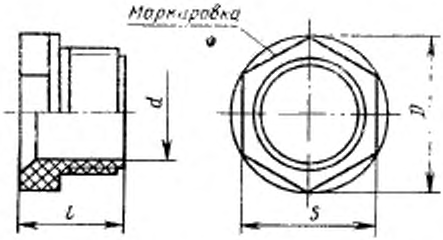

Черт. 14

Таблица 14

Размеры, мм

d	Обозначение резьбы	D	s	l	Масса, кг, не более
10	М16×1	21,9	19	21	0,004
14*	М20×1	25,4	22	23	0,008
20	М27×1,5	36,9	32	28	0,017
25*	М33×1,5	41,6	36	28	0,024
32	М42×2	53,0	46	37	0,046
40	М52×2	63,5	55	41	0,075
45	М60×3	75,0	65	46	0,140
60	М76×3	92,4	80	49	0,188
80	М90×3	103,9	90	50	0,216

* Для гнезд сальников, встроенных в корпуса аппаратуры (электрооборудования).

Гайка нажимная исполнения 3

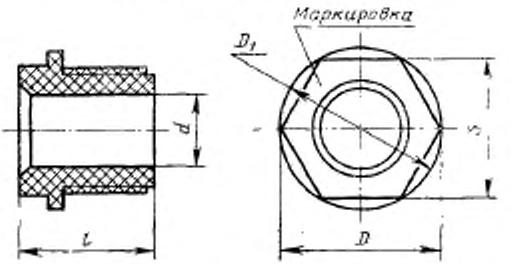

Черт. 15

Таблица 15

Размеры, мм

d	Обозначение резьбы	D	D_1	s	l	Масса, кг, не более
10	М18×2	25,4	27	22	32	0,013
14	М24×2	31,2	32	27	34	0,021
20	М33×2	41,6	43	36	36	0,044
25	М39×3	47,3	48	41	44	0,064
32	М48×3	57,7	58	50	52	0,120
45	М64×4	81,6	82	70	62	0,225
50	М72×4	86,6	88	75	67	0,250
60	М80×4	98,0	100	85		0,275
70	М90×4	115,5	117	100	71	0,375
80	М100×4	121,2	123	105		0,545

Примечание к табл. 13—15. Масса указана для гаек из стали плотностью $7,85 \cdot 10^3$ кг/м^3, из прессовочного материала — плотностью $1,8 \cdot 10^3$ кг/м^3. Для определения массы гаек, изготовленных из других металлов, значения массы, указанные в табл. 13, должны быть умножены на коэффициент: 1,08 — для латуни; 0,34 — для алюминия; 0,57 — для титановых сплавов.

Гайка привертная

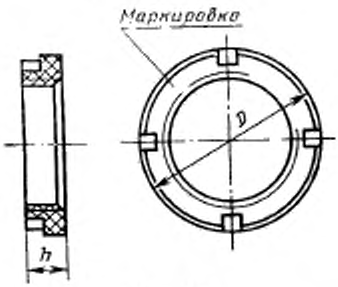

Черт. 16

Таблица 16

Размеры, мм

Обозначение резьбы	D	h	Масса, кг, не более
М18×2	32	10	0,01
М24×2	38		0,01
М33×2	48		0,02
М39×3	56	12	0,04
М48×3	68		0,05
М64×4	88	15	0,09
М72×4	95		0,11
М80×4	105		0,12
М90×4	115	16	0,13
М100×4	125	18	0,15

Примечание. Масса указана для гаек из прессовочного материала плотностью $1{,}8 \cdot 10^3$ кг/м^3.

Шайбы

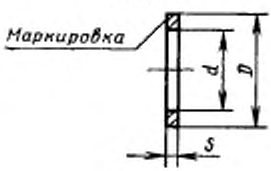

Черт. 17

Таблица 17

Размеры, мм

d	D	s	Масса 100 шт (сталь), кг, не более	d	D	s	Масса 100 шт. (сталь), кг, не более
5	14	1,5	0,17	32	55	3,0	3,70
8			0,22	34			3,46
10		2,0	0,09	36	55		3,20
12	18		0,22		58		3,32
	20		0,31	38	48		1,69
	24		0,53	40	55		2,64
14	20		0,30		58		3,26
	24		0,50	42			2,90
16			0,39	44			2,64
18			0,30		71		5,74
18	30		0,71	48			5,06
			0,60	50	64		3,31
20	38		1,34	52	71		4,32
			1,30	54	74		4,74
22			1,18	56	71		3,52
	34		0,83	58	74		4,00
24			0,72	60			3,47
	38		1,07		84		6,39
26			0,95	64			5,47
28			0,81	68			4,40
30		3,0	1,69	70			3,99
30	44		1,92	72	93		6,00
	48		2,40	74			6,00
32			2,37	78			5,00
			2,43				

Примечание. Масса указана для шайб из стали плотностью $7{,}85 \cdot 10^3$ кг/м^3. Для определения массы шайб, изготовленных из алюминиевого сплава, значения массы, указанные в табл. 17, должны быть умножены на коэффициент 0,34, из титановых сплавов — на 0,57.

Заглушки

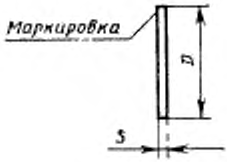

Черт. 18

Таблица 18

Размеры, мм

D	s	Масса 100 шт., (сталь), кг, не более	D	s	Масса 100 шт., (сталь), кг, не более
13	0,5	0,05	42	1,0	1,09
15		0,07	46		1,30
17		0,09	52		1,67
19		0,11	56		1,93
			60		2,22
23	1,0	0,33	70		3,02
28		0,48	82		4,15
30		0,55	90		4,99
32		0,63			
36		0,80			

Примечание. Масса указана для заглушек из стали плотностью $7{,}85 \cdot 10^3$ кг/м^3. Для определения массы заглушек, изготовленных из других материалов, значения массы, указанные в табл. 18, должны быть умножены на коэффициент 0,34 — для алюминиевого сплава, 0,57 — для титанового сплава.

Прокладки

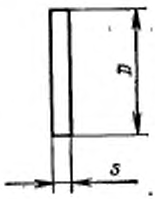

Черт. 19

Таблица 19

Размеры, мм

D	s	Масса 100 шт., кг, не более	D	s	Масса 100 шт., кг, не более
14	4	0,10	48	6	1,70
18		0,16	55		2,24
20		0,20	58		2,48
24		0,28	64		3,04
30		0,44			
34		0,58	71	8	4,98
			74		5,40
38	6	1,06	84		6,96
44		1,44	93		8,54

Примечание. Масса указана для прокладок из резины плотностью $1{,}5 \cdot 10^3$ кг/м^3.

ИНФОРМАЦИОННЫЕ ДАННЫЕ

1. **УТВЕРЖДЕН И ВВЕДЕН В ДЕЙСТВИЕ** Постановлением Государственного комитета СССР по стандартам от 19.12.83.

2. Периодичность проверки 5 лет

3. **ВЗАМЕН ГОСТ 4860.2-76 — ГОСТ 4860.8-76**

Редактор *В. С. Бобкова*
Технический редактор *Л. Я. Митрофанова*
Корректор *Т. А. Васильева*

gost.e-ecolog.ru

. в печ. 06.07.90 3,25 усл. п. л. 3,38 усл. кр.-отт. 2,47 уч.-изд. л.
Тир. 9000 Цена 10 к.

Ордена «Знак Почета» Издательство стандартов, 123557, Москва, ГСП,
Новопресненский пер., 3.
Калужская типография стандартов, ул. Московская, 256. Зак. 2102