УДК 621.643.4.063:006.354 Группа Г18

ГОСУДАРСТВЕННЫЙ СТАНДАРТ СОЮЗА ССР

Сборочные единицы и детали трубопроводов

ТРОЙНИКИ ПЕРЕХОДНЫЕ НЕСИММЕТРИЧНЫЕ НА P_y св. 10 до 100 МПа (св. 100 до 1000 кгс/см²)

Конструкция и размеры

ГОСТ 22824—83

Assembly units and pipeline parts.
Asymmetric reducing T-branches
for P_{nom} 9,81—98,1 MPa (100—1000 kgf/cm²).
Construction and dimensions

ОКП 36 4700

Дата введения 01.01.85

1. Настоящий стандарт распространяется на несимметричные переходные тройники для трубопроводов, применяемых на предприятиях отраслей нефтехимической промышленности и для производства минеральных удобрений, на P_y св. 10 до 100 МПа (св. 100 до 1000 кгс/см²) и $D_y \times D_y'$ от 10×6 до 200×150 мм при температуре среды от минус 50 до плюс 510 °С.

2. Конструкция и размеры тройников должны соответствовать указанным на чертеже и в таблице.

(Измененная редакция, Изм. № 1).

3. Технические требования — по ГОСТ 22790—89.

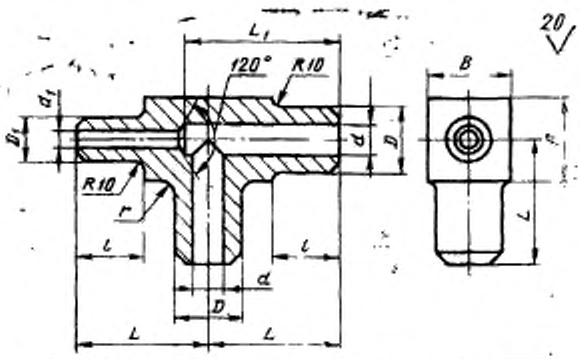

Издание официальное

Настоящий стандарт не может быть полностью или частично воспроизведен, тиражирован и распространен без разрешения Госстандарта СССР

gost.e-ecolog.ru

Размеры в мм

Условные проходы $D_y \times D'_y$	Исполнение детали	D	D_1	d	d_1	L	L_1	l	B	r	Масса, кг, не более
10×6	2	26	15	10	6	70	75	50	30	10	0,5
	4					75	85				0,8
15×10	2	36	26	15	10	85	100		45	15	0,7
	4										1,6
25×15	1	38	36	25	15				55		1,2
	2	46					120				2,9
	3	46									3,3
	4	50							60		3,4
32×25	1	46	38	32	25	100			55		4,3
	2	50	46						60		2,9
	3	58	46								4,0
	4	70	50								3,7
40×25	1	58	38	40	32	110	130		65	20	5,7
	2	70	46						75		7,7
	3								65		4,7
	4	85	50			150	180	80	70		5,6
40×32	1	58	46			110	130	50	75		7,2
	2	70	50						90		14,2
	3		58						65		4,8
	4	85	70			150	180	80	75		7,2
									70		6,0
									75		7,5
									90		14,8

Продолжение

Размеры в мм

Условный проход $D_y \times D'_y$	Исполнение детали	D	D_1	d	d_1	L	L_1	l	B	r	Масса, кг, не более
50×32	1	78	46	55	32	150	180	80	85	20	9,2
	2	85	50						90		12,2
	3	105	58	60		170	200		115		25,2
	4		70								25,6
50×40	1	78	58	55	40	150	180		85		9,4
	2	85	70						90		12,8
	3	105		60		170	200		115		25,4
	4		85								26,1
65×40	1	90	58	70			205		100		15,3
	2	105	70						115		22,7
	3	115				190	225		125	40	33,4
	4	130	85						140		43,8
65×50	1	90	78		55	170	205		100	20	15,1
	2	105	85						115		22,6
	3	115	105		60	190	225		125	40	34,5
	4	130							140		45,8
80×50	1	115	78	85	55		235		125		26,2
	2	130	85	90					140		37,1
	3	140	105		60	235	280	95	155		63,1
	4	160		85					170		82,5
80×65	1	115	90		70	190	235	80	125		26,2
	2	130	105	90					140		37,7
	3	140	115			235	280	95	155		62,9
	4	160	130	85					170		84,4

Продолжение

Размеры в мм

Условный проход $D_y \times D'_y$	Исполнение детали	D	D_1	d	d_1	L	L_1	l	B	r	Масса, кг, не более
100×50	1	130	78	100	55	190	240	80	140	40	31.9
	2	140	85		60	235	290	95	155	60	55.9
	3	160	105						170		72.8
	4	180				250	300	100	190		105.2
100×65	1	130	90		70	190	240	80	140	40	31.9
	2	140	105			235	290	95	155	60	56,0
	3	160	115						170		73,6
	4	180	130			250	300	100	190		109,2
100×80	1	130	115		85	190	240	80	140	40	31,2
	2	140	130		90	235	290	95	155	60	55,9
	3	160	140						170		74,1
	4	180	160		85	250	300	100	190		111,3
125×65	1	160	90	120	70	235		95	170		58,2
	2	180	105			250	315	100	190		85,1
	3	195	115			285	350		210		141,8
	4	220	130						240		201,3
125×80	1	160	115		85	235	300	95	170		57,9
	2	180	130		90	250	315	100	190		85,1
	3	195	140			285	350		210		141,8
	4	220	160		85				240		203,0
125×100	1	160	130		100	235	300	95	170		57,5
	2	180	140			250	315	100	190		84,9
	3	195	160			285	350		210		141,7
	4	220	180						240		208,1

Продолжение

Размеры в мм

Условные проходы $D_y \times D_y$	Исполнение фрегельт	D	D_1	d	d_1	L	L_1	l	B	r	Масса, кг, не более
150×80	1	195	115	150	85	285	365	100	210	60	108,6
	2	220	130		90				240		161,3
	3	245	140			320	400		270		266,4
	4	275	160		85				300		347,4
150×100	1	195	130		100	285	365		210		107,8
	2	220	140						240		160,8
	3	245	160			320	400		270		266,0
	4	275	180						300		347,1
150×125	1	195	160		120	285	365		210		106,7
	2	220	180						240		159,6
	3	245	195			320	400		270		267,0
	4	275	220						300		350,3
200×100	1	245	130	195	100		420		270		205,0
	2	275	140						300		276,6
	3	300	160			390	490		320		457,8
200×125	1	245			120	320	420		270		204,7
	2	275	180						300		276,0
	3	300	195			390	490		320		457,1
200×150	1	245			150	320	420		270		202,1
	2	275	220						300		274,1
	3	300	245			390	490		320		456,5

Пример условного обозначения несимметричного переходного тройника исполнения 4, D_y 65 мм и D'_y 40 мм, на условное давление P_y 100 МПа согласно табл. 1 ГОСТ 22790—89, из стали марки 20Х3МВФ:

Тройник переходной несимметричный
4—65×40—100—20Х3МВФ ГОСТ 22824—83

ИНФОРМАЦИОННЫЕ ДАННЫЕ

1. **РАЗРАБОТАН И ВНЕСЕН** Министерством химического и нефтяного машиностроения

РАЗРАБОТЧИКИ

Б. И. Вагайцев (руководитель темы); **М. И. Миль; Е. Я. Нейман; А. П. Корчагин**, канд. техн. наук; **А. Д. Головнев**

2. **УТВЕРЖДЕН И ВВЕДЕН В ДЕЙСТВИЕ** Постановлением Государственного комитета СССР по стандартам от 25.11.83 № 5524

3. Срок проверки — 1993 г.

4. **ВЗАМЕН ГОСТ 22824—77**

5. **ССЫЛОЧНЫЕ НОРМАТИВНО-ТЕХНИЧЕСКИЕ ДОКУМЕНТЫ**

Обозначение НТД, на который дана ссылка	Номер пункта
ГОСТ 22790—89	3

6. Переиздание (июль 1991 г.) с Изменением № 1, утвержденным в декабре 1988 г.

7. Ограничение срока действия снято Постановлением Государственного комитета СССР по стандартам от 23.12.88 № 4519

gost.e-ecolog.ru