МЕЖГОСУДАРСТВЕННЫЙ СТАНДАРТ

КАЛИБРЫ КОМПЛЕКСНЫЕ ДЛЯ КОНТРОЛЯ ШЛИЦЕВЫХ ПРЯМОБОЧНЫХ СОЕДИНЕНИЙ

Виды, основные размеры

Complex gauges for splined straight-sided joints.
Types, basic dimensions

ГОСТ 24960—81

Взамен
МН 2957-61—
МН 2969-61

МКС 17.040.30
ОКП 39 3182

Постановлением Государственного комитета СССР по стандартам от 29 сентября 1981 г. № 4410 дата введения установлена

01.01.82

Настоящий стандарт распространяется на комплексные калибры (пробки и кольца), предназначенные для контроля суммарных отклонений наружного и внутреннего диаметров, ширины пазов или толщины зубьев, а также отклонений формы и расположения элементов профиля шлицевых валов и отверстий с прямобочным профилем зубьев по ГОСТ 1139—80.

Настоящий стандарт полностью соответствует СТ СЭВ1922—79.

1. ВИДЫ

1.1. Виды комплексных калибров должны соответствовать указанным в табл.1.

Таблица 1

Номер вида калибра	Наименование вида калибра, исполнение	Чертеж	Применимость
1	Калибр-пробка шлицевой прямобочный	Исполнение 1 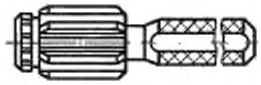	При центрировании по d, D или b и длине контролируемого отверстия не более $2l$
		Исполнение 2 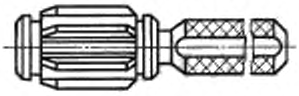	При центрировании по d и длине контролируемого отверстия не менее $1{,}5l_1$

gost.e-ecolog.ru

Продолжение табл. 1

Номер вида калибра	Наименование вида калибра, исполнения	Чертеж	Применяемость
1	Калибр-пробка шлицевый прямобочный	Исполнение 3 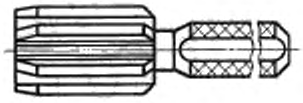	При центрировании по D или b и длине контролируемого отверстия не более $2l_3$
2	Калибр-кольцо шлицевый прямобочный	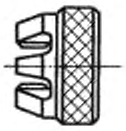	

2. ОБОЗНАЧЕНИЯ

2.1. В настоящем стандарте приняты следующие обозначения размеров калибров:

b — номинальная толщина зуба вала и ширина паза втулки;
b_k — номинальная толщина зуба калибра-пробки и ширина паза калибра-кольца;
D — номинальный наружный диаметр вала и втулки;
D_k — номинальный наружный диаметр калибра-пробки и калибра-кольца;
d — номинальный внутренний диаметр втулки и вала;
d_k — номинальный диаметр калибра-пробки и калибра-кольца для центрирующего диаметра d изделия;
d_1 — номинальный наружный диаметр направляющей части калибра-пробки исполнения 1;
c — номинальная величина фаски калибра;
h — номинальная рабочая высота зуба калибра;
l — номинальная длина рабочей части калибра-пробки исполнения 1;
l_1 — номинальная длина рабочей части калибра-пробки исполнения 2;
l_2 — номинальная длина рабочей части калибра-пробки исполнения 3;
l_3 — номинальная длина рабочей части калибра-кольца;
r — номинальный радиус закругления калибра;
z — число зубьев;
α — угловой шаг.

3. ОСНОВНЫЕ РАЗМЕРЫ

3.1. Основные размеры калибров-пробок должны соответствовать указанным на черт.1 и в табл.2, калибров-колец — на черт.2 и в табл.3.

Исполнительные размеры D_k, d_k, b_k — по ГОСТ 7951—80.

Калибры-пробки

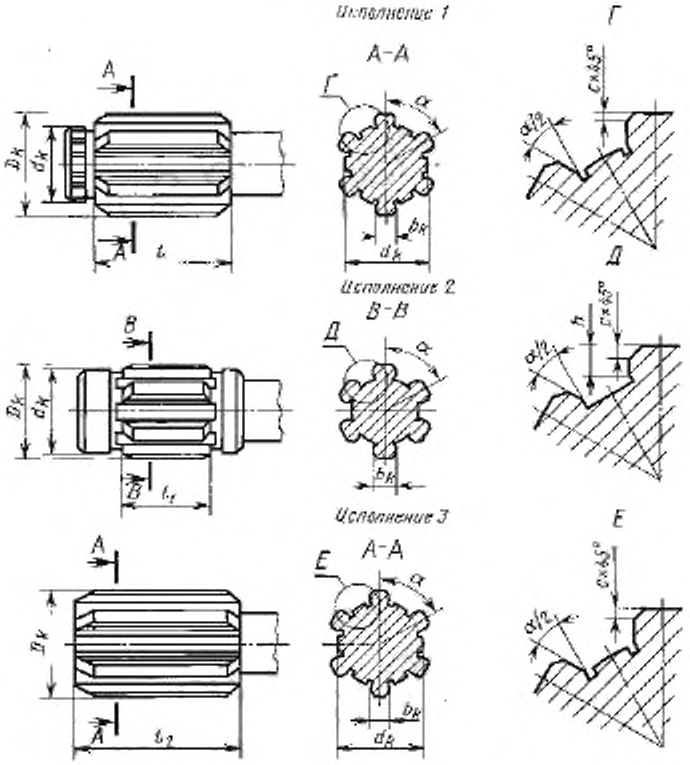

Примечание. Вместо фаски $c \times 45°$ допускается закругление r = c с предельными отклонениями +0,1 мм.

Черт. 1

Таблица 2

Размеры, мм

$z \times d \times D$	Число зубьев, z	d_k	D_k	h_k	l		l_1	l_2	d_1			e +0,1	h −0,2
					Ряд А	Ряд В			Номин.	Предельные отклонения при центрировании по: d	D; b		
6 ×11 ×14	6	11	14	3,0	12	25	16	36	11	−0,016 −0,034	−0,095 −0,205	0,2	1,5
6 ×13 ×16		13	16	3,5	16	30	20	40	13				
6 ×16 ×20		16	20	4,0			22	45	16				2,0
6 ×18 ×22		18	22	5,0	20				18				
6 ×21 ×25		21	25		24	35	25	50	21	−0,020 −0,041	−0,110 −0,240		
6 ×23 ×26		23	26	6,0					23				1,5
6 ×23 ×28			28										2,5
6 ×26 ×30		26	30						26				2,0
6 ×26 ×32			32									0,3	3,0
6 ×28 ×32		28		7,0		40	28	55	28			0,2	2,0
6 ×28 ×34			34										3,0

Продолжение табл. 2

Размеры, мм

$z \times d \times D$	Число зубьев, z	d_e	D_e	h_e	l		l_1	l_2	d_1			c +0,1	h −0,2
					Ряд A	Ряд B			Номин.	Предельные отклонения при центрировании по:			
										d	D; b		
8 ×32 ×36	8	32	36	6,0	30	40	28	55	32	−0,025	−0,120	0,3	2,0
8 ×32 ×38			38								−0,280		3,0
8 ×36 ×40		36	40	7,0		45	35	60	36				2,0
8 ×36 ×42			42										3,0
8 ×42 ×46		42	46	8,0	36	50	40	65	42	−0,050	−0,130		2,0
8 ×42 ×48			48								−0,290		3,0
8 ×46 ×50		46	50	9,0					46				2,0
8 ×46 ×54			54									0,5	4,0
8 ×52 ×58		52	58	10,0	40	50	40	65	52	−0,030	−0,140		3,0
8 ×52 ×60			60										4,0
8 ×56 ×62		56	62			55	42	70	53	−0,060	−0,330		3,0
8 ×56 ×65			65										4,5
8 ×62 ×68		62	68	12,0					62				3,0
8 ×62 ×72			72										5,0
10 ×16 ×20	10	16	20	2,5	16	30	22	45	16	−0,016	−0,095	0,2	2,0
10×18×23		18	23	3,0	20				18	−0,034	−0,205		2,5
10 ×21 ×25		21	26	4,0	24	35	25	50	21	−0,020	−0,110		3,0
10×23 ×29		23	29						23				
10 ×26 ×32		26	32			40	28	55	26	−0,041	−0,240	0,3	
10 ×28 ×35		28	35						28				3,5
10 ×32 ×40		32	40	5,0	30	45	35	60	32	−0,025	−0,120		4,0
10 ×36 ×45		36	45			50	40	65	36		−0,280		4,5
10 ×42 ×52		42	52	6,0	36				42	−0,050	−0,130		5,0
10 ×46 ×56		46	56	7,0					46		−0,290	0,5	
10 ×72 ×78		72	78	12,0	50	55		70	72	−0,030	−0,150		3,0
10 ×72 ×82			82							−0,060	−0,340		
10 ×82 ×88		82	88		50	58	40	75	82				5,0
10 ×82 ×92			92								−0,170		
10 ×92 ×98		92	98	14,0					92		−0,390		3,0
10 ×92 ×102			102							−0,036			5,0
10 ×102 ×108		102	108	16,0	60	63	45	80	102	−0,071			3,0
10 ×102 ×112			112								−0,180		5,0
10 ×112 ×120		112	120	18,0		68	50	85	112		−0,400		4,0
10 ×112 ×125			125										6,5
16 ×52 ×60	16	52	60	5,0	40	50	40	65	52	−0,030	−0,140	0,5	4,0
16 ×56 ×65		56	65			55	42	70	56	−0,060	−0,330		4,5
16 ×62 ×72		62	72	6,0					62				5,0
16 ×72 ×82		72	82	7,0	50		40		72		−0,150 −0,340		
20 ×82 ×92	20	82	92	6,0		58		75	82	−0,036	−0,170		
20 ×92 ×102		92	102	7,0					92		−0,390		
20 ×102 ×115		102	115	8,0	60	63	45	80	102	−0,071	−0,180		6,5
20 ×112 ×125		112	125	9,0		68	50	85	112		−0,400		

Примечание. Длины по ряду B являются предпочтительными.

Калибр-кольцо

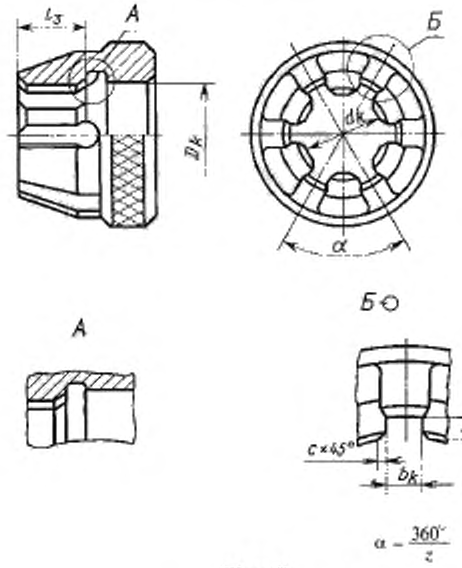

Черт.2

Таблица 3

Размеры, мм

$z \times d \times D$	Число зубьев, z	d_1	D_k	b_k	l_3		c +0,1	h −0,2
					Ряд А	Ряд В		
6 ×11 ×14	6	11	14	3,0	8	13	0,2	2,0
6 ×13 ×16		13	16	3,5	10			2,5
6 ×16 ×20		16	20	4,0	12	15		
6 ×18 ×22		18	22	5,0				
6 ×21 ×25		21	25		14	17		2,0
6 ×23 ×26		23	26	6,0				
6 ×23 ×28			28					3,0
6 ×26 ×30		26	30			20		2,5
6 ×26 ×32			32		16		0,3	3,5
6 ×28 ×32		28		7,0			0,2	2,5
6 ×28 ×34			34					3,5
8 ×32 ×36	8	32	36	6,0			0,3	2,5
8 ×32 ×38			38					3,5
8 ×36 ×40		36	40	7,0				2,5
8 ×36 ×42			42		18			3,5
8 ×42 ×46		42	46	8,0		22		2,5
8 ×42 ×48			48					3,5
8 ×46 ×50		46	50	9,0				2,5
8 ×46 ×54			54			25		4,5
8 ×52 ×58		52	58	10,0			0,5	3,5
8 ×52 ×60			60					4,5
8 ×56 ×62		56	62		20	27		3,5
8 ×56 ×65			65					5,0
8 ×62 ×68		62	68	12,0				3,5
8 ×62 ×72			72		22	30		5,5

Продолжение табл. 3

Размеры, мм

$z \times d \times D$	Число зубьев, z	d_k	D_k	b_k	l_1 Ряд А	l_1 Ряд В	c +0,1	h −0,2
10×16×20	10	16	20	2,5	12	15	0,2	2,5
10×18×23		18	23	3,0				3,0
10×21×26		21	26		14	17		
10×23×29		23	29	4,0				3,5
10×26×32		26	32		16	20	0,3	
10×28×35		28	35					4,0
10×32×40		32	40	5,0				4,5
10×36×45		36	45		18	25		5,0
10×42×52		42	52	6,0				5,5
10×46×56		46	56	7,0			0,5	
10×72×78		72	78	12,0	22	30		3,5
10×72×82			82			35		5,5
10×82×88		82	88					3,5
10×82×92			92		24	37		5,5
10×92×98		92	98	14,0				3,5
10×92×102			102			40		5,5
10×102×108		102	108	16,0				3,5
10×102×112			112		27			5,5
10×112×120		112	120	18,0				4,5
10×112×125			125					7,0
16×52×60	16	52	60	5,0	18	27		4,5
16×56×65		56	65		20			5,0
16×62×72		62	72	6,0	22	30		5,5
16×72×82		72	82	7,0		35		
20×82×92	20	82	92	6,0	24	37		
20×92×102		92	102	7,0		40		
20×102×115		102	115	8,0	27			7,0
20×112×125		112	125	9,0				

Примечание. Длины по ряду В являются предпочтительными.

(Измененная редакция, Изм. № 1).

3.2. Условное обозначение калибра должно состоять из наименования калибра («пробка» или «кольцо»), обозначения калибра, кода, указанного в приложении 2 настоящего стандарта, и обозначения настоящего стандарта.

Пример условного обозначения комплексного калибра-пробки исполнения 2 для шлицевой втулки d—8х36Н7×40Н12х×7D9:

Пробка 8311-0592—1 ГОСТ 24960—81

То же, комплексного калибра-кольца для шлицевого вала d—8×36е8×40а11×7е9:

Кольцо 8312-0245—6 ГОСТ 24960—81

3.3. Технические требования — по ГОСТ 24959—81.

3.4. Конструкция и размеры калибров приведены в приложении 1.

3.5. Коды полей допусков шлицевых валов и отверстий по ГОСТ 1139—80, для которых исполнительные размеры калибров одинаковы, указаны в приложении 2.

ПРИЛОЖЕНИЕ 1
Рекомендуемое

КОНСТРУКЦИЯ И РАЗМЕРЫ КАЛИБРОВ

1. Размеры калибров-пробок исполнения 1 должны соответствовать указанным на черт.1 и в табл.1 и 2.

Для $z = 6$ и 8; $z = 10$ при $D \leq 56$ мм

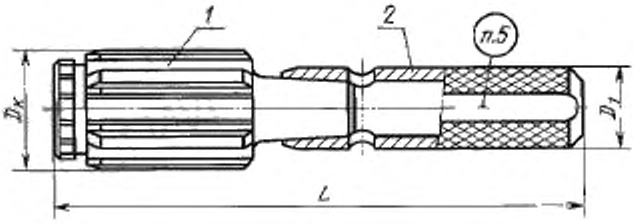

Для $z = 10$ при $D > 56$ мм; $z = 16$ и 20

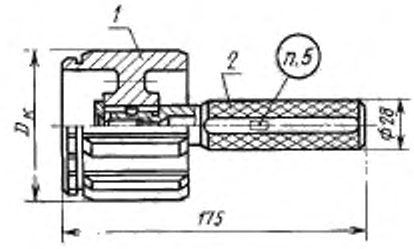

Черт.1

Таблица 1

Размеры, мм

При центрировании						$d \times D$	D_1	D_2	L	Масса, кг	Поз.1 Втулка			Поз.2 Рукоятка по ГОСТ 14748—69
по D		по d		по b							При центрировании			
Обозначение	Применяемость	Обозначение	Применяемость	Обозначение	Применяемость						по D	по d	по b	
											Обозначения деталей			
8311-0401		8311-0402		8311-0403		6×11×14	14	10	106	0,04	8311-0401/001	8311-0402/001	8311-0403/001	8054-0013
8311-0404		8311-0405		8311-0406		6×13×16	16		109	0,06	8311-0404/001	8311-0405/001	8311-0406/001	
8311-0407		8311-0408		8311-0409		6×16×20	20	13	126	0,10	8311-0407/001	8311-0408/001	8311-0409/001	8054-0014
8311-0411		8311-0412		8311-0413		6×18×22	22			0,13	8311-0411/001	8311-0412/001	8311-0413/001	
8311-0414		8311-0415		8311-0416		6×21×25	25			0,20	8311-0414/001	8311-0415/001	8311-0416/001	
8311-0417		8311-0418		8311-0419		6×23×26	26	16	137	0,23	8311-0417/001	8311-0418/001	8311-0419/001	8054-0015
8311-0421		8311-0422		8311-0423		6×23×28	28			0,24	8311-0421/001	8311-0422/001	8311-0423/001	
8311-0424		8311-0425		8311-0426		6×26×30	30			0,27	8311-0424/001	8311-0425/001	8311-0426/001	
8311-0427		8311-0428		8311-0429		6×26×32	32	20	153	0,34	8311-0427/001	8311-0428/001	8311-0429/001	8054-0016
8311-0431		8311-0432		8311-0433		6×28×32				0,35	8311-0431/001	8311-0432/001	8311-0433/001	
8311-0434		8311-0435		8311-0436		6×28×34	34			0,37	8311-0434/001	8311-0435/001	8311-0436/001	
8311-0437		8311-0438		8311-0439		8×32×36	36		154	0,54	8311-0437/001	8311-0438/001	8311-0439/001	
8311-0441		8311-0442		8311-0443		8×32×38	38			0,57	8311-0441/001	8311-0442/001	8311-0443/001	
8311-0444		8311-0445		8311-0446		8×36×40	40	24	159	0,67	8311-0444/001	8311-0445/001	8311-0446/001	8054-0017
8311-0447		8311-0448		8311-0449		8×36×42	42			0,69	8311-0447/001	8311-0448/001	8311-0449/001	
8311-0451		8311-0452		8311-0453		8×42×46	46			0,94	8311-0451/001	8311-0452/001	8311-0453/001	
8311-0454		8311-0455		8311-0456		8×42×48	48			1,01	8311-0454/001	8311-0455/001	8311-0456/001	
8311-0457		8311-0458		8311-0459		8×46×50	50	28	174	1,14	8311-0457/001	8311-0458/001	8311-0459/001	8054-0018
8311-0461		8311-0462		8311-0463		8×46×54	54			1,23	8311-0461/001	8311-0462/001	8311-0463/001	
8311-0464		8311-0465		8311-0466		8×52×58	58			1,40	8311-0464/001	8311-0465/001	8311-0466/001	
8311-0467		8311-0468		8311-0469		8×52×60	60			1,45	8311-0467/001	8311-0468/001	8311-0469/001	
8311-0471		8311-0472		8311-0473		8×56×62	62			1,70	8311-0471/001	8311-0472/001	8311-0473/001	
8311-0474		8311-0475		8311-0476		8×56×65	65	32	180	1,77	8311-0474/001	8311-0475/001	8311-0476/001	8054-0019
8311-0477		8311-0478		8311-0479		8×62×68	68			1,97	8311-0477/001	8311-0478/001	8311-0479/001	
8311-0481		8311-0482		8311-0483		8×62×72	72			2,09	8311-0481/001	8311-0482/001	8311-0483/001	
8311-0484		8311-0485		8311-0486		10×16×20	20	13	126	0,10	8311-0484/001	8311-0485/001	8311-0486/001	8054-0014
8311-0487		8311-0488		8311-0489		10×18×23	23			0,12	8311-0487/001	8311-0488/001	8311-0489/001	
8311-0491		8311-0492		8311-0493		10×21×26	26	16	137	0,19	8311-0491/001	8311-0492/001	8311-0493/001	8054-0015

Продолжение табл. 1

Размеры, мм

При центрировании										Масса, кг	Поз.1 Вставка			Поз.2 Ручка по ГОСТ 14748—69
по D		по d		по b		$p \times d \times D$	D_p	D_1	L		при центрировании			
											по D	по d	по b	
Обозначение	Применяемость	Обозначение	Применяемость	Обозначение	Применяемость						Обозначение деталей			
8311-0494		8311-0495		8311-0496		10×23×29	29	16	137	0,24	8311-0494/001	8311-0495/001	8311-0496/001	8054-0015
8311-0497		8311-0498		8311-0499		10×26×32	32	20	153	0,34	8311-0497/001	8311-0498/001	8311-0499/001	8054-0016
8311-0501		8311-0502		8311-0503		10×28×35	35			0,37	8311-0501/001	8311-0502/001	8311-0503/001	
8311-0504		8311-0505		8311-0506		10×32×40	40	24	154	0,56	8311-0504/001	8311-0505/001	8311-0506/001	8054-0017
8311-0507		8311-0508		8311-0509		10×36×45	45		159	0,69	8311-0507/001	8311-0508/001	8311-0509/001	
8311-0511		8311-0512		8311-0513		10×42×52	52	28	174	1,01	8311-0511/001	8311-0512/001	8311-0513/001	8054-0018
8311-0514		8311-0515		8311-0516		10×46×56	56			1,23	8311-0514/001	8311-0515/001	8311-0516/001	

Таблица 2

Размеры, мм

При центрировании										Масса, кг	Поз.1 Насадка			Поз.2 Ручка по ГОСТ 14748—69
по D		по d		по b		$p \times d \times D$	D_p	D_1	L		при центрировании			
											по D	по d	по b	
Обозначение	Применяемость	Обозначение	Применяемость	Обозначение	Применяемость						Обозначение деталей			
8311-0517		8311-0518		8311-0519		10×72×78	78			2,27	8311-0517/001	8311-0518/001	8311-0519/001	
8311-0521		8311-0522		8311-0523		10×72×82	82			2,37	8311-0521/001	8311-0522/001	8311-0523/001	
8311-0524		8311-0525		8311-0526		10×82×88	88			2,63	8311-0524/001	8311-0525/001	8311-0526/001	
8311-0527		8311-0528		8311-0529		10×82×92	92			2,73	8311-0527/001	8311-0528/001	8311-0529/001	
8311-0531		8311-0532		8311-0533		10×92×98	98			3,23	8311-0531/001	8311-0532/001	8311-0533/001	
8311-0534		8311-0535		8311-0536		10×92×102	102			3,33	8311-0534/001	8311-0535/001	8311-0536/001	
8311-0537		8311-0538		8311-0539		10×102×108	108			4,03	8311-0537/001	8311-0538/001	8311-0539/001	
8311-0541		8311-0542		8311-0543		10×102×112	112			4,23	8311-0541/001	8311-0542/001	8311-0543/001	8055-0028
8311-0544		8311-0545		8311-0546		10×112×120	120	28	175	4,63	8311-0544/001	8311-0545/001	8311-0546/001	
8311-0547		8311-0548		8311-0549		10×112×125	125			5,03	8311-0547/001	8311-0548/001	8311-0549/001	
8311-0551		8311-0552		8311-0553		16×52×60	60			1,33	8311-0551/001	8311-0552/001	8311-0553/001	
8311-0554		8311-0555		8311-0556		16×56×65	65			1,43	8311-0554/001	8311-0555/001	8311-0556/001	
8311-0557		8311-0558		8311-0559		16×62×72	72			1,73	8311-0557/001	8311-0558/001	8311-0559/001	
8311-0561		8311-0562		8311-0563		16×72×82	82			2,33	8311-0561/001	8311-0562/001	8311-0563/001	
8311-0564		8311-0565		8311-0566		20×82×92	92			2,73	8311-0564/001	8311-0565/001	8311-0566/001	
8311-0567		8311-0568		8311-0569		20×92×102	102			3,23	8311-0567/001	8311-0568/001	8311-0569/001	
8311-0571		8311-0572		8311-0573		20×102×115	115			3,83	8311-0571/001	8311-0572/001	8311-0573/001	
8311-0574		8311-0575		8311-0576		20×112×125	125			4,93	8311-0574/001	8311-0575/001	8311-0576/001	

1.1. Размеры вставок калибров-пробок исполнения 1 должны соответствовать указанным на черт.2, 3 и в табл.3, 4:

Исполнительные размеры D_p, d_p, b_k — по ГОСТ 7951—80.

Для $z = 6$ и 8; $z = 10$ при $D \le 56$ мм

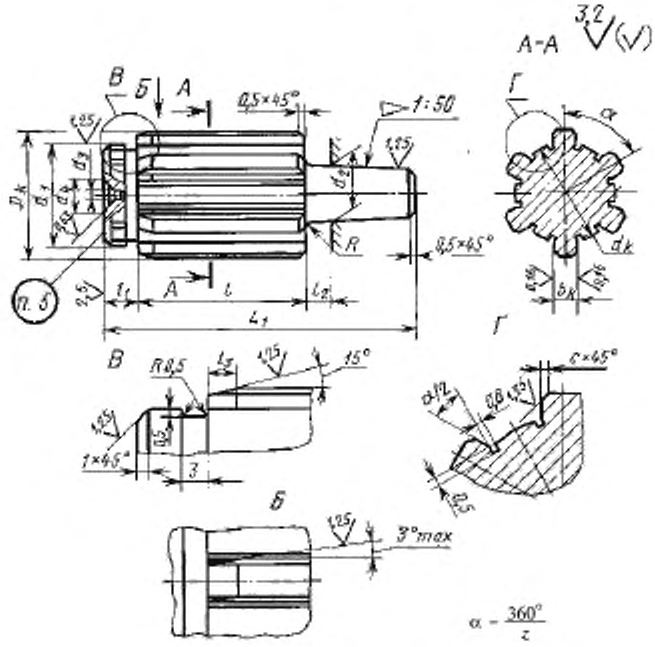

Черт.2

Примечание. Допускается нанесение маркировки на хвостовике.

Таблица 3

Размеры, мм

$z \times d \times D$	Число зубьев z	d_2	D_2	b_2	L_1	l	l_1	l_2	l_3	d_1			d_3		d_2	d_4	c +0,1	R	Масса, кг
										Номин.	Пред. откл. при центрировании по		Номин.	Пред. откл.					
											d	D; b							
6×11×14	6	11	14	3,0	60	25	11	10	2	11	−0,016 −0,034	−0,095 −0,205	6	−0,030	1,0	4	0,2	1	0,03
6×13×16		13	16	3,5	63	30	10	9		13									0,04
6×16×20		16	20	4,0	71		15	11		16			8	−0,036	1,5	5		2	0,06
6×18×22		18	22	5,0						18									0,09
6×21×25		21	25		73	35		7		21	−0,020 −0,041	−0,110 −0,240	11	−0,043		8		3	0,13
6×23×26		23	26	6,0						23									0,16
6×23×28			28																0,17
6×26×30		26	30		82	40		8		26			15		2,0		0,3		0,24
6×26×32			32	7,0													0,2		0,25
6×28×32		28								28									0,27
6×28×34			34																
8×32×36	8	32	36	6,0	85			9	3	32	−0,025 −0,050	−0,120 −0,280	18				0,3	4	0,39
8×32×38			38																0,42
8×36×40		36	40	7,0	90	45				36									0,52
8×36×42			42																0,54
8×42×46		42	46	8,0	98	50				42		−0,130 −0,290	21	−0,052			0,5		0,73
8×42×48			48																0,78
8×46×50		46	50	9,0						46									0,92
8×46×54			54																1,00
8×52×58		52	58	10,0						52	−0,030 −0,060	−0,140 −0,330	24		2,5	10			1,18
8×52×60			60				15												1,24
8×56×62		56	62		110	55		10		56									1,41
8×56×65			65																1,48
8×62×68		62	68	12,0						62									1,68
8×62×72			72																1,80
10×16×20	10	16	20	2,5	71	30		11	2	16	−0,016 −0,034	−0,095 −0,205	8	−0,036	1,5	5	0,2	2	0,06
10×18×23		18	23	3,0						18									0,09
10×21×26		21	26	4,0	73	35		7		21	−0,020 −0,041	−0,110 −0,240	11	−0,043		8		3	0,13
10×23×29		23	29							23									0,17
10×26×32		26	32		82	40		8		26			15		2,0		0,3		0,24
10×28×35		28	35							28									0,27
10×32×40		32	40	5,0	85	45		9	3	32	−0,025 −0,050	−0,120 −0,280	18					4	0,42
10×36×45		36	45		90	50				36									0,52
10×42×52		42	52	6,0	98					42		−0,130 −0,290	21	−0,052			0,5		0,73
10×46×56		46	56	7,0						46									0,92

Для $z = 10$ при $D > 56$ мм; $z = 16$ и 28

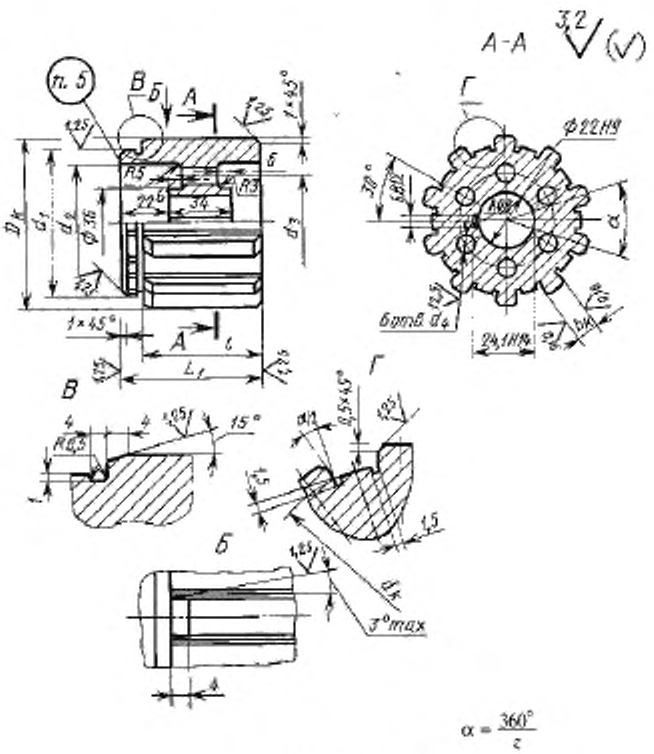

Черт.3

2. Размеры калибров-пробок исполнения 2 должны соответствовать указанным на черт.4 и в табл.5.

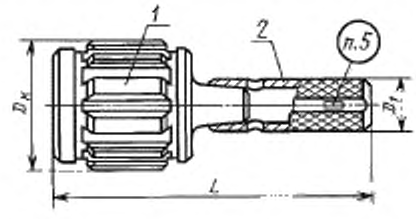

Черт.4

Таблица 4

Размеры, мм

$z \times d \times D$	Число зубьев z	d_z	D_z	b_1	L_1	l	d_1			d_2	d_3	d_4	Масса, кг ≈
							Номин.	Пред. откл. при центрировании по					
								d	D; b				
10×72×78	10	72	78	12	70	55	72	−0,030	−0,150	55	—	—	1,84
10×72×82			82					−0,060	−0,340				2,04
10 ×82×88		82	88		75	58	82	−0,036	−0,170	68	52	10	2,30
10×82×92			92					−0,071					2,40
10×92×98		92	98	14			92		−0,390	75	54		2,90
10×92×102			102										3,00
10×102×108		102	108	16	80	63	102		−0,180	82	58	15	3,70
10×102×112			112										3,90
10×112×120		112	120	18	85	68	112		−0,400	92	65	18	4,30
10×112×125			125									20	4,70
16×52×60	16	52	60	5	65	50	52	−0,030	−0,140	42	—	—	1,00
16×56×65		56	65	6	70	55	56	−0,060	−0,330	45			1,10
16×62×72		62	72				62						1,40
16×72×82		72	82	7			72		−0,150 −0,340	55			2,00
20×82×92	20	82	92	6	75	58	82	−0,036	−0,170	68	52	10	2,40
20×92×102		92	102	7			92		−0,390	75	54		2,90
20×102×115		102	115	8	80	63	102	−0,071	−0,180	82	58	18	3,50
20×112×125		112	125	9	85	68	112		−0,400	92	65	20	4,60

Таблица 5

Размеры, мм

Обозначение	Применяемость	$z \times d \times D$	D_1	D_2	L	Масса, кг ≈	Поз.1 Вставка	Поз.2 Ручка по ГОСТ 14748—69
							Обозначение	
8311-0577		6×11×14	14	10	106	0,06	8311-0577/001	8054-0013
8311-0578		6×13×16	16		109	0,09	8311-0578/001	
8311-0579		6×16×20	20	13	126	0,17	8311-0579/001	8054-0014
8311-0581		6×18 ×22	22			0,19	8311-0581/001	
8311-0582		6×21×25	25	16	137	0,30	8311-0582/001	8054-0015
8311-0583		6×23×26	26			0,31	8311-0583/001	
8311-0584		6×23×28	28			0,35	8311-0584/001	
8311-0585		6×26×30	30	20	153	0,39	8311-0585/001	8054-0016
8311-0586		6×26×32	32			0,49	8311-0586/001	
8311-0587		6×28×32					8311-0587/001	
8311-0588		6×28×34	34			0,54	8311-0588/001	
8311-0589		8×32×36	36	24	154	0,64	8311-0589/001	8054-0017
8311-0591		8×32×38	38			0,70	8311-0591/001	
8311-0592		8×36×40	40		159	0,83	8311-0592/001	
8311-0593		8×36×42	42			0,95	8311-0593/001	

Продолжение табл. 5

Размеры, мм

Обозначение	Применяемость	$r \times d \times D$	D_2	D_1	L	Масса, кг ≈	Поз.1 Вставка	Поз.2 Ручка по ГОСТ 14748—69
							Обозначение	
8311-0594		8×42×46	46	28	174	1,27	8311-0594/001	8054-0018
8311-0595		8×42×48	48			1,35	8311-0595/001	
8311-0596		8×46×50	50			1,44	8311-0596/001	
8311-0597		8×46×54	54			1,63	8311-0597/001	
8311-0598		8×52×58	58			1,83	8311-0598/001	
8311-0599		8×52×60	60			1,93	8311-0599/001	
8311-0601		8×56×62	62	32	180	2,25	8311-0601/001	8054-0019
8311-0602		8×56×65	65			2,35	8311-0602/001	
8311-0603		8×62×68	68			2,53	8311-0603/001	
8311-0604		8×62×72	72			3,00	8311-0604/001	
8311-0605		10×16×20	20	13	126	0,16	8311-0605/001	8054-0014
8311-0606		10×18×23	23			0,19	8311-0606/001	
8311-0607		10×21×26	26	16	137	0,27	8311-0607/001	8054-0015
8311-0608		10×23×29	29			0,32	8311-0608/001	
8311-0609		10×26×32	32	20	153	0,37	8311-0609/001	8054-0016
8311-0611		10×28×35	35			0,43	8311-0611/001	
8311-0612		10×32×40	40	24	159	0,76	8311-0612/001	8054-0017
8311-0613		10×36×45	45		164	1,06	8311-0613/001	
8311-0614		10×42×52	52	28	174	1,42	8311-0614/001	8054-0018
8311-0615		10×46×56	56			1,65	8311-0615/001	
8311-0616		10×72×78	78	32	180	2,34	8311-0616/001	8054-0019
8311-0617		10×72×82	82			3,03	8311-0617/001	
8311-0618		10×82×88	88		185	3,35	8311-0618/001	
8311-0619		10×82×92	92			3,73	8311-0619/001	
8311-0621		10×92×98	98			3,81	8311-0621/001	
8311-0622		10×92×102	102			4,26	8311-0622/001	
8311-0623		10×102×108	108	36	200	4,72	8311-0623/001	8054-0020
8311-0624		10×102×112	112			5,23	8311-0624/001	
8311-0625		10 ×112×120	120		205	5,56	8311-0625/001	
8311-0626		10 ×112×125	125			6,26	8311-0626/001	
8311-0627		16 ×52×60	60	28	174	1,90	8311-0627/001	8054-0018
8311-0628		16 ×56×65	65	32	180	2,31	8311-0628/001	8054-0019
8311-0629		16 ×62×72	72			2,73	8311-0629/001	
8311-0631		16 ×72×82	82			2,38	8311-0631/001	
8311-0632		20 ×82 ×92	92		185	2,95	8311-0632/001	
8311-0633		20 ×92×102	102			3,35	8311-0633/001	
8311-0634		20 ×102×115	115	36	200	4,25	8311-0634/001	8054-0020
8311-0635		20 ×112×125	125		205	5,22	8311-0635/001	

2.1. Размеры вставки калибра-пробки исполнения 2 должны соответствовать указанным на черт.5 и в табл. 6.

Исполнительные размеры D_p, d_p, b_a — по ГОСТ 7951—80.

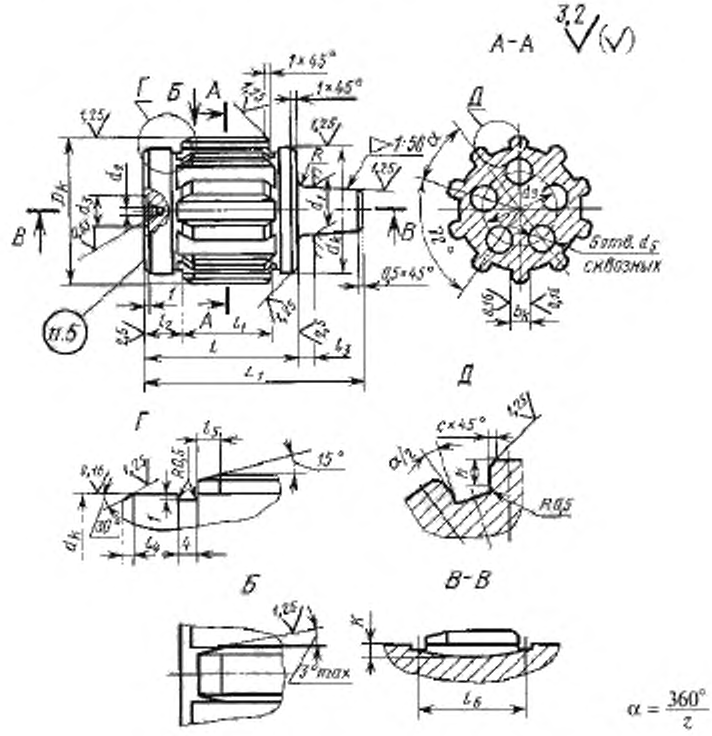

Черт.5

Примечание. Допускается нанесение маркировки на хвостовике.

3. Размеры калибров-пробок исполнения 3 должны соответствовать указанным на черт.6 и в табл.7.

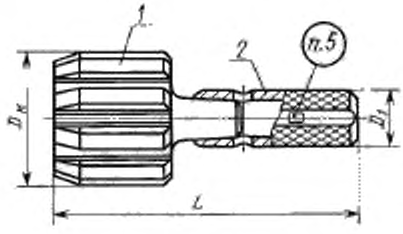

Черт.6

Таблица 6

Размеры, мм

z×d×D	Число зубьев z	d_2	D_1	h_1	L_1	l	l_1	l_2	l_3	l_4	l_5	l_6	d_3 Номин.	d_3 Пред. откл.	d_4	d_5	d_6	d_7	c +0,1	h −0,2	K	R	Масса, кг ≈
6×11×14	6	11	14	3,0	60	36	16	10	10	2,0	2	19	6	−0,030	1,0	4	—	—	0,2	1,5	2	1	0,04
6×13×16		13	16	3,5	63	40	20		9			23											0,07
6×16×20		16	20	4,0	71	45	22	12	11			25	8	−0,036	1,5	5				2,0		2	0,12
6×18×22		18	22	5,0																			0,14
6×21×25		21	25		73	50	25	14	7			28	11	−0,043						1,5	3	3	0,21
6×23×26		23	26	6,0																			0,22
6×23×28			28																	2,5			0,25
6×26×30		26	30		82	55	28	15	8			31	15		2,0	8			0,3	2,0			0,28
6×26×32			32																	3,0			0,32
6×28×32		28		7,0															0,2	2,0			0,35
6×28×34			34																	3,0			0,40
8×32×36	8	32	36	6,0	85				9	2,5	3	32	18						0,3	2,0	3	4	0,45
8×32×38			38																	3,0			0,50
8×36×40		36	40	7,0	90	60	35					39								2,0			0,55
8×36×42			42																	3,0			0,70
8×42×46		42	46	8,0	98	65	40					44	21							2,0			0,90
8×42×48			48																	3,0			1,03
8×46×50		46	50	9,0																2,0		4	1,05
8×46×54			54																0,5	4,0			1,40
8×52×58		52	58	10,0																3,0			1,50
8×52×60			60																	4,0			1,60
8×56×62		56	62		110	70	42		10			46	24		2,5	10				3,0			1,63
8×56×65			65																	4,5			1,96
8×62×68		62	68	12,0																3,0			2,14
8×62×72			72																	5,0			2,38
10×16×20	10	16	20	2,5	71	45	22	12	11	2,0	2	25	8	−0,036	1,5	5			0,2	2,0	2	2	0,12
10×18×23		18	23	3,0																2,5			0,15
10×21×26		21	26		73	50	25	14	7			28	11	−0,043		8					3	3	0,21

Продолжение табл. 6

Размеры, мм

z×d×D	Число зубьев z	d_3	D_1	h_1	L_1	l	l_1	l_2	l_3	l_4	l_5	l_6	d_1 Номин.	d_1 Пред. откл.	d_2	d_3	d_4	d_5	c +0,1	h −0,2	K	R	Масса, кг, не
10×23×29	10	23	29	4,0	73	50	25	14	7	2,0	2	28	11	−0,043	1,5	8	—	—	0,2	3,0	3	3	0,26
10×26×32		26	32		82	55	28	15	8			31	15		2,0				0,3				0,36
10×28×35		28	35																	3,5			0,42
10×32×40		32	40	5,0	90	60	35		9	2,5	3	39	18							4,0		4	0,58
10×36×45		36	45			65	40					44								4,5			0,79
10×42×52		42	52	6,0	98								21	−0,052						5,0			1,15
10×46×56		46	56	7,0															0,5				1,38
10×72×78		72	78	12,0	110	70		20	10	3,0	4		24		2,5	10	45	18		3,0			1,87
10×72×82			82																	5,0			2,03
10×82×88		82	88		115	75											50	20		3,0			2,43
10×82×92			92																	5,0			2,60
10×92×98		92	98	14,0												12	55	25		3,0			2,81
10×92×102			102																	5,0			3,00
10×102×108		102	108	16,0	127	80	45					49	28		3,0		60	28		3,0			3,53
10×102×112			112																	5,0			3,78
10 ×112×120		112	120	18,0	132	85	50					54				14	65	32		4,0			4,39
10 ×112×125			125																	6,5			4,76
16 ×52×60	16	52	60	5,0	98	65	40	15	9	2,5	3	44	21		2,0	8	—	—		4,0			1,63
16 ×56×65		56	65		110	70	42		10			46	24		2,5	10				4,5			1,96
16 ×62×72		62	72	6,0																5,0			2,38
16 ×72×82		72	82	7,0			40	20		3,0	4	44					45	18					2,03
20 ×82 ×92	20	82	92	6,0	115	75										12	50	20					2,60
20 ×92×102		92	102	7,0													55	25					3,00
20 ×102×115		102	115	8,0	132	80	45					49	28		3,0	14	65	32		6,5			3,79
20 ×112×125		112	125	9,0		85	50					54											4,76

Таблица 7

Размеры, мм

При центрировании				$z \times d \times D$	D_2	D_1	L	Масса, кг	Поз.1. Вставка		Поз.2 Ручка по ГОСТ 14748—69
по D		по b							При центрировании		
Обозначение	Применяемость	Обозначение	Применяемость						по D	по b	
									Обозначение деталей		
8311-0636		8311-0637		6×11×14	14	10	105	0,06	8311-0636/001	8311-0637/001	8054-0013
8311-0638		8311-0639		6×13×16	16		109	0,09	8311-0638/001	8311-0639/001	
8311-0641		8311-0642		6×16×20	20	13	126	0,16	8311-0641/001	8311-0642/001	8054-0014
8311-0643		8311-0644		6×18×22	22			0,18	8311-0643/001	8311-0644/001	
8311-0645		8311-0646		6×21×25	25	16	137	0,28	8311-0645/001	8311-0646/001	8054-0015
8311-0647		8311-0648		6×23×26	26			0,30	8311-0647/001	8311-0648/001	
8311-0649		8311-0651		6×23×28	28			0,33	8311-0649/001	8311-0651/001	
8311-0652		8311-0653		6×26×30	30	20	153	0,40	8311-0652/001	8311-0653/001	8054-0016
8311-0654		8311-0655		6×26×32	32			0,45	8311-0654/001	8311-0655/001	
8311-0656		8311-0657		6×28×32				0,46	8311-0656/001	8311-0657/001	
8311-0658		8311-0659		6×28×34	34			0,53	8311-0658/001	8311-0659/001	
8311-0661		8311-0662		8×32×36	36	24	154	0,58	8311-0661/001	8311-0662/001	8054-0017
8311-0663		8311-0664		8×32×38	38			0,63	8311-0663/001	8311-0664/001	
8311-0665		8311-0666		8×36×40	40		159	0,72	8311-0665/001	8311-0666/001	
8311-0667		8311-0668		8×36×42	42	28		0,86	8311-0667/001	8311-0668/001	
8311-0669		8311-0671		8×42×46	46		174	1,16	8311-0669/001	8311-0671/001	8054-0018
8311-0672		8311-0673		8×42×48	48			1,24	8311-0672/001	8311-0673/001	
8311-0674		8311-0675		8×46×50	50			1,31	8311-0674/001	8311-0675/001	
8311-0676		8311-0677		8×46×54	54			1,55	8311-0676/001	8311-0677/001	
8311-0678		8311-0679		8×52×58	58			1,66	8311-0678/001	8311-0679/001	
8311-0681		8311-0682		8×52×60	60			1,76	8311-0681/001	8311-0682/001	
8311-0683		8311-0684		8×56×62	62	32	180	1,85	8311-0683/001	8311-0684/001	8054-0019
8311-0685		8311-0686		8×56×65	65			2,27	8311-0685/001	8311-0686/001	
8311-0687		8311-0688		8×62×68	68			2,44	8311-0687/001	8311-0688/001	
8311-0689		8311-0691		8×62×72	72			2,68	8311-0689/001	8311-0691/001	
8311-0692		8311-0693		10×16×20	20	13	126	0,18	8311-0692/001	8311-0693/001	8054-0014
8311-0694		8311-0695		10×18×23	23			0,22	8311-0694/001	8311-0695/001	
8311-0696		8311-0697		10×21×26	26	16	137	0,29	8311-0696/001	8311-0697/001	8054-0015

Продолжение табл. 7

Размеры, мм

При центрировании				$d \times D$	D_3	D_1	L	Масса, кг, не более	Поз.1. Вставка		Поз.2 Ручка по ГОСТ 14748—69
по D		по b							При центрировании		
									по D	по b	
Обозначение	Применяемость	Обозначение	Применяемость						Обозначение деталей		
8311-0698		8311-0699		10×23×29	29	16	137	0,36	8311-0698/001	8311-0699/001	8054-0015
8311-0701		8311-0702		10×26×32	32	20	153	0,51	8311-0701/001	8311-0702/001	8054-0016
8311-0703		8311-0704		10×28×35	35			0,58	8311-0703/001	8311-0704/001	
8311-0705		8311-0706		10×32×40	40	24	159	0,85	8311-0705/001	8311-0706/001	8054-0017
8311-0707		8311-0708		10×36×45	45		164	1,15	8311-0707/001	8311-0708/001	
8311-0709		8311-0711		10×42×52	52	28	174	1,57	8311-0709/001	8311-0711/001	8054-0018
8311-0712		8311-0713		10×46×56	56			1,77	8311-0712/001	8311-0713/001	
8311-0714		8311-0715		10×72×78	78	32	180	2,29	8311-0714/001	8311-0715/001	8054-0019
8311-0716		8311-0717		10×72×82	82			2,57	8311-0716/001	8311-0717/001	
8311-0718		8311-0719		10×82×88	88		185	2,91	8311-0718/001	8311-0719/001	
8311-0721		8311-0722		10×82×92	92			3,24	8311-0721/001	8311-0722/001	
8311-0723		8311-0724		10×92×98	98			3,33	8311-0723/001	8311-0724/001	
8311-0725		8311-0726		10×92×102	102			3,70	8311-0725/001	8311-0726/001	
8311-0727		8311-0728		10×102×108	108	36	200	4,15	8311-0727/001	8311-0728/001	8054-0020
8311-0729		8311-0731		10×102×112	112			4,59	8311-0729/001	8311-0731/001	
8311-0732		8311-0733		10 ×112×120	120		205	5,14	8311-0732/001	8311-0733/001	
8311-0734		8311-0735		10 ×112×125	125			5,78	8311-0734/001	8311-0735/001	
8311-0736		8311-0737		16 ×52×60	60	28	174	2,68	8311-0736/001	8311-0737/001	8054-0018
8311-0738		8311-0739		16 ×56×65	65	32	180	3,46	8311-0738/001	8311-0739/001	8054-0019
8311-0741		8311-0742		16 ×62×72	72			4,26	8311-0741/001	8311-0742/001	
8311-0743		8311-0744		16 ×72×82	82			5,18	8311-0743/001	8311-0744/001	
8311-0745		8311-0746		20 ×82 ×92	92		185	6,61	8311-0745/001	8311-0746/001	
8311-0747		8311-0748		20 ×92×102	102			7,99	8311-0747/001	8311-0748/001	
8311-0749		8311-0751		20 ×102×115	115	36	200	10,19	8311-0749/001	8311-0751/001	8054-0020
8311-0752		8311-0753		20 ×112×125	125		205	12,85	8311-0752/001	8311-0753/001	

3. Размеры вставки калибра-пробки исполнения 3 должны соответствовать указанным на черт. 7 и в табл. 8.

Исполнительные размеры D_p, d_p, b_a — по ГОСТ 7951—80.

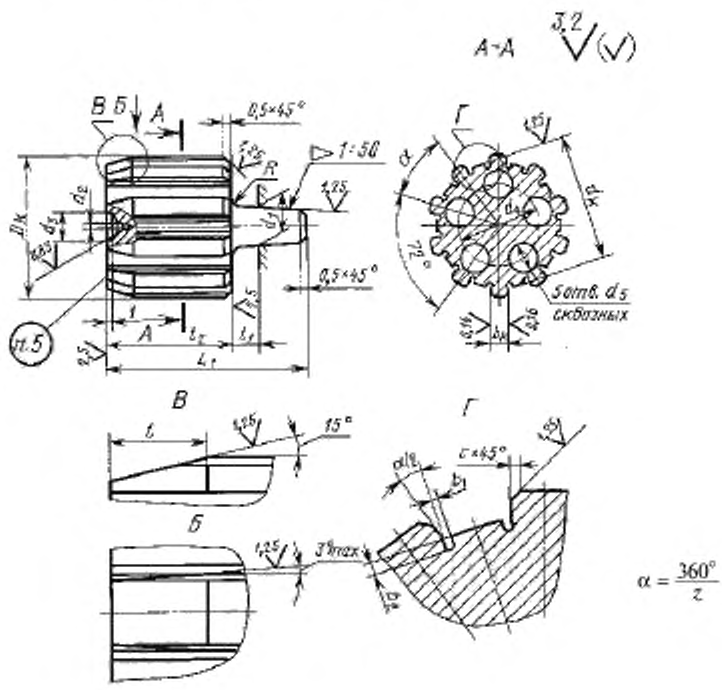

Черт.7

Примечание. Допускается нанесение маркировки на хвостовике.

Таблица 8

Размеры, мм

$z \times d \times D$	Число зубьев z	d_2	D_1	b_4	L_2	l	l_1	l_2	d_1 Номин.	d_1 Пред. откл.	d_3	d_5	d_6	d_7	b_1	b_2	c +0,1	R	Масса, кг, не более
6×11×14	6	11	14	3,0	60	6	10	36	6	−0,030	1,0	4	—	—	1,0	0,5	0,2	1	0,04
6×13×16		13	16	3,5	63		9	40											0,07
6×16×20		16	20	4,0	71		11	45	8	−0,036	1,5	5						2	0,12
6×18×22		18	22	5,0															0,14
6×21×25		21	25		73		7	50	11	−0,043		8						3	0,21
6×23×26		23	26	6,0															0,23
6×23×28			28																0,26
6×26×30		26	30		82		8	55	15		2,0								0,29
6×26×32			32														0,3		0,35
6×28×32		28		7,0													0,2		
6×28×34			34																0,43
8×32×36	8	32	36	6,0	85	8	9	55	18						1,3	0,8	0,3	4	0,48
8×32×38			38																0,53
8×36×40		36	40	7,0	90			60											0,57
8×36×42			42																0,71
8×42×46		42	46	8,0	98	12		65	21										0,94
8×42×48			48																1,02
8×46×50		46	50	9,0															1,09
8×46×54			54														0,5		1,26
8×52×58		52	58	10,0						−0,052									1,44
8×52×60			60																1,54
8×56×62		56	62				10	70	24		2,5	10							1,64
8×56×65			65																1,98
8×62×68		62	68	12,0	110														2,15
8×62×72			72																2,39
10×16×20	10	16	20	2,5	71	6	11	45	8	−0,036	1,5	5			1,6	1,0	0,2	2	0,14
10×18×23		18	23	3,0															0,18
10×21×26		21	26		73		7	50	11	−0,043		8						3	0,23

Продолжение табл. 8

Размеры, мм

$z \times d \times D$	Число зубьев z	d_2	D_1	h_1	L_1	l	l_1	l_2	d_1		d_3	d_4	d_5	d_6	b_1	b_2	c +0,1	R	Масса, кг ≈
									Номин.	Пред. откл.									
10×23×29	10	23	29	4,0	82	6	8	55	15	−0,043	1,5	8	—	—	1,6	1,0	0,2	3	0,41
10×26×32		26	32																0,48
10×28×35		28	35																0,67
10×32×40		32	40	5,0	90	8	9	60	18		2,0						0,3	4	0,88
10×36×45		36	45																1,30
10×42×52		42	52	6,0	98	12		65	21										1,50
10×46×56		46	56	7,0															2,00
10×72×78		72	78	12,0	110	15	10	70	24		2,5	10	45	18			0,5		2,28
10×72×82			82																2,62
10×82×88		82	88		115			75					50	20					2,95
10×82×92			92																3,04
10×92×98		92	98	14,0								12	55	25					3,41
10×92×102			102																3,79
10×102×108		102	108	16,0	127			80	28		3,0		60	28					4,23
10×102×112			112																4,78
10 ×112×120		112	120	18,0	132			85		−0,052		14	65	32					5,42
10 ×112×125			125																
16 ×52×60	16	52	60	5,0	98	12	9	65	21		2,0	8	—	—					2,41
16 ×56×65		56	65		110		10	70	24		2,5	10							3,11
16 ×62×72		62	72	6,0									45	18					3,91
16 ×72×82		72	82	7,0		15							50	20					4,83
20 ×82 ×92	20	82	92	6,0	115			75				12	55	25					6,26
20 ×92×102		92	102	7,0									60	28					7,64
20 ×102×115		102	115	8,0	132			90	28		3,0	14	65	32					9,73
20 ×112×125		112	125	9,0				85											12,39

4. Размеры калибров-колец должны соответствовать указанным на черт. 8 и в табл. 9.
Исполнительные размеры D_2, d_1, b_1 — по ГОСТ 7951—80.

Для $z = 6$; $z = 8$; $z = 10$ при $D \le 56$; $z = 16$; $z = 20$

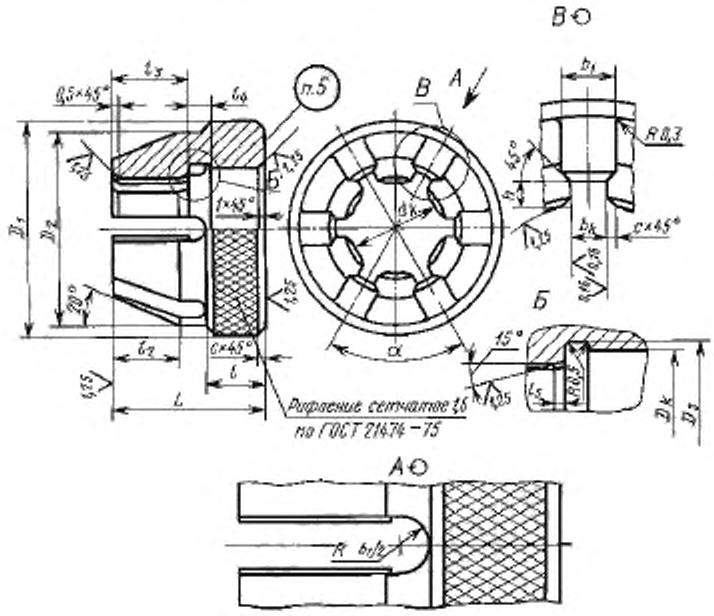

Черт.8

Для $z = 10$ при $D \ge 78$

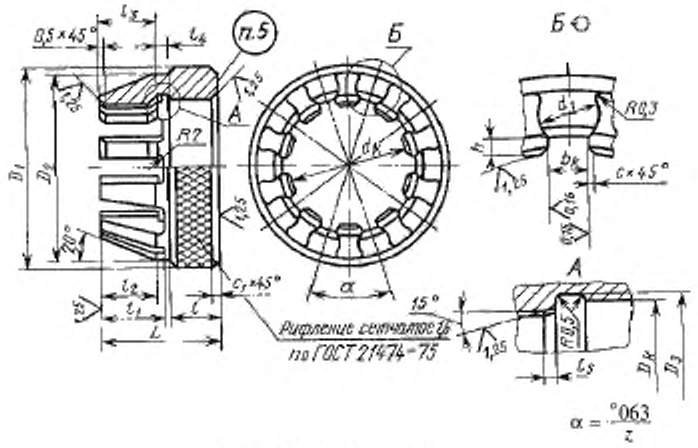

Черт.8 (продолжение)

Примечание. Допускается изготовление калибров с цилиндрической поверхностью диаметром D_2 (вместо конической поверхности под углом 20°) с фаской 1,5×45° по D_2 и торцу зубьев.

Таблица 9

Размеры, мм

При центрировании																															
по D		по d		по b		$z \times d \times D$	Число зубьев z	d_1	D_1	b_1	b_2	D_2	D_3	D_4	a_1	L	l	l_1	l_2	l_3	l_4	l_5	h −0,2	c +0,1	c_1	Масса, кг, не
Обозначение	Применяемость	Обозначение	Применяемость	Обозначение	Применяемость																										
8312-0201		8313-0202		8312-0203		6×11×14	6	11	14	3,0	5,0	32	28	16	—	25	8	—	8	13	5	1,5	2,0	0,2	2,0	0,09
8312-0204		8313-0205		8312-0206		6×13×16		13	16	3,5	5,5			18												0,08
8312-0207		8313-0208		8312-0209		6×16×20		16	20	4,0	6,0	42	38	22		30	11		12	15						0,19
8312-0211		8313-0212		8312-0213		6×18×22		18	22	5,0	7,0			24									2,5			0,18
8312-0214		8313-0215		8312-0216		6×21×25		21	25					25												0,28
8312-0217		8313-0218		8312-0219		6×23×26		23	26			48	44	28		35	13		15	17			2,0			0,27
8312-0221		8313-0222		8312-0223		6×23×28			28	6,0	8,0			30									3,0			0,25
8312-0224		8313-0225		8312-0226		6×26×30		26	30					32									2,5			0,50
8312-0227		8313-0228		8312-0229		6×26×32			32			58	54	34		40	16		16				3,5	0,3		0,47
8312-0231		8313-0232		8312-0233		6×28×32		28		7,0	9,0									20			2,5	0,2		
8312-0234		8313-0235		8312-0236		6×28×34			34					36									3,5			0,43
8312-0237		8313-0238		8312-0239		8×32×36	8	32	36	6,0	8,0	65	61	39									2,5			0,67
8312-0241		8313-0242		8312-0243		8×32×38			38					41		45	18		19				3,5			0,63
8312-0244		8313-0245		8312-0246		8×36×40		36	40	7,0	9,0	70	66	43									2,5	0,3		0,76
8312-0247		8313-0248		8312-0249		8×36×42			42					45									3,5			0,72
8312-0251		8313-0252		8312-0253		8×42×46		42	46	8,0	10,0	75	71	49									2,5			0,90
8312-0254		8313-0255		8312-0256		8×42×48			48			80	76	51		50	20		20	22			3,5			1,07
8312-0257		8313-0258		8312-0259		8×46×50		46	50	9,0	11,0			53							8	2,5	2,5		2,5	1,01
8312-0261		8313-0262		8312-0263		8×46×54			54			85	81	57		55	23		24	25			4,5			1,24
8312-0264		8313-0265		8312-0266		8×52×58		52	58			90	86	61									3,5			1,37
8312-0267		8313-0268		8312-0269		8×52×60			60	10,0	12,0	95	91	63									4,5			1,73
8312-0271		8313-0272		8312-0273		8×56×62		56	62			100	96	65		60	26		26	27			3,5	0,5		1,99
8312-0274		8313-0275		8312-0276		8×56×65			65			105	100	68									5,0			2,14
8312-0277		8313-0278		8312-0279		8×62×68		62	68	12,0	14,0			71									3,5			1,99
8312-0281		8313-0282		8312-0283		8×62×72			72			115	110	75		65	28		28	30			5,5			2,77
8312-0284		8313-0285		8312-0286		10×16×20	10	16	20	2,5	4,5	42	38	22		30	11		12	15	5	1,5	2,5	0,2	2,0	0,19

Продолжение табл. 9

Размеры, мм

При центрировании						$z \times d \times D$	Число зубьев z	$d_к$	$D_к$	$h_к$	h_1	D_1	D_2	D_3	a_1	L	l	l_1	l_2	l_3	l_4	l_5	h —0,2	c +0,1	c_1	Масса, кг, не более
по D		по d		по b																						
Обозначение	Применяемость	Обозначение	Применяемость	Обозначение	Применяемость																					
8312-0287		8312-0288		8312-0289		10×18×23	10	18	23	3,0	5,0	42	38	25		30	11		12	15	5	1,5	3,0	0,2	2,0	0,18
8312-0291		8312-0292		8312-0293		10×21×26		21	26			48	44	28		35	13		15	17						0,28
8312-0294		8312-0295		8312-0296		10×23×29		23	29					31									3,5			0,25
8312-0297		8312-0298		8312-0299		10×26×32		26	32	4,0	6,0	58	54	34		40	16		16							0,47
8312-0301		8312-0302		8312-0303		10×28×35		28	35					37	—			—		20			4,0			0,43
8312-0304		8312-0305		8312-0306		10×32×40		32	40	5,0	7,0	70	66	42		45	18		19		8		4,5	0,3		0,63
8312-0307		8312-0308		8312-0309		10×36×45		36	45					47									5,0		2,5	0,72
8312-0311		8312-0312		8312-0313		10×42×52		42	52	6,0	8	80	76	55		50	20		20	25			5,5			1,07
8312-0314		8312-0315		8312-0316		10×46×56		46	56	7,0	9	85	81	59		55	23		24							1,24
8312-0317		8312-0318		8312-0319		10×72×78		72	78			115	110	81		65	28	35	28	30			3,5			2,41
8312-0321		8312-0322		8312-0323		10×72×82			82	12,0		125	120	85	16,0	70	31	38	30	35			5,5			3,32
8312-0324		8312-0325		8312-0326		10×82×88		82	88					91									3,5			2,81
8312-0327		8312-0328		8312-0329		10×82×92			92			135	130	95		75	33	40	34	37			5,5			3,90
8312-0331		8312-0332		8312-0333		10×92×98		92	98	14,0	—	140	135	101	18,0						6		3,5			3,98
8312-0334		8312-0335		8312-0336		10×92×102			102			150	145	105		80	36	43	36				5,5		3,0	5,25
8312-0337		8312-0338		8312-0339		10×102×108		102	108	16,0				111	20,0								3,5			4,68
8312-0341		8312-0342		8312-0343		10×102×112			112			160	155	115						40			5,5	0,5		6,02
8312-0344		8312-0345		8312-0346		10 ×112×120		112	120	18,0		165	160	123	22,0	85	39	45	38			3	4,5			5,87
8312-0347		8312-0348		8312-0349		10 ×112×125			125			170	165	128									7,0			6,08
8312-0351		8312-0352		8312-0353		16 ×52×60	16	52	60	5,0	7	95	91	63		60	26		26	27	8		4,5			1,73
8312-0354		8312-0355		8312-0356		16 ×56×65		56	65			105	100	68									5,0		2,5	2,14
8312-0357		8312-0358		8312-0359		16 ×62×72		62	72	6,0	8	115	110	75		65	28		28	30						2,77
8312-0361		8312-0362		8312-0363		16 ×72×82		72	82	7,0	9	125	120	85	—	70	31	—	30	35	6		5,5			3,32
8312-0364		8312-0365		8312-0366		20 ×82 ×92	20	82	92	6,0	8	135	130	95		75	33		34	37					3,0	3,90
8312-0367		8312-0368		8312-0369		20 ×92×102		92	102	7,0	9	150	145	105		80	36		36							5,25
8312-0371		8312-0372		8312-0373		20 ×102×115		102	115	8,0	10	160	155	108		85	39		38	40			7,0			6,02
8312-0374		8312-0375		8312-0376		20 ×112×125		112	125	9,0	11	170	165	128												6,10

5. Маркировка — по ГОСТ 24959—81.

ПРИЛОЖЕНИЕ 2
Рекомендуемое

КОДЫ ПОЛЕЙ ДОПУСКОВ ШЛИЦЕВЫХ ВАЛОВ И ОТВЕРСТИЙ ПО ГОСТ 1139—80, ДЛЯ КОТОРЫХ ИСПОЛНИТЕЛЬНЫЕ РАЗМЕРЫ КАЛИБРОВ ОДИНАКОВЫ

1. Обозначения кодов полей допусков для калибров-пробок должны соответствовать указанным в табл.1.

Таблица 1

Обозначение поля допуска шлицевого отверстия			Код
$d \cdot b$	$D \cdot b$	b	
H7 · D9; H8 · D9	H7 · D9	—	1
H7 · F8; H7 · F10; H8 · F10	H7 · F8; H7 · F10; H8 · F8	—	2
H7 · H8	—	—	3
—	—	D9	4
—	—	F8; F10	5

2. Обозначения кодов полей допусков для калибров-колец должны соответствовать указанным в табл.2.

Таблица 2

Обозначение поля допуска шлицевого вала			Код	Обозначение поля допуска шлицевого вала			Код
$d \cdot b$	$D \cdot b$	b		$d \cdot b$	$D \cdot b$	b	
e8 · d10	e8 · d10	—	36	h7 · h8; h7 · h9	—	—	19
e8 · e8; e8 · e9	e8 · e8	—	6	js 6 · e9	js 6 · e9	—	43
f7 · d9; f7 · d10	f7 · d9; f7 · d10	—	7	js 6 · h7	—	—	20
f7 · e8; f7 · e9	f7 · e8; f7 · e9	—	8	js 6 · h8	js 6 · h8	—	21
f7 · f7	f7 · f7	—	9	js 6 · js 7	js 6 · js 7	—	22
f7 · f8; f7 · f9	f7 · f8; f7 · f9	—	10	js 6 · k7	—	—	23
f7 · h7	—	—	11	js 7 · h7	—	—	24
f7 · h8; f7 · h9	f7 · h8; f7 · h9	—	12	js 7 · h8	—	—	42
g6 · e9	g6 · e9	—	37	js 7 · js 7	—	—	25
g6 · f7	g6 · f7	—	13	js 7 · k7	—	—	26
g6 · f8; g6 · f9	g6 · f9	—	14	n6 · h7	—	—	27
g6 · h7	—	—	15	—	n6 · h 8	—	28
g6 · h8; g6 · h9	g6 · h8; g6 · h9	—	16	n6 · js7	n6 · js 7	—	29
h6 · e9	h6 · e9	—	38	—	—	d9	30
h6 · h8	h6 · h8	—	39	—	—	e8; e9	31
h7 · d10	h7 · d10	—	40	—	—	f8	32
—	h7 · f7	—	41	—	—	h9	33
h7 · f8	h7 · f8	—	17	—	—	js7	34
h7 · h7	—	—	18	—	—	k7	35

Примечание. Обозначение кода поля допуска должно указываться после обозначения калибра.

ПРИЛОЖЕНИЯ 1, 2. (Измененная редакция, Изм. № 1).

gost.e-ecolog.ru