ГОСТ 16718—71

МЕЖГОСУДАРСТВЕННЫЙ СТАНДАРТ

ХВОСТОВИКИ С ФЛАНЦЕМ ДЛЯ ШТАМПОВ ЛИСТОВОЙ ШТАМПОВКИ

КОНСТРУКЦИЯ И РАЗМЕРЫ

Издание официальное

БЗ 12—2004

Москва
Стандартинформ
2009

gost.e-ecolog.ru

УДК 621.979.073-229.211.2:006.354

Группа Г22
1034-0750

МЕЖГОСУДАРСТВЕННЫЙ СТАНДАРТ

ХВОСТОВИКИ С ФЛАНЦЕМ ДЛЯ ШТАМПОВ ЛИСТОВОЙ ШТАМПОВКИ

Конструкция и размеры

Flanged shanks for dies of sheet pressing.
Construction and dimensions

ГОСТ 16718—71

Взамен МН 806—62

МКС 25.120.10

Постановлением Государственного комитета стандартов Совета Министров СССР от 22 февраля 1971 г. № 299 дата введения установлена

01.01.72

1. Конструкция и размеры хвостовиков с фланцем должны соответствовать указанным на чертеже и в таблице.

Исполнение 1 *Исполнение 2*

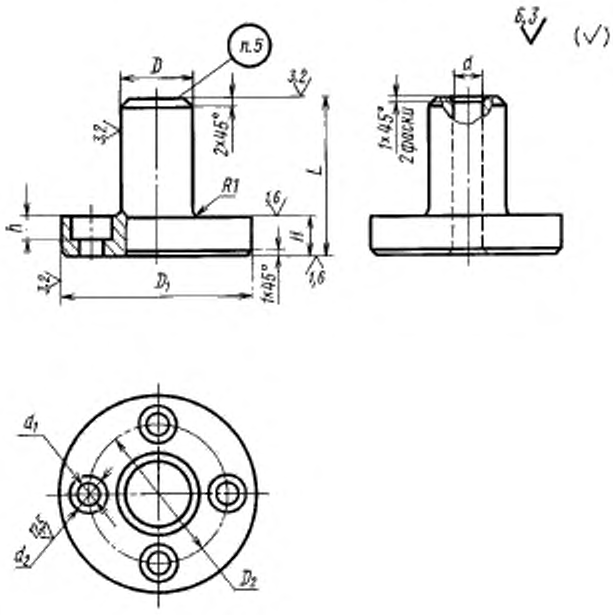

Издание официальное **Перепечатка воспрещена**

★

Издание (август 2006 г.) с Изменениями № 1, 2, утвержденными в феврале 1981 г., июне 1986 г. (ИУС 5—81, 9—86).

© Стандартинформ, 2006

Размеры, мм

Обозначение хвостовика	Применяемость	Исполнение	D (пред. откл. по $h12$)	D_1 (пред. откл. по $h11$)	D_2	d	d_1		d_2	L	H	h	Масса, кг
							Номин.	Количество отв.					
1034-0751		*1*	20	50	34	—	7	4	12	40	10	6	0,20
1034-0752		*2*				8,5							0,19
1034-0753		*1*	25	56	40	—				50			0,32
1034-0754		*2*				10,5							0,29
1034-0755		*1*	32	80	56	—	11		18	67	16	10	0,86
1034-0756		*2*				13							0,79
1034-0757		*1*	40	90	65	—	13		20	75	20	12	1,39
1034-0758		*2*				13							1,31
1034-0759		*1*	50	100	75	—		6		85			2,01
1034-0760		*2*				17							1,86
1034-0761		*1*	60	110	85	—				90			2,82
1034-0762		*2*				21							2,58
1034-0763		*1*	75	125	100	—				100			4,48
1034-0764		*2*				21							4,20

Пример условного обозначения хвостовика с фланцем $D = 20$ мм, исполнения *1*:

Хвостовик 1034-0751 ГОСТ 16718—71

(Измененная редакция, Изм. № 1).

2. Смещение осей отверстий d_1 от номинального расположения — не более 0,2 мм.
3. Материал — сталь марки 35 по ГОСТ 1050—88.
4. Технические требования — по ГОСТ 16722—71.
5. Маркировать: обозначение, номер настоящего стандарта и товарный знак предприятия-изготовителя. Хвостовики диаметром $D = 20$ и 25 мм допускается маркировать на прикрепленных к ним бирках.
6. Пример закрепления хвостовика с фланцем в верхней плите штампа указан в приложении.

ПРИЛОЖЕНИЕ
Рекомендуемое

ПРИМЕР ЗАКРЕПЛЕНИЯ ХВОСТОВИКА С ФЛАНЦЕМ В ВЕРХНЕЙ ПЛИТЕ ШТАМПА

Вариант *1* Вариант *2*

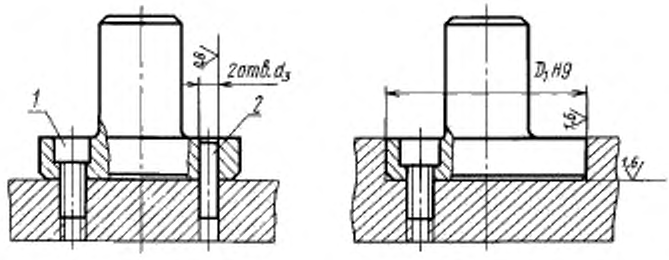

1 — винт по ГОСТ 11738—84; *2* — штифт по ГОСТ 3128—70 (2 шт.)

Обработку отверстий d_3 производить совместно с плитой штампа.

Размеры, мм

Обозначение хвостовика	d_3 (пред. откл. по *H7*)	Винт		Обозначение штифта
		Обозначение	Количество	
1034-0751	6	M6—6g × 14.88	4	6m6 × 20
1034-0752				
1034-0753				
1034-0754				
1034-0755	8	M10—6g × 20.88		8m6 × 25
1034-0756				
1034-0757	10	M12—6g × 25.88		10m6 × 30
1034-0758				
1034-0759		M12—6g × 30.88	6	
1034-0760				
1034-0761				
1034-0762				
1034-0763				
1034-0764				

Диаметр фланца хвостовика D_1 — по настоящему стандарту.
ПРИЛОЖЕНИЕ. **(Измененная редакция, Изм. № 1, 2).**

Редактор *М.И. Максимова*
Технический редактор *Н.С. Гришанова*
Корректор *А.С. Черноусова*
Компьютерная верстка *И.А. Налейкиной*

Сдано в набор 31.07.2006. Подписано в печать 28.08.2006. Формат 60 × 84 1/8. Бумага офсетная. Гарнитура Таймс. Печать офсетная. Усл. печ. л. 0,47. Уч.-изд. л. 0,30. Тираж 88 экз. Зак. 592. С 3187.

ФГУП «Стандартинформ». 123995 Москва. Гранатный пер., 4.
gost.e-ecolog.ru
Набрано во ФГУП «Стандартинформ» на ПЭВМ
Отпечатано в филиале ФГУП «Стандартинформ» — тип. «Московский печатник», 105062 Москва, Лялин пер., 6

gost.e-ecolog.ru